6. Educación, ciencia y tecnología

6.1 Población de 6 y más años por edad según condición para leer y escribir, y sexo
Al 17 de octubre de 2005

6.2 Población de 6 y más años por municipio según condición para leer y escribir, y sexo
Al 17 de octubre de 2005

Gráfica 6.1 Población de 6 y más años según condición para leer y escribir
Al 17 de octubre de 2005
(Porcentaje)

6.3 Población de 5 y más años por edad según condición de asistencia escolar y sexo
Al 17 de octubre de 2005

6.4 Población de 5 y más años por municipio según condición de asistencia escolar y sexo
Al 17 de octubre de 2005

Gráfica 6.2 Población de 5 y más años que no asiste a la escuela por principales municipios según sexo
Al 17 de octubre de 2005
(Porcentaje)

6.5 Población de 5 y más años por sexo y edad según nivel de escolaridad
Al 17 de octubre de 2005

6.6 Población de 5 y más años por municipio y sexo según nivel de escolaridad
Al 17 de octubre de 2005

6.7 Población atendida, personal docente y de apoyo, y centros de desarrollo infantil en educación inicial de la modalidad escolarizada a inicio de cursos por municipio y sostenimiento administrativo
Ciclo escolar 2005/06

6.8 Población atendida, padres de familia participantes, educadores comunitarios y módulos en educación inicial de la modalidad no escolarizada a inicio de cursos por municipio
Ciclo escolar 2005/06

6.9 Alumnos inscritos, personal docente, escuelas y aulas en educación básica y media superior de la modalidad escolarizada a inicio de cursos por nivel educativo y sostenimiento administrativo
Ciclo escolar 2005/06

6.10 Alumnos inscritos, existencias, aprobados y egresados, personal docente y escuelas en educación básica y media superior de la modalidad escolarizada a fin de cursos por nivel educativo y sostenimiento administrativo
Ciclo escolar 2005/06

Gráfica 6.3 Alumnos inscritos, personal docente y escuelas en educación básica y media superior de la modalidad escolarizada a fin de cursos por sostenimiento administrativo
Ciclo escolar 2005/06
(Porcentaje)

Gráfica 6.4 Alumnos inscritos, personal docente y escuelas en educación básica y media superior de la modalidad escolarizada a fin de cursos por nivel educativo
Ciclo escolar 2005/06
(Porcentaje)

6.11 Alumnos inscritos, existencias, aprobados y egresados, personal docente y escuelas en educación básica y media superior de la modalidad escolarizada a fin de cursos por municipio y nivel educativo
Ciclo escolar 2005/06

6.12 Alumnos inscritos, existencias, aprobados y egresados, personal docente y escuelas en preescolar indígena a fin de cursos por municipio
Ciclo escolar 2005/06

6.13 Alumnos inscritos, existencias, aprobados y egresados, personal docente y escuelas en primaria indígena a fin de cursos por municipio
Ciclo escolar 2005/06

6.14 Alumnos inscritos, existencias, aprobados y egresados, personal docente y escuelas en bachillerato de la modalidad no escolarizada a fin de cursos por sostenimiento administrativo y municipio
Ciclo escolar 2005/06

6.15 Alumnos inscritos, personal docente y escuelas en educación del Consejo Nacional de Fomento Educativo a inicio de cursos por municipio y nivel educativo
Ciclo escolar 2005/06

6.16 Alumnos inscritos, existencias, aprobados y egresados, personal docente y escuelas en educación del Consejo Nacional de Fomento Educativo a fin de cursos por municipio y nivel educativo
Ciclo escolar 2005/06

6.17 Alumnos inscritos, egresados y titulados en educación superior por modalidad y nivel educativo
2006

6.18 Alumnos inscritos, egresados y titulados en educación superior del nivel técnico universitario de la modalidad escolarizada por municipio, institución y carrera
2006

6.19 Alumnos inscritos, egresados y titulados en educación superior del nivel licenciatura de educación normal de la modalidad escolarizada por municipio, escuela y carrera
2006

6.20 Alumnos inscritos, egresados y titulados en educación superior de los niveles licenciatura universitaria y tecnológica de la modalidad escolarizada por municipio, institución y carrera
2006

6.21 Alumnos inscritos, egresados y titulados en educación superior del nivel posgrado de la modalidad escolarizada por nivel, municipio, institución y posgrado
2006

6.22 Alumnos inscritos, egresados y titulados en educación superior del nivel licenciatura de educación normal de la modalidad no escolarizada por municipio, escuela y carrera
2006

6.23 Alumnos inscritos, egresados y titulados en educación superior del nivel licenciatura de la modalidad no escolarizada por municipio, institución y carrera
2006

6.24 Alumnos inscritos, egresados y titulados en educación superior del nivel posgrado de la modalidad no escolarizada por nivel, municipio, institución y posgrado
2006

6.25 Adultos incorporados y alfabetizados,
y alfabetizadores en educación
para adultos por municipio
2006

6.26 Adultos atendidos en primaria y secundaria,
y certificados emitidos en educación
para adultos por municipio
2006

6.27 Alumnos inscritos, existencias y egresados, personal
docente y escuelas en formación para el trabajo
a fin de cursos por municipio y sostenimiento
administrativo
Ciclo escolar 2005/06

6.28 Alumnos inscritos, personal docente y centros en educación
no formal de la Universidad Veracruzana a fin de cursos
por tipo de servicio y municipio
2006

6.29 Índices de deserción, reprobación, eficiencia terminal
y absorción por municipio y nivel educativo
Ciclo escolar 2005/06

6.30 Alumnos atendidos, directivo sin grupo, y personal docente, paradocente
y administrativo en educación especial a fin de cursos
por municipio y tipo de servicio
Ciclo escolar 2005/06

6.31 Planteles, aulas, bibliotecas, laboratorios,
talleres y anexos en uso a fin de cursos
por nivel educativo
Ciclo escolar 2005/06

6.32 Planteles, aulas, bibliotecas, laboratorios,
talleres y anexos en uso a fin de cursos
por municipio
Ciclo escolar 2005/06

6.33 Becas otorgadas a estudiantes por institución
y municipio según nivel educativo
2006

6.34 Características seleccionadas en materia
de ciencia y tecnología
De 2002 a 2005

6.35 Candidatos al Sistema Nacional de Investigadores
y miembros de ese sistema por área de la ciencia
2003, 2004 y 2005

Gráfica 6.5 Miembros del Sistema Nacional de Investigadores
por área de la ciencia
2005
(Porcentaje)

6.36 Inversión pública autorizada y ejercida en el sector educación,
ciencia y tecnología por institución y programa
2006
(Miles de pesos)

POBLACIÓN DE 6 Y MÁS AÑOS POR EDAD SEGÚN CONDICIÓN PARA LEER Y ESCRIBIR, Y SEXO
Al 17 de octubre de 2005

CUADRO 6.1

EDAD	TOTAL	SABE LEER Y ESCRIBIR		NO SABE LEER Y ESCRIBIR		NO ESPECIFICADO	
		HOMBRES	MUJERES	HOMBRES	MUJERES	HOMBRES	MUJERES
TOTAL	**6 224 554**	**2 611 323**	**2 748 365** R/	**358 104**	**497 645** R/	**4 478**	**4 639** R/
6 AÑOS	137 739	15 114	15 195	54 244	51 689	741	756
7 AÑOS	142 228	47 635	47 637	24 601	21 647	377	331
8 AÑOS	146 958	63 483	63 088	10 981	8 924	242	240
9 AÑOS	147 682	69 220	68 404	5 433	4 227	199	199
10 AÑOS	158 953	77 098	74 991	3 787	2 729	175	173
11 AÑOS	151 398	73 742	73 180	2 445	1 753	151	127
12 AÑOS	162 555	80 563	77 773	2 278	1 727	126	88
13 AÑOS	160 613	79 405	77 191	2 141	1 707	104	65
14 AÑOS	157 591	77 557	75 866	2 190	1 777	105	96
15 A 19 AÑOS	710 167	338 627	348 098	12 078	10 837	299	228
20 A 24 AÑOS	582 248	254 513	296 240 R/	14 223	16 738 R/	276	258 R/
25 A 29 AÑOS	517 828	216 172	264 157	16 107	20 962	222	208
30 A 34 AÑOS	516 830	217 937	258 776	16 404	23 285	198	230
35 A 39 AÑOS	496 595	210 158	236 401	19 228	30 363	215	230
40 A 44 AÑOS	432 692	184 181	195 362	19 555	33 211	192	191
45 A 49 AÑOS	369 611	156 585	160 494	18 624	33 557	156	195
50 A 54 AÑOS	310 556	129 178	126 236	18 818	35 981	141	202
55 A 59 AÑOS	247 750	97 991	90 307	20 968	38 161	138	185
60 A 64 AÑOS	211 512	75 579	67 656	24 939	43 026	127	185
65 Y MÁS AÑOS	463 048	146 585	131 313	69 060	115 344	294	452

NOTA: El Conteo fue un levantamiento de derecho o *jure,* lo que significa contar a la población en su lugar de residencia habitual. El periodo de levantamiento de la información fue del 4 al 29 de octubre, aunque para referir la información a un momento único se fijó una fecha de levantamiento: las cero horas del 17 de octubre de 2005.

FUENTE: **INEGI.** *II Conteo de Población y Vivienda 2005*.

POBLACIÓN DE 6 Y MÁS AÑOS POR MUNICIPIO SEGÚN CONDICIÓN PARA LEER Y ESCRIBIR, Y SEXO
Al 17 de octubre de 2005

CUADRO 6.2

MUNICIPIO	TOTAL	SABE LEER Y ESCRIBIR		NO SABE LEER Y ESCRIBIR		NO ESPECIFICADO	
		HOMBRES	MUJERES	HOMBRES	MUJERES	HOMBRES	MUJERES
ESTADO	**6 224 554**	**2 611 323**	**2 748 365** R/	**358 104**	**497 645** R/	**4 478**	**4 639** R/
ACAJETE	6 439	2 605	2 452	709	663	5	5
ACATLÁN	2 532	1 068	1 100	152	210	1	1
ACAYUCAN	70 156	29 191	30 470	3 906	6 547	24	18
ACTOPAN	34 135	13 524	14 707	2 933	2 938	15	18
ACULA	4 206	1 561	1 677	504	461	0	3
ACULTZINGO	15 845	6 439	6 684	1 171	1 522	14	15
AGUA DULCE	38 858	17 055	18 122	1 493	2 130	33	25
ALPATLÁHUAC	7 544	2 662	2 664	1 024	1 188	3	3
ALTO LUCERO DE GUTIÉRREZ BARRIOS	23 183	8 910	9 445	2 401	2 398	16	13
ALTOTONGA	47 543	18 290	18 928	4 332	5 928	38	27
ALVARADO	43 088	18 405	18 863	3 025	2 761	21	13
AMATITLÁN	6 442	2 428	2 725	682	607	0	0
AMATLÁN DE LOS REYES	33 792	14 248	15 482	1 787	2 258	9	8
ÁNGEL R. CABADA	29 424	11 341	11 748	2 854	3 459	8	14
APAZAPAN	3 162	1 373	1 425	174	186	2	2
AQUILA	1 383	460	461	168	292	0	2
ASTACINGA	4 037	1 254	1 244	535	1 003	0	1
ATLAHUILCO	7 396	2 367	1 999	1 180	1 812	17	21
ATOYAC	19 161	8 058	8 852	897	1 346	4	4
ATZACAN	15 072	5 895	5 840	1 443	1 857	22	15
ATZALAN	37 411	14 490	14 444	3 830	4 578	35	34
AYAHUALULCO	19 371	6 112	5 949	3 518	3 768	12	12
BANDERILLA	15 392	6 662	7 428	528	759	7	8
BENITO JUÁREZ	14 065	5 332	4 932	1 488	2 298	8	7
BOCA DEL RÍO	126 124	56 111	63 745	2 229	3 551	239	249
CALCAHUALCO	10 169	3 674	3 260	1 501	1 727	1	6
CAMARÓN DE TEJEDA	5 060	2 157	2 184	314	396	5	4
CAMERINO Z. MENDOZA	34 144	14 191	15 605	1 737	2 574	18	19
CARLOS A. CARRILLO	19 903	8 304	8 909	1 121	1 548	11	10
CARRILLO PUERTO	12 719	4 780	5 040	1 235	1 658	2	4
CASTILLO DE TEAYO	16 348	6 929	6 796	1 157	1 444	12	10
CATEMACO	40 618	16 171	16 488	3 255	4 686	8	10
CAZONES	20 376	8 351	8 351	1 515	2 127	15	17
CERRO AZUL	22 281	9 764	10 658	673	1 172	5	9
CITLALTÉPETL	9 674	3 997	3 698	756	1 215	5	3
COACOATZINTLA	6 966	2 688	2 846	647	781	1	3
COAHUITLÁN	6 197	2 313	1 905	733	1 225	11	10
COATEPEC	70 105	30 590	32 663	2 847	3 864	70	71
COATZACOALCOS	247 771	112 778	119 330	5 296	10 005	196	166
COATZINTLA	37 939	16 643	17 526	1 460	2 275	15	20
COETZALA	1 670	590	654	199	224	2	1
COLIPA	5 090	1 996	2 068	468	555	3	0
COMAPA	14 818	5 805	5 627	1 646	1 730	3	7
CÓRDOBA	165 322	71 467	82 004	4 448	7 290	68	45
COSAMALOAPAN DE CARPIO	48 881	20 160	22 168	2 985	3 464	42	62
COSAUTLÁN DE CARVAJAL	12 760	5 176	5 168	1 036	1 354	9	17
COSCOMATEPEC	38 597	13 271	13 532	5 383	6 377	14	20
COSOLEACAQUE	92 521	41 110	42 224	3 034	6 037	52	64
COTAXTLA	16 758	6 853	7 136	1 273	1 477	8	11
COXQUIHUI	12 910	4 715	4 459	1 572	2 152	2	10
COYUTLA	18 349	6 873	6 606	1 892	2 947	11	20
CUICHAPA	9 635	3 861	4 383	555	826	5	5
CUITLÁHUAC	20 458	8 172	9 456	1 180	1 607	26	17
CHACALTIANGUIS	10 291	4 179	4 483	753	863	5	8
CHALMA	11 621	4 643	4 258	1 048	1 656	8	8
CHICONAMEL	5 863	2 276	2 008	646	928	4	1
CHICONQUIACO	10 623	3 971	3 819	1 283	1 531	11	8
CHICONTEPEC	49 814	20 853	20 216	3 136	5 574	25	10

(Continúa)

POBLACIÓN DE 6 Y MÁS AÑOS POR MUNICIPIO SEGÚN CONDICIÓN PARA LEER Y ESCRIBIR, Y SEXO
Al 17 de octubre de 2005

CUADRO 6.2

MUNICIPIO	TOTAL	SABE LEER Y ESCRIBIR		NO SABE LEER Y ESCRIBIR		NO ESPECIFICADO	
		HOMBRES	MUJERES	HOMBRES	MUJERES	HOMBRES	MUJERES
CHINAMECA	12 507	5 393	5 445	582	1 085	1	1
CHINAMPA DE GOROSTIZA	12 436	5 269	5 138	773	1 250	4	2
CHOCAMÁN	14 212	5 495	5 626	1 327	1 756	4	4
CHONTLA	12 793	5 428	4 988	946	1 409	10	12
CHUMATLÁN	2 962	1 123	1 099	292	444	2	2
EL HIGO	16 355	7 171	7 136	956	1 086	3	3
EMILIANO ZAPATA	43 280	19 352	20 078	1 730	2 086	19	15
ESPINAL	21 771	8 743	8 382	1 857	2 757	17	15
FILOMENO MATA	11 298	3 753	2 908	1 870	2 748	8	11
FORTÍN	46 549	20 074	22 445	1 555	2 455	10	10
GUTIÉRREZ ZAMORA	21 871	9 217	10 194	930	1 514	8	8
HIDALGOTITLÁN	15 225	6 332	6 179	1 180	1 516	10	8
HUATUSCO	42 333	17 303	18 617	2 750	3 646	8	9
HUAYACOCOTLA	16 424	6 260	6 468	1 566	2 112	10	8
HUEYAPAN DE OCAMPO	33 553	13 148	12 923	2 919	4 517	21	25
HUILOAPAN	5 445	2 378	2 584	185	289	4	5
IGNACIO DE LA LLAVE	15 580	5 891	6 363	1 602	1 715	4	5
ILAMATLÁN	11 415	3 443	3 201	1 968	2 783	10	10
ISLA	33 836	13 629	14 368	2 622	3 169	28	20
IXCATEPEC	11 252	4 693	4 491	823	1 182	22	41
IXHUACÁN DE LOS REYES	8 539	3 243	3 205	1 009	1 071	8	3
IXHUATLÁN DE MADERO	42 658	16 547	14 891	4 252	6 933	16	19
IXHUATLÁN DEL CAFÉ	16 600	6 615	6 698	1 506	1 765	5	11
IXHUATLÁN DEL SURESTE	12 465	5 535	5 332	587	997	7	7
IXHUATLANCILLO	13 394	5 152	5 443	1 189	1 598	7	5
IXMATLAHUACAN	5 108	2 004	1 997	523	580	3	1
IXTACZOQUITLÁN	52 730	22 766	24 130	2 423	3 370	18	23
JALACINGO	31 373	12 636	12 567	2 657	3 481	15	17
JALCOMULCO	4 204	1 740	1 650	379	427	5	3
JÁLTIPAN	33 349	14 444	15 168	1 294	2 416	11	16
JAMAPA	8 836	3 768	3 883	560	593	15	17
JESÚS CARRANZA	20 969	8 723	8 635	1 497	2 093	9	12
JILOTEPEC	11 924	5 016	5 408	610	882	1	7
JOSÉ AZUETA	20 394	7 995	8 471	1 764	2 097	39	28
JUAN RODRÍGUEZ CLARA	30 392	12 108	12 444	2 601	3 222	8	9
JUCHIQUE DE FERRER	14 352	5 411	5 575	1 504	1 831	17	14
LA ANTIGUA	22 514	9 979	10 684	796	1 028	13	14
LA PERLA	14 866	4 424	4 353	2 836	3 198	32	23
LANDERO Y COSS	1 433	594	616	74	149	0	0
LAS CHOAPAS	60 271	24 175	25 042	4 626	6 359	29	40
LAS MINAS	2 297	914	786	266	326	2	3
LAS VIGAS DE RAMÍREZ	12 758	5 350	5 340	918	1 131	9	10
LERDO DE TEJADA	16 918	7 028	7 951	776	1 142	9	12
LOS REYES	3 982	1 463	1 247	490	739	23	20
MAGDALENA	2 198	887	741	217	349	2	2
MALTRATA	12 587	4 788	5 318	1 054	1 406	11	10
MANLIO FABIO ALTAMIRANO	18 260	7 794	8 121	1 106	1 204	21	14
MARIANO ESCOBEDO	24 997	9 642	10 782	2 143	2 402	14	14
MARTÍNEZ DE LA TORRE	85 233	36 181	38 958	4 282	5 731	41	40
MECATLÁN	9 362	3 338	2 925	1 249	1 831	9	10
MECAYAPAN	11 819	4 342	4 014	1 310	2 134	9	10
MEDELLÍN	33 298	14 444	15 322	1 564	1 904	36	28
MIAHUATLÁN	3 468	1 438	1 504	209	311	3	3
MINATITLÁN	135 165	59 713	63 303	4 472	7 410	130	137
MISANTLA	53 132	22 553	23 767	3 000	3 777	12	23
MIXTLA DE ALTAMIRANO	7 832	1 691	1 642	2 215	2 261	14	9
MOLOACÁN	14 114	6 106	6 167	651	1 170	6	14
NANCHITAL DE LÁZARO CÁRDENAS DEL RÍO	23 962	11 052	11 491	454	943	10	12
NAOLINCO	16 594	6 818	7 355	1 126	1 276	6	13

(Continúa)

POBLACIÓN DE 6 Y MÁS AÑOS POR MUNICIPIO SEGÚN CONDICIÓN PARA LEER Y ESCRIBIR, Y SEXO
Al 17 de octubre de 2005

CUADRO 6.2

MUNICIPIO	TOTAL	SABE LEER Y ESCRIBIR		NO SABE LEER Y ESCRIBIR		NO ESPECIFICADO	
		HOMBRES	MUJERES	HOMBRES	MUJERES	HOMBRES	MUJERES
NARANJAL	3 686	1 487	1 531	296	369	2	1
NARANJOS AMATLÁN	23 331	10 183	11 125	752	1 252	11	8
NAUTLA	9 020	3 756	4 005	577	681	1	0
NOGALES	28 103	12 097	13 210	1 164	1 606	13	13
OLUTA	12 074	5 120	5 253	612	1 084	3	2
OMEALCA	18 918	7 333	8 183	1 556	1 825	11	10
ORIZABA	104 907	46 338	53 536	1 690	3 187	78	78
OTATITLÁN	4 955	2 066	2 241	267	379	2	0
OTEAPAN	11 246	4 885	4 746	504	1 107	1	3
OZULUAMA DE MASCAREÑAS	20 571	9 190	8 536	1 327	1 501	10	7
PAJAPAN	12 923	5 033	3 963	1 338	2 576	5	8
PÁNUCO	80 446	35 988	36 487	3 686	4 224	29	32
PAPANTLA	135 124	57 537	57 938	7 276	12 222	70	81
PASO DE OVEJAS	26 750	11 608	11 869	1 547	1 708	7	11
PASO DEL MACHO	23 938	10 003	10 388	1 616	1 901	17	13
PEROTE	52 085	22 567	22 843	2 853	3 741	43	38
PLATÓN SÁNCHEZ	15 546	6 326	6 097	1 270	1 850	3	0
PLAYA VICENTE	33 387	12 872	13 691	2 822	3 954	23	25
POZA RICA DE HIDALGO	157 923	69 955	78 520	3 136	6 045	124	143
PUEBLO VIEJO	45 686	21 263	20 763	1 543	2 055	28	34
PUENTE NACIONAL	17 825	7 650	8 156	971	1 031	13	4
RAFAEL DELGADO	14 529	6 127	6 070	989	1 324	6	13
RAFAEL LUCIO	5 028	2 185	2 298	230	311	1	3
RÍO BLANCO	35 631	15 862	17 766	690	1 270	18	25
SALTABARRANCA	5 201	1 925	2 097	551	624	2	2
SAN ANDRÉS TENEJAPAN	2 119	865	824	145	263	9	13
SAN ANDRÉS TUXTLA	130 048	50 208	50 295	11 508	17 851	92	94
SAN JUAN EVANGELISTA	27 299	11 337	11 396	1 844	2 679	16	27
SAN RAFAEL	25 315	11 114	11 396	1 197	1 577	19	12
SANTIAGO SOCHIAPAN	6 575	2 448	2 365	688	1 068	5	1
SANTIAGO TUXTLA	48 517	18 712	18 149	4 569	7 019	29	39
SAYULA DE ALEMÁN	25 213	10 351	9 985	1 821	3 029	14	13
SOCONUSCO	11 085	4 757	4 732	583	1 008	4	1
SOCHIAPA	2 719	1 122	1 098	232	265	0	2
SOLEDAD ATZOMPA	15 795	5 235	4 276	2 575	3 657	31	21
SOLEDAD DE DOBLADO	23 902	10 026	10 335	1 647	1 866	11	17
SOTEAPAN	23 530	7 787	6 618	3 594	5 494	11	26
TAMALÍN	9 984	4 373	4 121	599	887	2	2
TAMIAHUA	21 595	9 487	9 031	1 336	1 717	12	12
TAMPICO ALTO	10 707	4 904	4 503	624	669	3	4
TANCOCO	5 253	2 183	2 021	413	630	3	3
TANTIMA	11 830	5 111	4 711	841	1 161	4	2
TANTOYUCA	83 653	35 562	34 083	5 974	7 960	29	45
TATAHUICAPAN DE JUÁREZ	10 667	3 771	3 635	1 268	1 977	8	8
TATATILA	4 336	1 763	1 550	498	519	2	4
TECOLUTLA	21 651	9 290	9 326	1 295	1 726	8	6
TEHUIPANGO	16 523	3 820	2 577	4 050	5 977	46	53
TEMAPACHE	89 278	38 441	38 784	5 148	6 868	16	21
TEMPOAL	29 093	12 186	11 666	2 150	3 055	19	17
TENAMPA	4 900	1 804	1 901	522	671	2	0
TENOCHTITLÁN	4 227	1 555	1 802	351	518	0	1
TEOCELO	12 521	5 330	5 643	659	873	10	6
TEPATLAXCO	6 563	2 708	2 602	603	644	3	3
TEPETLÁN	7 685	2 786	2 839	1 119	937	2	2
TEPETZINTLA	12 064	5 190	5 020	748	1 098	5	3
TEQUILA	10 048	3 554	3 146	1 367	1 931	24	26
TEXCATEPEC	7 995	2 555	2 288	1 310	1 809	18	15
TEXHUACÁN	3 990	1 382	1 432	506	659	7	4
TEXISTEPEC	16 093	6 729	6 413	1 165	1 774	5	7
TEZONAPA	41 421	16 276	16 651	3 727	4 704	27	36

(Continúa)

POBLACIÓN DE 6 Y MÁS AÑOS POR MUNICIPIO SEGÚN CONDICIÓN PARA LEER Y ESCRIBIR, Y SEXO
Al 17 de octubre de 2005

CUADRO 6.2

MUNICIPIO	TOTAL	SABE LEER Y ESCRIBIR		NO SABE LEER Y ESCRIBIR		NO ESPECIFICADO	
		HOMBRES	MUJERES	HOMBRES	MUJERES	HOMBRES	MUJERES
TIERRA BLANCA	77 205	31 704	34 980 R/	4 548	5 876 R/	47	50
TIHUATLÁN	71 034	30 580	31 234	3 650	5 504	31	35
TLACOJALPAN	3 939	1 621	1 664	324	324	5	1
TLACOLULAN	7 914	3 268	3 086	692	862	2	4
TLACOTALPAN	12 539	5 003	5 273	1 077	1 169	7	10
TLACOTEPEC DE MEJÍA	3 114	1 322	1 363	197	231	0	1
TLACHICHILCO	9 173	3 273	3 141	1 111	1 641	3	4
TLALIXCOYAN	31 960	12 663	13 796	2 690	2 735	38	38
TLALNELHUAYOCAN	11 734	4 993	4 985	718	1 027	6	5
TLALTETELA	11 632	4 636	4 601	1 112	1 277	4	2
TLAPACOYAN	46 779	19 168	20 397	3 061	4 100	29	24
TLAQUILPA	5 420	1 728	1 807	751	1 119	8	7
TLILAPAN	3 830	1 541	1 524	337	401	13	14
TOMATLÁN	5 552	2 319	2 485	331	413	2	2
TONAYÁN	4 460	1 861	1 735	361	480	10	13
TOTUTLA	13 056	5 088	5 161	1 270	1 529	1	7
TRES VALLES	37 783	15 337	16 694	2 642	3 067	19	24
TÚXPAM	119 431	53 620	56 430	3 900	5 340	80	61
TUXTILLA	1 973	778	843	190	161	0	1
URSULO GALVÁN	24 393	10 584	11 614	974	1 205	8	8
UXPANAPA	21 276	8 695	8 436	1 820	2 298	15	12
VEGA DE ALATORRE	16 559	6 702	7 283	1 143	1 395	15	21
VERACRUZ	447 623	200 063	224 903 R/	8 583	12 903	577	594 R/
VILLA ALDAMA	7 817	3 269	3 081	593	859	5	10
XALAPA	362 547	157 464	183 143 R/	8 391	12 836	344	369 R/
XICO	27 754	11 369	11 552	2 098	2 597	65	73
XOXOCOTLA	3 956	1 410	1 202	626	713	2	3
YANGA	13 706	5 551	6 467	683	984	15	6
YECUATLA	10 130	3 958	4 095	897	1 176	2	2
ZACUALPAN	5 781	1 948	1 997	832	1 002	2	0
ZARAGOZA	8 479	3 565	3 359	525	1 023	2	5
ZENTLA	10 591	4 523	4 548	739	775	3	3
ZONGOLICA	33 347	12 096	11 476	4 257	5 411	48	59
ZONTECOMATLÁN DE LÓPEZ Y FUENTES	10 996	3 893	3 368	1 499	2 215	13	8
ZOZOCOLCO DE HIDALGO	10 588	3 998	3 643	1 174	1 765	6	2

FUENTE: **INEGI.** *II Conteo de Población y Vivienda 2005*.

POBLACIÓN DE 6 Y MÁS AÑOS SEGÚN CONDICIÓN PARA LEER Y ESCRIBIR
Al 17 de octubre de 2005
(Porcentaje)

Gráfica 6.1

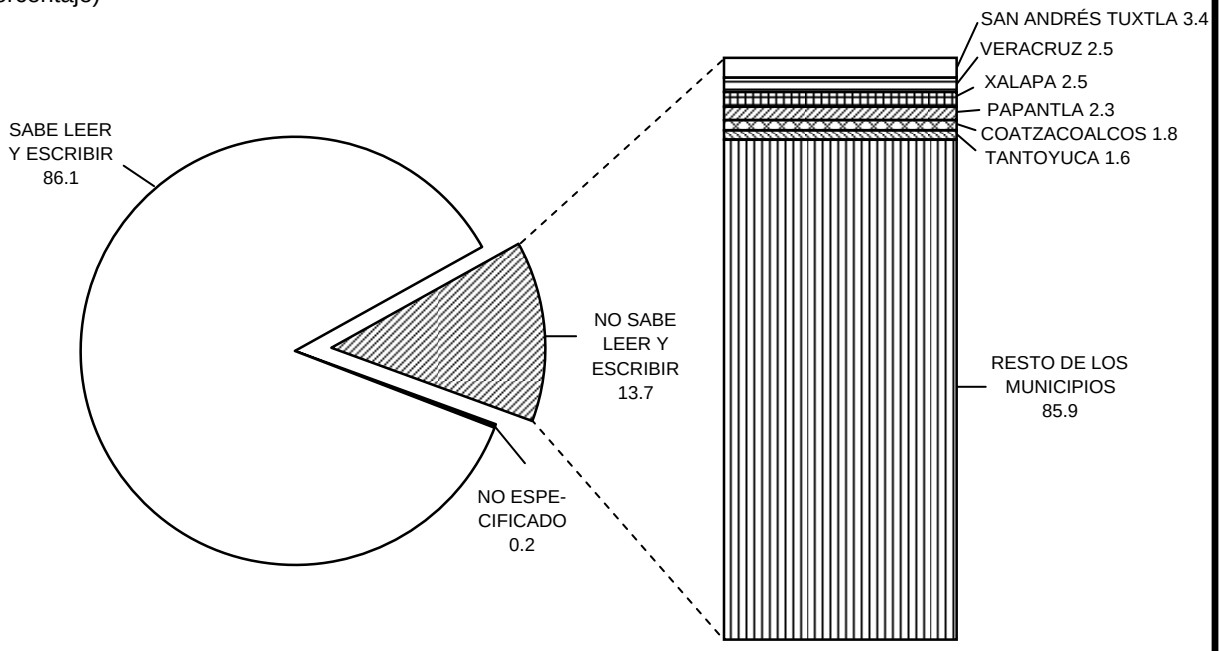

FUENTE: Cuadro 6.2

POBLACIÓN DE 5 Y MÁS AÑOS POR EDAD SEGÚN CONDICIÓN DE ASISTENCIA ESCOLAR Y SEXO
Al 17 de octubre de 2005

CUADRO 6.3

EDAD	TOTAL	ASISTE		NO ASISTE		NO ESPECIFICADO	
		HOMBRES	MUJERES	HOMBRES	MUJERES	HOMBRES	MUJERES
TOTAL	**6 370 647**	**1 001 927**	**989 936**	**2 029 593**	**2 313 247**	**16 225**	**19 719**
5 AÑOS	146 093	63 069	61 571	7 370	7 407	3 401	3 275
6 AÑOS	137 739	65 825	63 425	3 699	3 656	575	559
7 AÑOS	142 228	69 748	66 925	2 553	2 401	312	289
8 AÑOS	146 958	72 095	69 767	2 392	2 240	219	245
9 AÑOS	147 682	72 519	70 618	2 124	2 020	209	192
10 AÑOS	158 953	78 144	75 250	2 692	2 411	224	232
11 AÑOS	151 398	73 280	72 312	2 851	2 527	207	221
12 AÑOS	162 555	77 878	74 372	4 857	5 012	232	204
13 AÑOS	160 613	73 760	70 715	7 669	8 068	221	180
14 AÑOS	157 591	67 551	65 742	12 062	11 785	239	212
15 AÑOS	159 100	60 833	59 102	19 469	19 235	255	206
16 AÑOS	143 929	47 612	48 487	23 832	23 580	222	196
17 AÑOS	144 943	41 917	42 232	30 073	30 251	231	239
18 AÑOS	143 844	29 661	29 876	40 874	42 875	260	298
19 AÑOS	118 351	19 553	20 991	35 975	41 353	237	242
20 A 24 AÑOS	582 248	56 013	57 133	211 740	254 511	1 259	1 592
25 A 29 AÑOS	517 828	11 853	13 339	219 559	270 504	1 089	1 484
30 Y MÁS AÑOS	3 048 594	20 616	28 079	1 399 802	1 583 411	6 833	9 853

FUENTE: **INEGI.** *II Conteo de Población y Vivienda 2005*.

POBLACIÓN DE 5 Y MÁS AÑOS POR MUNICIPIO SEGÚN CONDICIÓN DE ASISTENCIA ESCOLAR Y SEXO
Al 17 de octubre de 2005

CUADRO 6.4

MUNICIPIO	TOTAL	ASISTE		NO ASISTE		NO ESPECIFICADO	
		HOMBRES	MUJERES	HOMBRES	MUJERES	HOMBRES	MUJERES
ESTADO	**6 370 647**	**1 001 927**	**989 936**	**2 029 593**	**2 313 247**	**16 225**	**19 719**
ACAJETE	6 658	1 106	1 073	2 318	2 139	12	10
ACATLÁN	2 588	442	415	807	914	0	10
ACAYUCAN	71 748	11 941	11 638	21 859	26 044	101	165
ACTOPAN	34 786	4 458	4 419	12 253	13 487	83	86
ACULA	4 302	567	540	1 550	1 638	4	3
ACULTZINGO	16 366	2 676	2 785	5 166	5 682	30	27
AGUA DULCE	39 704	6 601	6 427	12 357	14 194	53	72
ALPATLÁHUAC	7 794	1 364	1 424	2 451	2 534	12	9
ALTO LUCERO DE GUTIÉRREZ BARRIOS	23 662	3 035	3 018	8 516	9 013	40	40
ALTOTONGA	49 192	8 370	8 304	15 015	17 299	96	108
ALVARADO	43 997	7 047	6 118	14 726	15 812	142	152
AMATITLÁN	6 569	765	820	2 402	2 555	15	12
AMATLÁN DE LOS REYES	34 571	5 410	5 072	10 996	13 041	26	26
ÁNGEL R. CABADA	30 043	4 058	3 958	10 402	11 481	50	94
APAZAPAN	3 235	495	432	1 088	1 209	5	6
AQUILA	1 424	226	236	420	529	4	9
ASTACINGA	4 160	839	813	1 016	1 481	4	7
ATLAHUILCO	7 667	1 161	1 223	2 497	2 730	29	27
ATOYAC	19 616	2 877	2 908	6 302	7 496	16	17
ATZACAN	15 560	2 493	2 394	5 087	5 511	37	38
ATZALAN	38 558	6 424	6 574	12 404	12 892	116	148
AYAHUALULCO	20 012	3 338	3 223	6 577	6 770	54	50
BANDERILLA	15 735	2 567	2 664	4 773	5 650	31	50
BENITO JUÁREZ	14 507	2 816	2 632	4 228	4 797	14	20
BOCA DEL RÍO	128 320	18 028	17 996	41 043	49 871	589	793
CALCAHUALCO	10 571	1 937	1 845	3 445	3 326	7	11
CAMARÓN DE TEJEDA	5 168	638	604	1 880	2 002	16	28
CAMERINO Z. MENDOZA	34 906	5 392	5 522	10 830	12 960	76	126
CARLOS A. CARRILLO	20 263	2 758	2 634	6 839	7 986	26	20
CARRILLO PUERTO	13 024	1 725	1 697	4 436	5 146	9	11
CASTILLO DE TEAYO	16 762	2 932	2 877	5 321	5 513	44	75
CATEMACO	41 645	6 878	6 597	13 044	15 060	33	33
CAZONES	20 876	3 593	3 667	6 473	7 028	60	55
CERRO AZUL	22 707	3 708	3 485	6 907	8 502	55	50
CITLALTÉPETL	9 926	1 855	1 831	3 004	3 202	19	15
COACOATZINTLA	7 188	1 157	1 163	2 263	2 563	21	21
COAHUITLÁN	6 376	1 160	1 108	1 930	2 049	67	62
COATEPEC	71 632	10 723	10 438	23 322	26 573	246	330
COATZACOALCOS	252 678	40 223	39 152	79 490	91 595	1 010	1 208
COATZINTLA	38 826	6 393	6 238	12 124	13 929	58	84
COETZALA	1 720	258	304	541	586	18	13
COLIPA	5 242	903	1 015	1 635	1 684	3	2
COMAPA	15 192	2 276	2 285	5 376	5 242	6	7
CÓRDOBA	168 827	25 255	26 044	52 241	64 796	233	258
COSAMALOAPAN DE CARPIO	49 856	7 088	7 005	16 521	19 062	87	93
COSAUTLÁN DE CARVAJAL	13 086	1 697	1 783	4 664	4 880	28	34
COSCOMATEPEC	40 044	6 529	6 671	12 851	13 945	23	25
COSOLEACAQUE	94 603	16 064	15 789	28 945	33 172	248	385
COTAXTLA	17 099	2 281	2 300	5 991	6 447	38	42
COXQUIHUI	13 285	2 433	2 274	4 038	4 507	15	18
COYUTLA	18 836	3 352	3 254	5 621	6 508	46	55
CUICHAPA	9 864	1 503	1 626	3 006	3 699	12	18
CUITLÁHUAC	20 922	2 920	3 071	6 616	8 133	85	97
CHACALTIANGUIS	10 502	1 371	1 391	3 528	3 834	150	228
CHALMA	11 873	2 146	1 894	3 664	4 077	31	61
CHICONAMEL	6 016	1 213	1 134	1 782	1 874	7	6
CHICONQUIACO	10 947	1 824	1 699	3 587	3 795	25	17
CHICONTEPEC	50 855	9 439	9 261	15 073	16 975	53	54

(Continúa)

POBLACIÓN DE 5 Y MÁS AÑOS POR MUNICIPIO SEGÚN CONDICIÓN DE ASISTENCIA ESCOLAR Y SEXO
Al 17 de octubre de 2005

CUADRO 6.4

MUNICIPIO	TOTAL	ASISTE		NO ASISTE		NO ESPECIFICADO	
		HOMBRES	MUJERES	HOMBRES	MUJERES	HOMBRES	MUJERES
CHINAMECA	12 736	1 949	1 952	4 125	4 692	6	12
CHINAMPA DE GOROSTIZA	12 735	2 186	2 096	4 009	4 410	15	19
CHOCAMÁN	14 663	2 145	2 180	4 905	5 411	14	8
CHONTLA	13 155	2 550	2 389	3 995	4 181	24	16
CHUMATLÁN	3 022	559	576	888	992	4	3
EL HIGO	16 759	2 553	2 458	5 773	5 968	5	2
EMILIANO ZAPATA	44 289	6 623	6 553	14 944	16 024	66	79
ESPINAL	22 321	4 176	3 978	6 628	7 370	76	93
FILOMENO MATA	11 814	2 207	2 136	3 652	3 753	35	31
FORTÍN	47 611	7 334	7 458	14 772	17 970	38	39
GUTIÉRREZ ZAMORA	22 329	3 337	3 434	7 022	8 473	23	40
HIDALGOTITLÁN	15 608	2 915	2 819	4 772	5 018	27	57
HUATUSCO	43 492	7 146	7 390	13 500	15 431	8	17
HUAYACOCOTLA	16 952	2 798	2 774	5 271	6 034	34	41
HUEYAPAN DE OCAMPO	34 362	5 686	5 577	10 757	12 219	55	68
HUILOAPAN	5 588	838	852	1 797	2 094	4	3
IGNACIO DE LA LLAVE	15 897	2 384	2 363	5 254	5 858	17	21
ILAMATLÁN	11 752	1 901	1 973	3 654	4 137	34	53
ISLA	34 672	5 009	5 231	11 626	12 633	75	98
IXCATEPEC	11 542	2 265	2 184	3 424	3 657	4	8
IXHUACÁN DE LOS REYES	8 779	1 283	1 366	3 092	3 009	13	16
IXHUATLÁN DE MADERO	43 725	8 409	7 879	12 870	14 483	36	48
IXHUATLÁN DEL CAFÉ	17 085	2 869	2 875	5 476	5 778	41	46
IXHUATLÁN DEL SURESTE	12 738	2 170	2 059	4 064	4 377	28	40
IXHUATLANCILLO	13 773	2 085	2 101	4 428	5 119	16	24
IXMATLAHUACAN	5 215	684	697	1 896	1 926	9	3
IXTACZOQUITLÁN	53 987	8 496	8 567	17 234	19 538	80	72
JALACINGO	32 493	5 019	4 942	10 812	11 613	48	59
JALCOMULCO	4 285	505	513	1 649	1 597	12	9
JÁLTIPAN	34 016	5 371	5 458	10 652	12 410	59	66
JAMAPA	8 998	1 326	1 221	3 057	3 321	40	33
JESÚS CARRANZA	21 547	3 734	3 693	6 716	7 253	70	81
JILOTEPEC	12 251	1 798	1 955	3 968	4 499	9	22
JOSÉ AZUETA	20 828	3 086	3 132	6 796	7 552	131	131
JUAN RODRÍGUEZ CLARA	31 123	4 643	4 744	10 361	11 186	88	101
JUCHIQUE DE FERRER	14 740	2 263	2 374	4 809	5 160	66	68
LA ANTIGUA	22 965	3 353	3 119	7 620	8 745	47	81
LA PERLA	15 543	2 502	2 472	5 030	5 328	97	114
LANDERO Y COSS	1 461	177	177	510	597	0	0
LAS CHOAPAS	61 932	10 972	10 409	18 625	21 689	95	142
LAS MINAS	2 391	376	357	848	800	3	7
LAS VIGAS DE RAMÍREZ	13 143	2 060	2 084	4 384	4 568	19	28
LERDO DE TEJADA	17 224	2 338	2 381	5 589	6 819	44	53
LOS REYES	4 133	752	724	1 198	1 241	114	104
MAGDALENA	2 267	400	421	740	701	1	4
MALTRATA	12 981	2 161	2 213	3 855	4 678	39	35
MANLIO FABIO ALTAMIRANO	18 619	2 465	2 364	6 590	7 094	54	52
MARIANO ESCOBEDO	25 738	4 471	4 529	7 632	8 979	67	60
MARTÍNEZ DE LA TORRE	87 298	13 016	13 350	28 342	32 045	244	301
MECATLÁN	9 715	1 763	1 717	2 970	3 210	19	36
MECAYAPAN	12 160	2 290	2 164	3 510	4 130	35	31
MEDELLÍN	33 999	4 691	4 695	11 552	12 729	161	171
MIAHUATLÁN	3 589	534	521	1 172	1 349	9	4
MINATITLÁN	138 007	22 599	21 984	42 473	49 470	688	793
MISANTLA	54 434	9 193	9 069	16 967	19 072	58	75
MIXTLA DE ALTAMIRANO	8 092	1 130	1 193	2 884	2 835	34	16
MOLOACÁN	14 466	2 511	2 419	4 413	5 078	15	30
NANCHITAL DE LÁZARO CÁRDENAS DEL RÍO	24 463	4 152	3 856	7 608	8 778	30	39
NAOLINCO	16 998	2 432	2 473	5 691	6 341	28	33

(Continúa)

POBLACIÓN DE 5 Y MÁS AÑOS POR MUNICIPIO SEGÚN CONDICIÓN DE ASISTENCIA ESCOLAR Y SEXO
Al 17 de octubre de 2005

CUADRO 6.4

MUNICIPIO	TOTAL	ASISTE		NO ASISTE		NO ESPECIFICADO	
		HOMBRES	MUJERES	HOMBRES	MUJERES	HOMBRES	MUJERES
NARANJAL	3 798	640	636	1 198	1 321	2	1
NARANJOS AMATLÁN	23 818	3 665	3 691	7 478	8 882	48	54
NAUTLA	9 223	1 223	1 373	3 204	3 414	5	4
NOGALES	28 744	4 498	4 389	9 010	10 672	85	90
OLUTA	12 368	2 040	2 013	3 826	4 465	13	11
OMEALCA	19 420	2 855	2 977	6 258	7 222	52	56
ORIZABA	106 763	15 838	15 699	32 996	41 800	198	232
OTATITLÁN	5 056	686	703	1 698	1 959	5	5
OTEAPAN	11 497	1 895	1 811	3 613	4 176	1	1
OZULUAMA DE MASCAREÑAS	21 037	2 942	2 749	7 760	7 468	62	56
PAJAPAN	13 223	2 406	2 161	4 116	4 517	7	16
PÁNUCO	82 348	12 731	12 221	27 813	29 322	118	143
PAPANTLA	138 109	22 642	21 751	43 594	49 748	175	199
PASO DE OVEJAS	27 243	3 679	3 538	9 701	10 229	43	53
PASO DEL MACHO	24 485	3 311	3 333	8 551	9 146	71	73
PEROTE	53 582	8 804	8 750	17 224	18 381	189	234
PLATÓN SÁNCHEZ	15 933	2 917	2 709	4 857	5 421	17	12
PLAYA VICENTE	34 294	5 380	5 562	10 688	12 469	88	107
POZA RICA DE HIDALGO	160 964	23 305	23 618	51 047	61 999	424	571
PUEBLO VIEJO	46 788	6 884	6 746	16 414	16 560	86	98
PUENTE NACIONAL	18 198	2 560	2 564	6 224	6 773	39	38
RAFAEL DELGADO	15 037	2 486	2 534	4 858	5 074	36	49
RAFAEL LUCIO	5 162	746	829	1 728	1 850	3	6
RÍO BLANCO	36 313	5 433	5 350	11 432	13 969	53	76
SALTABARRANCA	5 308	669	683	1 863	2 083	5	5
SAN ANDRÉS TENEJAPAN	2 176	327	323	668	715	57	86
SAN ANDRÉS TUXTLA	133 312	20 818	19 193	42 469	50 423	174	235
SAN JUAN EVANGELISTA	27 986	4 400	4 362	9 077	9 999	60	88
SAN RAFAEL	25 909	3 683	3 604	8 908	9 593	53	68
SANTIAGO SOCHIAPAN	6 744	1 169	1 127	2 045	2 375	9	19
SANTIAGO TUXTLA	49 583	7 255	6 833	16 447	18 715	142	191
SAYULA DE ALEMÁN	25 858	4 542	4 207	7 941	9 058	50	60
SOCONUSCO	11 326	1 986	1 925	3 473	3 926	9	7
SOCHIAPA	2 796	452	449	939	956	0	0
SOLEDAD ATZOMPA	16 337	2 358	2 447	5 672	5 788	44	28
SOLEDAD DE DOBLADO	24 423	3 289	3 107	8 571	9 291	72	93
SOTEAPAN	24 320	4 558	4 233	7 170	8 206	69	84
TAMALÍN	10 220	1 695	1 648	3 395	3 469	10	3
TAMIAHUA	22 107	3 610	3 586	7 425	7 375	63	48
TAMPICO ALTO	10 938	1 580	1 454	4 053	3 817	18	16
TANCOCO	5 347	888	823	1 755	1 872	4	5
TANTIMA	12 086	1 971	1 852	4 096	4 142	11	14
TANTOYUCA	86 384	16 402	15 496	26 346	27 663	220	257
TATAHUICAPAN DE JUÁREZ	10 950	2 105	2 022	3 061	3 713	24	25
TATATILA	4 493	746	637	1 585	1 482	16	27
TECOLUTLA	22 130	3 471	3 388	7 347	7 870	20	34
TEHUIPANGO	17 086	2 886	2 613	5 165	6 119	162	141
TEMAPACHE	91 392	15 675	15 594	28 887	31 086	72	78
TEMPOAL	29 844	5 230	4 816	9 416	10 155	99	128
TENAMPA	5 031	728	764	1 670	1 867	1	1
TENOCHTITLÁN	4 365	723	794	1 253	1 593	1	1
TEOCELO	12 822	1 869	1 825	4 247	4 813	36	32
TEPATLAXCO	6 771	1 078	1 028	2 345	2 316	1	3
TEPETLÁN	7 844	1 009	987	2 968	2 865	9	6
TEPETZINTLA	12 358	2 300	2 154	3 770	4 121	6	7
TEQUILA	10 402	1 779	1 788	3 280	3 461	48	46
TEXCATEPEC	8 302	1 426	1 404	2 499	2 711	110	152
TEXHUACÁN	4 113	699	785	1 218	1 332	38	41
TEXISTEPEC	16 445	2 789	2 697	5 274	5 643	13	29
TEZONAPA	42 574	6 771	6 767	13 746	15 083	87	120

(Continúa)

POBLACIÓN DE 5 Y MÁS AÑOS POR MUNICIPIO SEGÚN CONDICIÓN DE ASISTENCIA ESCOLAR Y SEXO
Al 17 de octubre de 2005

CUADRO 6.4

MUNICIPIO	TOTAL	ASISTE		NO ASISTE		NO ESPECIFICADO	
		HOMBRES	MUJERES	HOMBRES	MUJERES	HOMBRES	MUJERES
TIERRA BLANCA	78 826	11 847	11 993	25 016	29 446	247	277
TIHUATLÁN	72 782	11 885	11 886	23 061	25 576	155	219
TLACOJALPAN	4 021	547	504	1 420	1 488	31	31
TLACOLULAN	8 162	1 468	1 418	2 607	2 651	11	7
TLACOTALPAN	12 761	1 699	1 721	4 474	4 817	26	24
TLACOTEPEC DE MEJÍA	3 173	477	531	1 075	1 088	1	1
TLACHICHILCO	9 458	1 751	1 637	2 772	3 281	7	10
TLALIXCOYAN	32 618	4 617	4 738	11 037	12 074	64	88
TLALNELHUAYOCAN	12 091	2 102	2 149	3 759	4 019	28	34
TLALTETELA	11 958	1 772	1 828	4 151	4 194	6	7
TLAPACOYAN	48 121	6 981	7 145	15 866	17 904	108	117
TLAQUILPA	5 616	956	1 052	1 621	1 956	13	18
TLILAPAN	3 964	699	689	1 232	1 306	22	16
TOMATLÁN	5 663	839	841	1 868	2 103	5	7
TONAYÁN	4 599	777	766	1 514	1 513	13	16
TOTUTLA	13 421	2 045	2 037	4 502	4 830	1	6
TRES VALLES	38 641	5 911	5 885	12 480	14 274	39	52
TÚXPAM	121 982	19 325	18 981	39 311	43 804	275	286
TUXTILLA	2 002	262	245	705	758	13	19
URSULO GALVÁN	24 859	3 525	3 400	8 246	9 626	27	35
UXPANAPA	21 938	4 110	4 182	6 655	6 795	90	106
VEGA DE ALATORRE	16 915	2 471	2 526	5 483	6 270	71	94
VERACRUZ	456 145	65 630	65 639	145 962	174 542	1 966	2 406
VILLA ALDAMA	8 112	1 344	1 266	2 650	2 829	11	12
XALAPA	369 775	59 430	60 875	109 319	137 558	1 100	1 493
XICO	28 454	3 896	3 968	9 724	10 256	273	337
XOXOCOTLA	4 070	754	711	1 331	1 253	12	9
YANGA	14 020	1 810	1 990	4 535	5 596	41	48
YECUATLA	10 365	1 734	1 649	3 248	3 726	4	4
ZACUALPAN	5 939	959	951	1 896	2 121	6	6
ZARAGOZA	8 734	1 594	1 439	2 617	3 060	13	11
ZENTLA	10 849	1 451	1 449	3 936	4 001	6	6
ZONGOLICA	34 286	5 547	5 653	11 053	11 496	256	281
ZONTECOMATLÁN DE LÓPEZ Y FUENTES	11 367	1 958	1 886	3 624	3 879	12	8
ZOZOCOLCO DE HIDALGO	10 884	1 884	1 780	3 419	3 783	10	8

FUENTE: **INEGI.** *II Conteo de Población y Vivienda 2005*.

POBLACIÓN DE 5 Y MÁS AÑOS QUE NO ASISTE A LA ESCUELA POR PRINCIPALES MUNICIPIOS SEGÚN SEXO

Gráfica 6.2

Al 17 de octubre de 2005

(Porcentaje)

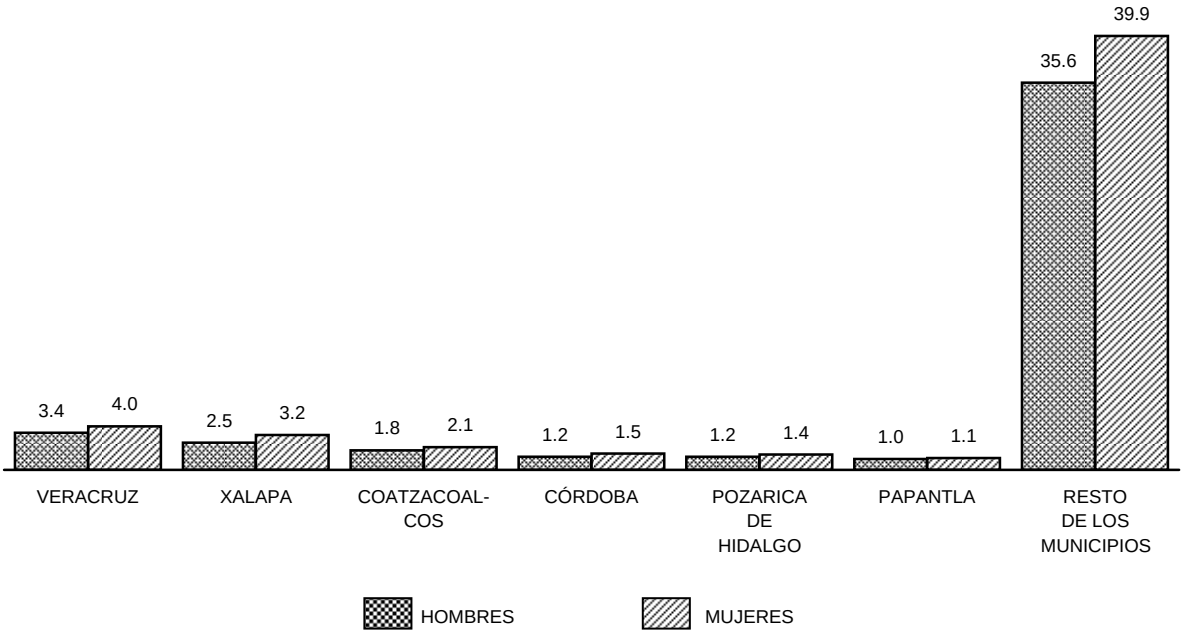

FUENTE: Cuadro 6.4

POBLACIÓN DE 5 Y MÁS AÑOS POR SEXO Y EDAD
SEGÚN NIVEL DE ESCOLARIDAD
Al 17 de octubre de 2005

CUADRO 6.5
(1ª Parte)

SEXO EDAD	TOTAL	SIN ESCO-LARIDAD	PREES-COLAR	PRIMARIA						
				1 GRADO	2 GRADOS	3 GRADOS	4 GRADOS	5 GRADOS	6 GRADOS	NO ESPE-CIFICADO
TOTAL	**6 370 647**	**669 313**	**260 154**	**292 949**	**408 988**	**497 154**	**316 253**	**256 070**	**1 017 005**	**6 071**
5 AÑOS	146 093	16 316	118 369	NA	NA	NA	NA	NA	NA	NA
6 AÑOS	137 739	5 878	103 777	24 076	NA	NA	NA	NA	NA	0
7 AÑOS	142 228	3 249	28 158	87 926	20 305	NA	NA	NA	NA	0
8 AÑOS	146 958	2 427	5 227	36 404	82 086	18 423	NA	NA	NA	1 266
9 AÑOS	147 682	1 965	1 805	10 532	37 281	79 088	15 022	NA	NA	863
10 AÑOS	158 953	2 207	1 024	4 638	14 530	41 935	77 451	14 796	NA	760
11 AÑOS	151 398	2 100	688	1 918	5 842	14 657	39 003	72 960	12 314	118
12 AÑOS	162 555	2 544	551	1 750	3 218	7 874	16 665	37 352	75 923	127
13 AÑOS	160 613	2 738	331	2 771	2 074	4 174	7 877	16 054	42 169	73
14 AÑOS	157 591	3 127	224	1 669	2 667	2 647	4 140	7 852	24 704	55
15 Y MÁS AÑOS	4 858 837	626 762	0	121 265	240 985	328 356	156 095	107 056	861 895	2 809
HOMBRES	3 047 745	268 434	133 477	147 732	203 614	247 007	153 834	124 038	474 407	2 980
5 AÑOS	73 840	8 310	59 843	NA	NA	NA	NA	NA	NA	NA
6 AÑOS	70 099	2 961	52 921	12 212	NA	NA	NA	NA	NA	0
7 AÑOS	72 613	1 715	15 220	44 252	10 122	NA	NA	NA	NA	0
8 AÑOS	74 706	1 307	2 953	19 556	40 680	8 988	NA	NA	NA	648
9 AÑOS	74 852	1 043	987	6 163	19 712	38 690	7 249	NA	NA	432
10 AÑOS	81 060	1 179	581	2 842	8 482	22 225	37 518	7 055	NA	377
11 AÑOS	76 338	1 148	377	1 189	3 440	8 382	20 296	34 598	5 976	58
12 AÑOS	82 967	1 364	307	985	2 025	4 783	9 574	19 636	36 161	52
13 AÑOS	81 650	1 472	163	1 338	1 231	2 456	4 619	9 146	21 751	41
14 AÑOS	79 852	1 707	125	872	1 363	1 503	2 465	4 599	13 140	29
15 Y MÁS AÑOS	2 279 768	246 228	0	58 323	116 559	159 980	72 113	49 004	397 379	1 343
MUJERES	3 322 902	400 879	126 677	145 217	205 374	250 147	162 419	132 032	542 598	3 091
5 AÑOS	72 253	8 006	58 526	NA	NA	NA	NA	NA	NA	NA
6 AÑOS	67 640	2 917	50 856	11 864	NA	NA	NA	NA	NA	0
7 AÑOS	69 615	1 534	12 938	43 674	10 183	NA	NA	NA	NA	0

(Continúa)

POBLACIÓN DE 5 Y MÁS AÑOS POR SEXO Y EDAD
SEGÚN NIVEL DE ESCOLARIDAD
Al 17 de octubre de 2005

CUADRO 6.5
(1ª Parte)

SEXO EDAD	TOTAL	SIN ESCO-LARIDAD	PREES-COLAR	PRIMARIA						
				1 GRADO	2 GRADOS	3 GRADOS	4 GRADOS	5 GRADOS	6 GRADOS	NO ESPE-CIFICADO
8 AÑOS	72 252	1 120	2 274	16 848	41 406	9 435	NA	NA	NA	618
9 AÑOS	72 830	922	818	4 369	17 569	40 398	7 773	NA	NA	431
10 AÑOS	77 893	1 028	443	1 796	6 048	19 710	39 933	7 741	NA	383
11 AÑOS	75 060	952	311	729	2 402	6 275	18 707	38 362	6 338	60
12 AÑOS	79 588	1 180	244	765	1 193	3 091	7 091	17 716	39 762	75
13 AÑOS	78 963	1 266	168	1 433	843	1 718	3 258	6 908	20 418	32
14 AÑOS	77 739	1 420	99	797	1 304	1 144	1 675	3 253	11 564	26
15 Y MÁS AÑOS	2 579 069	380 534	0	62 942	124 426	168 376	83 982	58 052	464 516	1 466

POBLACIÓN DE 5 Y MÁS AÑOS POR SEXO Y EDAD
SEGÚN NIVEL DE ESCOLARIDAD
Al 17 de octubre de 2005

CUADRO 6.5
(2ª Parte y última)

SEXO EDAD	SECUNDARIA	ESTUDIOS TÉCNICOS O COMERCIALES CON PRIMARIA TERMINADA	CON EDUCACIÓN POSBÁSICA a/	NO ESPECIFICADO
TOTAL	**1 255 106**	**9 223**	**1 304 450**	**77 911**
5 AÑOS	NA	NA	NA	11 408
6 AÑOS	NA	NA	NA	4 008
7 AÑOS	NA	NA	NA	2 590
8 AÑOS	NA	NA	NA	1 125
9 AÑOS	NA	NA	NA	1 126
10 AÑOS	NA	NA	NA	1 612
11 AÑOS	NA	NA	NA	1 798
12 AÑOS	14 219	0	NA	2 332
13 AÑOS	81 824	1	NA	527
14 AÑOS	109 855	0	NA	651
15 Y MÁS AÑOS	1 049 208	9 222	1 304 450	50 734
HOMBRES	620 576	1 489	637 044	33 113
5 AÑOS	NA	NA	NA	5 687
6 AÑOS	NA	NA	NA	2 005
7 AÑOS	NA	NA	NA	1 304
8 AÑOS	NA	NA	NA	574
9 AÑOS	NA	NA	NA	576
10 AÑOS	NA	NA	NA	801
11 AÑOS	NA	NA	NA	874
12 AÑOS	6 902	0	NA	1 178
13 AÑOS	39 148	0	NA	285
14 AÑOS	53 749	0	NA	300
15 Y MÁS AÑOS	520 777	1 489	637 044	19 529
MUJERES	634 530	7 734	667 406	44 798
5 AÑOS	NA	NA	NA	5 721
6 AÑOS	NA	NA	NA	2 003
7 AÑOS	NA	NA	NA	1 286

(Continúa)

POBLACIÓN DE 5 Y MÁS AÑOS POR SEXO Y EDAD
SEGÚN NIVEL DE ESCOLARIDAD
Al 17 de octubre de 2005

CUADRO 6.5
(2ª Parte y última)

SEXO EDAD	SECUNDARIA	ESTUDIOS TÉCNICOS O COMERCIALES CON PRIMARIA TERMINADA	CON EDUCACIÓN POSBÁSICA a/	NO ESPECIFICADO
8 AÑOS	NA	NA	NA	551
9 AÑOS	NA	NA	NA	550
10 AÑOS	NA	NA	NA	811
11 AÑOS	NA	NA	NA	924
12 AÑOS	7 317	0	NA	1 154
13 AÑOS	42 676	1	NA	242
14 AÑOS	56 106	0	NA	351
15 Y MÁS AÑOS	528 431	7 733	667 406	31 205

a/ Comprende a la población con algún grado aprobado en estudios técnicos o comerciales con secundaria terminada (o profesionales técnicos), preparatoria o bachillerato, normal básica, técnico superior, licenciatura o equivalente, maestría y doctorado. En la denominación del XII Censo General de Población y Vivienda 2000 corresponde a la población con instrucción media superior y superior.

FUENTE: **INEGI.** *II Conteo de Población y Vivienda 2005*.

POBLACIÓN DE 5 Y MÁS AÑOS POR MUNICIPIO Y SEXO
SEGÚN NIVEL DE ESCOLARIDAD
Al 17 de octubre de 2005

CUADRO 6.6
(1ª Parte)

MUNICIPIO SEXO	TOTAL	SIN ESCO-LARIDAD	PREES-COLAR	PRIMARIA						
				1 GRADO	2 GRADOS	3 GRADOS	4 GRADOS	5 GRADOS	6 GRADOS	NO ESPE-CIFICADO
ESTADO	**6 370 647**	**669 313**	**260 154**	**292 949**	**408 988**	**497 154**	**316 253**	**256 070**	**1 017 005**	**6 071**
HOMBRES	3 047 745	268 434	133 477	147 732	203 614	247 007	153 834	124 038	474 407	2 980
MUJERES	3 322 902	400 879	126 677	145 217	205 374	250 147	162 419	132 032	542 598	3 091
ACAJETE	6 658	910	391	442	551	762	374	331	1 150	12
HOMBRES	3 436	466	218	230	301	408	187	167	579	6
MUJERES	3 222	444	173	212	250	354	187	164	571	6
ACATLÁN	2 588	274	107	156	245	262	210	137	570	3
HOMBRES	1 249	111	50	81	126	122	102	63	273	0
MUJERES	1 339	163	57	75	119	140	108	74	297	3
ACAYUCAN	71 748	8 668	2 828	3 518	4 599	5 451	3 570	2 920	10 704	44
HOMBRES	33 901	3 067	1 432	1 816	2 266	2 667	1 735	1 425	4 864	22
MUJERES	37 847	5 601	1 396	1 702	2 333	2 784	1 835	1 495	5 840	22
ACTOPAN	34 786	4 710	1 161	1 633	2 596	4 050	2 215	1 563	5 578	22
HOMBRES	16 794	2 315	598	875	1 302	1 956	1 066	763	2 518	10
MUJERES	17 992	2 395	563	758	1 294	2 094	1 149	800	3 060	12
ACULA	4 302	809	164	226	327	398	211	181	629	2
HOMBRES	2 121	404	89	124	173	207	104	79	285	0
MUJERES	2 181	405	75	102	154	191	107	102	344	2
ACULTZINGO	16 366	1 820	785	909	1 377	1 723	1 138	888	3 302	15
HOMBRES	7 872	748	408	459	671	891	551	427	1 578	8
MUJERES	8 494	1 072	377	450	706	832	587	461	1 724	7
AGUA DULCE	39 704	2 696	1 534	1 712	2 222	2 926	1 798	1 473	6 383	18
HOMBRES	19 011	1 016	825	820	1 032	1 373	866	716	2 980	7
MUJERES	20 693	1 680	709	892	1 190	1 553	932	757	3 403	11
ALPATLÁHUAC	7 794	1 824	501	406	644	733	494	395	1 187	8
HOMBRES	3 827	868	254	203	321	358	234	194	573	1
MUJERES	3 967	956	247	203	323	375	260	201	614	7
ALTO LUCERO DE GUTIÉRREZ BARRIOS	23 662	4 150	917	1 155	1 875	2 797	1 538	1 028	4 162	9
HOMBRES	11 591	2 079	491	583	914	1 453	722	468	1 932	5
MUJERES	12 071	2 071	426	572	961	1 344	816	560	2 230	4
ALTOTONGA	49 192	7 654	2 679	3 624	4 864	4 848	2 941	2 273	8 264	16
HOMBRES	23 481	3 095	1 348	1 862	2 389	2 428	1 434	1 107	3 914	7
MUJERES	25 711	4 559	1 331	1 762	2 475	2 420	1 507	1 166	4 350	9

(Continúa)

POBLACIÓN DE 5 Y MÁS AÑOS POR MUNICIPIO Y SEXO
SEGÚN NIVEL DE ESCOLARIDAD
Al 17 de octubre de 2005

CUADRO 6.6
(1ª Parte)

MUNICIPIO SEXO	TOTAL	SIN ESCO-LARIDAD	PREES-COLAR	PRIMARIA						
				1 GRADO	2 GRADOS	3 GRADOS	4 GRADOS	5 GRADOS	6 GRADOS	NO ESPE-CIFICADO
ALVARADO	43 997	4 673	1 642	1 790	2 458	3 572	1 949	1 748	6 921	14
HOMBRES	21 915	2 371	879	939	1 173	1 765	949	859	3 335	5
MUJERES	22 082	2 302	763	851	1 285	1 807	1 000	889	3 586	9
AMATITLÁN	6 569	1 135	213	244	516	576	375	264	1 093	4
HOMBRES	3 182	592	120	120	255	277	156	135	489	3
MUJERES	3 387	543	93	124	261	299	219	129	604	1
AMATLÁN DE LOS REYES	34 571	3 018	1 493	1 771	2 527	3 023	1 774	1 424	6 223	19
HOMBRES	16 432	1 225	820	897	1 229	1 467	868	724	2 934	9
MUJERES	18 139	1 793	673	874	1 298	1 556	906	700	3 289	10
ÁNGEL R. CABADA	30 043	5 339	1 134	1 590	2 376	2 808	1 594	1 254	4 544	11
HOMBRES	14 510	2 395	563	802	1 186	1 418	743	611	2 105	5
MUJERES	15 533	2 944	571	788	1 190	1 390	851	643	2 439	6
APAZAPAN	3 235	298	131	172	305	279	209	146	578	1
HOMBRES	1 588	134	74	91	154	138	114	72	258	1
MUJERES	1 647	164	57	81	151	141	95	74	320	0
AQUILA	1 424	375	72	79	132	159	88	78	250	1
HOMBRES	650	132	39	35	72	86	46	33	134	1
MUJERES	774	243	33	44	60	73	42	45	116	0
ASTACINGA	4 160	1 249	264	287	342	355	264	234	552	4
HOMBRES	1 859	406	141	161	188	183	124	103	253	2
MUJERES	2 301	843	123	126	154	172	140	131	299	2
ATLAHUILCO	7 667	2 095	408	594	752	771	463	356	1 146	2
HOMBRES	3 687	723	205	311	424	418	245	196	612	1
MUJERES	3 980	1 372	203	283	328	353	218	160	534	1
ATOYAC	19 616	1 882	817	864	1 400	1 672	971	846	3 636	8
HOMBRES	9 195	745	406	416	673	830	465	401	1 764	6
MUJERES	10 421	1 137	411	448	727	842	506	445	1 872	2
ATZACAN	15 560	2 598	762	795	1 103	1 366	937	686	2 921	7
HOMBRES	7 617	1 115	432	404	547	670	446	322	1 367	2
MUJERES	7 943	1 483	330	391	556	696	491	364	1 554	5
ATZALAN	38 558	6 891	1 710	2 617	3 704	4 041	2 362	1 954	6 307	27
HOMBRES	18 944	3 128	879	1 353	1 853	2 097	1 195	984	3 081	10
MUJERES	19 614	3 763	831	1 264	1 851	1 944	1 167	970	3 226	17
AYAHUALULCO	20 012	5 655	1 293	1 577	1 946	1 987	1 401	1 045	2 693	11
HOMBRES	9 969	2 740	677	831	980	1 012	675	508	1 342	5
MUJERES	10 043	2 915	616	746	966	975	726	537	1 351	6

(Continúa)

POBLACIÓN DE 5 Y MÁS AÑOS POR MUNICIPIO Y SEXO
SEGÚN NIVEL DE ESCOLARIDAD
Al 17 de octubre de 2005

CUADRO 6.6
(1ª Parte)

MUNICIPIO SEXO	TOTAL	SIN ESCO-LARIDAD	PREES-COLAR	PRIMARIA						
				1 GRADO	2 GRADOS	3 GRADOS	4 GRADOS	5 GRADOS	6 GRADOS	NO ESPE-CIFICADO
BANDERILLA	15 735	872	678	642	838	983	704	603	2 497	33
HOMBRES	7 371	346	335	294	385	449	337	292	1 206	15
MUJERES	8 364	526	343	348	453	534	367	311	1 291	18
BENITO JUÁREZ	14 507	2 008	812	899	1 071	1 605	999	863	2 560	33
HOMBRES	7 058	651	412	456	552	835	519	434	1 224	18
MUJERES	7 449	1 357	400	443	519	770	480	429	1 336	15
BOCA DEL RÍO	128 320	5 032	3 833	3 551	4 636	6 004	3 897	3 489	18 439	153
HOMBRES	59 660	1 769	1 965	1 669	2 131	2 670	1 879	1 682	8 117	70
MUJERES	68 660	3 263	1 868	1 882	2 505	3 334	2 018	1 807	10 322	83
CALCAHUALCO	10 571	2 800	666	567	926	1 196	716	630	1 580	9
HOMBRES	5 389	1 304	352	287	492	630	342	317	841	4
MUJERES	5 182	1 496	314	280	434	566	374	313	739	5
CAMARÓN DE TEJEDA	5 168	562	178	303	547	676	349	269	909	4
HOMBRES	2 534	245	99	148	302	344	168	141	382	2
MUJERES	2 634	317	79	155	245	332	181	128	527	2
CAMERINO Z. MENDOZA	34 906	3 268	1 263	1 195	1 545	1 880	1 416	1 102	5 320	18
HOMBRES	16 298	1 262	609	575	763	909	658	526	2 464	11
MUJERES	18 608	2 006	654	620	782	971	758	576	2 856	7
CARLOS A. CARRILLO	20 263	2 392	561	805	1 224	1 617	941	793	3 539	12
HOMBRES	9 623	995	281	386	575	784	450	375	1 676	5
MUJERES	10 640	1 397	280	419	649	833	491	418	1 863	7
CARRILLO PUERTO	13 024	2 555	513	731	1 198	1 461	845	662	2 737	12
HOMBRES	6 170	1 099	271	355	617	739	403	317	1 225	6
MUJERES	6 854	1 456	242	376	581	722	442	345	1 512	6
CASTILLO DE TEAYO	16 762	2 091	746	829	1 187	1 317	885	768	3 041	5
HOMBRES	8 297	919	377	471	596	745	454	395	1 448	3
MUJERES	8 465	1 172	369	358	591	572	431	373	1 593	2
CATEMACO	41 645	6 740	2 001	2 128	3 080	3 512	2 240	1 809	6 313	16
HOMBRES	19 955	2 674	1 035	1 064	1 513	1 730	1 084	855	2 883	10
MUJERES	21 690	4 066	966	1 064	1 567	1 782	1 156	954	3 430	6
CAZONES	20 876	2 402	732	1 241	1 641	2 008	1 314	1 015	3 697	25
HOMBRES	10 126	930	346	622	833	1 050	649	499	1 707	11
MUJERES	10 750	1 472	386	619	808	958	665	516	1 990	14
CERRO AZUL	22 707	1 355	757	848	1 030	1 446	907	760	3 502	9
HOMBRES	10 670	457	397	415	489	663	407	374	1 473	5
MUJERES	12 037	898	360	433	541	783	500	386	2 029	4

(Continúa)

POBLACIÓN DE 5 Y MÁS AÑOS POR MUNICIPIO Y SEXO
SEGÚN NIVEL DE ESCOLARIDAD
Al 17 de octubre de 2005

CUADRO 6.6
(1ª Parte)

MUNICIPIO SEXO	TOTAL	SIN ESCO-LARIDAD	PREES-COLAR	PRIMARIA						
				1 GRADO	2 GRADOS	3 GRADOS	4 GRADOS	5 GRADOS	6 GRADOS	NO ESPE-CIFICADO
CITLALTÉPETL	9 926	1 602	507	548	751	832	598	483	1 737	3
HOMBRES	4 878	605	240	270	411	461	324	249	814	2
MUJERES	5 048	997	267	278	340	371	274	234	923	1
COACOATZINTLA	7 188	1 027	377	470	647	687	436	298	1 373	3
HOMBRES	3 441	420	202	239	319	365	198	130	678	1
MUJERES	3 747	607	175	231	328	322	238	168	695	2
COAHUITLÁN	6 376	1 410	338	353	628	665	462	341	650	9
HOMBRES	3 157	479	179	189	367	368	271	184	327	3
MUJERES	3 219	931	159	164	261	297	191	157	323	6
COATEPEC	71 632	5 033	2 701	2 944	4 043	4 934	3 228	2 612	11 232	55
HOMBRES	34 291	2 080	1 448	1 459	1 914	2 322	1 613	1 243	5 493	26
MUJERES	37 341	2 953	1 253	1 485	2 129	2 612	1 615	1 369	5 739	29
COATZACOALCOS	252 678	13 898	9 080	8 730	11 148	13 653	9 338	8 021	36 589	140
HOMBRES	120 723	4 484	4 680	4 180	5 263	6 360	4 470	3 821	16 184	70
MUJERES	131 955	9 414	4 400	4 550	5 885	7 293	4 868	4 200	20 405	70
COATZINTLA	38 826	2 958	1 592	1 529	1 991	2 398	1 625	1 324	5 698	15
HOMBRES	18 575	1 088	833	759	1 004	1 206	818	645	2 601	9
MUJERES	20 251	1 870	759	770	987	1 192	807	679	3 097	6
COETZALA	1 720	245	101	112	148	229	97	81	297	0
HOMBRES	817	113	55	53	76	103	55	33	132	0
MUJERES	903	132	46	59	72	126	42	48	165	0
COLIPA	5 242	718	292	406	492	524	344	244	948	0
HOMBRES	2 541	336	134	212	250	286	155	120	432	0
MUJERES	2 701	382	158	194	242	238	189	124	516	0
COMAPA	15 192	2 580	826	882	1 675	1 956	1 092	813	2 694	3
HOMBRES	7 658	1 236	438	463	892	1 028	552	416	1 371	1
MUJERES	7 534	1 344	388	419	783	928	540	397	1 323	2
CÓRDOBA	168 827	9 443	6 433	6 425	8 419	10 860	6 693	5 838	26 750	81
HOMBRES	77 729	3 278	3 253	3 083	3 849	5 112	3 206	2 776	12 307	45
MUJERES	91 098	6 165	3 180	3 342	4 570	5 748	3 487	3 062	14 443	36
COSAMALOAPAN DE CARPIO	49 856	5 730	1 904	2 275	2 936	3 333	2 220	1 812	7 924	29
HOMBRES	23 696	2 604	1 017	1 141	1 423	1 569	1 069	881	3 661	13
MUJERES	26 160	3 126	887	1 134	1 513	1 764	1 151	931	4 263	16
COSAUTLÁN DE CARVAJAL	13 086	1 949	639	730	1 418	1 870	880	595	2 148	10
HOMBRES	6 389	822	328	360	711	918	440	274	1 095	3
MUJERES	6 697	1 127	311	370	707	952	440	321	1 053	7

(Continúa)

POBLACIÓN DE 5 Y MÁS AÑOS POR MUNICIPIO Y SEXO
SEGÚN NIVEL DE ESCOLARIDAD
Al 17 de octubre de 2005

CUADRO 6.6
(1ª Parte)

MUNICIPIO SEXO	TOTAL	SIN ESCO-LARIDAD	PREES-COLAR	PRIMARIA						
				1 GRADO	2 GRADOS	3 GRADOS	4 GRADOS	5 GRADOS	6 GRADOS	NO ESPE-CIFICADO
COSCOMATEPEC	40 044	9 549	2 594	2 333	3 440	4 142	2 409	1 764	5 545	22
HOMBRES	19 403	4 401	1 340	1 212	1 742	2 145	1 202	842	2 670	7
MUJERES	20 641	5 148	1 254	1 121	1 698	1 997	1 207	922	2 875	15
COSOLEACAQUE	94 603	7 783	3 564	3 743	4 893	5 858	4 186	3 470	14 807	175
HOMBRES	45 257	2 492	1 837	1 793	2 293	2 799	1 904	1 653	6 810	86
MUJERES	49 346	5 291	1 727	1 950	2 600	3 059	2 282	1 817	7 997	89
COTAXTLA	17 099	2 081	578	1 143	1 618	2 003	985	701	3 301	17
HOMBRES	8 310	931	309	590	802	988	476	333	1 527	8
MUJERES	8 789	1 150	269	553	816	1 015	509	368	1 774	9
COXQUIHUI	13 285	3 036	689	664	901	964	716	587	1 806	14
HOMBRES	6 486	1 227	359	357	504	516	368	285	847	3
MUJERES	6 799	1 809	330	307	397	448	348	302	959	11
COYUTLA	18 836	4 125	870	936	1 409	1 502	1 092	933	2 575	10
HOMBRES	9 019	1 571	435	501	778	780	499	484	1 176	7
MUJERES	9 817	2 554	435	435	631	722	593	449	1 399	3
CUICHAPA	9 864	1 010	453	562	757	959	563	453	1 627	2
HOMBRES	4 521	388	224	289	346	466	269	225	738	2
MUJERES	5 343	622	229	273	411	493	294	228	889	0
CUITLÁHUAC	20 922	2 184	697	1 072	1 389	1 934	1 095	848	3 809	26
HOMBRES	9 621	916	357	530	663	930	527	397	1 707	13
MUJERES	11 301	1 268	340	542	726	1 004	568	451	2 102	13
CHACALTIANGUIS	10 502	1 262	314	482	867	1 002	536	453	1 749	11
HOMBRES	5 049	616	164	239	427	515	258	209	808	6
MUJERES	5 453	646	150	243	440	487	278	244	941	5
CHALMA	11 873	1 883	446	459	792	992	687	592	1 757	19
HOMBRES	5 841	699	243	232	395	518	347	307	853	11
MUJERES	6 032	1 184	203	227	397	474	340	285	904	8
CHICONAMEL	6 016	1 263	292	271	482	501	390	306	892	4
HOMBRES	3 002	500	142	132	246	269	193	153	443	3
MUJERES	3 014	763	150	139	236	232	197	153	449	1
CHICONQUIACO	10 947	2 158	594	677	1 177	1 322	786	536	1 948	15
HOMBRES	5 436	953	322	360	615	694	409	264	970	5
MUJERES	5 511	1 205	272	317	562	628	377	272	978	10
CHICONTEPEC	50 855	5 610	1 909	2 247	3 344	5 112	3 619	2 488	9 289	42
HOMBRES	24 565	1 797	997	1 088	1 641	2 611	1 772	1 215	4 457	20
MUJERES	26 290	3 813	912	1 159	1 703	2 501	1 847	1 273	4 832	22

(Continúa)

POBLACIÓN DE 5 Y MÁS AÑOS POR MUNICIPIO Y SEXO
SEGÚN NIVEL DE ESCOLARIDAD
Al 17 de octubre de 2005

CUADRO 6.6
(1ª Parte)

MUNICIPIO SEXO	TOTAL	SIN ESCO-LARIDAD	PREES-COLAR	PRIMARIA						
				1 GRADO	2 GRADOS	3 GRADOS	4 GRADOS	5 GRADOS	6 GRADOS	NO ESPE-CIFICADO
CHINAMECA	12 736	1 519	443	580	830	1 070	672	547	2 178	2
HOMBRES	6 080	538	198	294	398	479	333	276	1 046	1
MUJERES	6 656	981	245	286	432	591	339	271	1 132	1
CHINAMPA DE GOROSTIZA	12 735	1 497	559	704	958	1 192	742	587	2 479	7
HOMBRES	6 210	503	311	357	511	628	352	279	1 169	5
MUJERES	6 525	994	248	347	447	564	390	308	1 310	2
CHOCAMÁN	14 663	2 589	706	765	1 313	1 514	930	747	2 377	5
HOMBRES	7 064	1 127	359	372	632	764	445	383	1 164	4
MUJERES	7 599	1 462	347	393	681	750	485	364	1 213	1
CHONTLA	13 155	1 652	644	789	1 147	1 408	927	746	2 229	1
HOMBRES	6 569	630	324	404	598	757	468	375	1 083	1
MUJERES	6 586	1 022	320	385	549	651	459	371	1 146	0
CHUMATLÁN	3 022	727	155	113	195	212	158	127	346	2
HOMBRES	1 451	284	81	57	105	107	88	60	171	1
MUJERES	1 571	443	74	56	90	105	70	67	175	1
EL HIGO	16 759	1 619	727	824	1 208	1 348	878	627	2 476	6
HOMBRES	8 331	738	379	447	637	698	412	297	1 130	2
MUJERES	8 428	881	348	377	571	650	466	330	1 346	4
EMILIANO ZAPATA	44 289	2 979	1 894	1 987	2 926	4 362	2 519	1 843	7 423	16
HOMBRES	21 633	1 319	978	1 027	1 476	2 073	1 188	858	3 558	5
MUJERES	22 656	1 660	916	960	1 450	2 289	1 331	985	3 865	11
ESPINAL	22 321	3 855	1 054	1 210	1 624	1 800	1 169	1 006	2 896	8
HOMBRES	10 880	1 507	532	656	913	952	598	509	1 341	3
MUJERES	11 441	2 348	522	554	711	848	571	497	1 555	5
FILOMENO MATA	11 814	3 557	818	917	1 048	1 024	881	728	1 133	9
HOMBRES	5 894	1 355	406	492	579	552	478	397	643	7
MUJERES	5 920	2 202	412	425	469	472	403	331	490	2
FORTÍN	47 611	3 160	2 000	1 965	2 624	3 166	1 973	1 595	6 851	19
HOMBRES	22 144	1 155	997	954	1 288	1 490	930	775	3 125	10
MUJERES	25 467	2 005	1 003	1 011	1 336	1 676	1 043	820	3 726	9
GUTIÉRREZ ZAMORA	22 329	2 122	847	1 052	1 490	1 600	1 027	848	3 769	14
HOMBRES	10 382	793	415	535	737	840	508	420	1 655	3
MUJERES	11 947	1 329	432	517	753	760	519	428	2 114	11
HIDALGOTITLÁN	15 608	1 837	763	902	1 364	1 723	1 130	960	2 968	8
HOMBRES	7 714	787	379	502	721	906	532	436	1 473	3
MUJERES	7 894	1 050	384	400	643	817	598	524	1 495	5

(Continúa)

POBLACIÓN DE 5 Y MÁS AÑOS POR MUNICIPIO Y SEXO
SEGÚN NIVEL DE ESCOLARIDAD
Al 17 de octubre de 2005

CUADRO 6.6
(1ª Parte)

MUNICIPIO SEXO	TOTAL	SIN ESCO-LARIDAD	PREES-COLAR	PRIMARIA						
				1 GRADO	2 GRADOS	3 GRADOS	4 GRADOS	5 GRADOS	6 GRADOS	NO ESPE-CIFICADO
HUATUSCO	43 492	5 034	2 146	2 369	3 339	4 210	2 552	1 693	7 268	14
HOMBRES	20 654	2 020	1 139	1 154	1 613	2 124	1 278	819	3 403	6
MUJERES	22 838	3 014	1 007	1 215	1 726	2 086	1 274	874	3 865	8
HUAYACOCOTLA	16 952	2 762	857	965	1 396	1 922	834	713	3 195	7
HOMBRES	8 103	1 149	436	498	717	975	416	377	1 459	3
MUJERES	8 849	1 613	421	467	679	947	418	336	1 736	4
HUEYAPAN DE OCAMPO	34 362	6 120	1 197	1 706	2 624	2 979	1 785	1 578	4 549	105
HOMBRES	16 498	2 241	628	886	1 392	1 577	883	756	2 146	55
MUJERES	17 864	3 879	569	820	1 232	1 402	902	822	2 403	50
HUILOAPAN	5 588	336	261	234	308	432	291	218	961	1
HOMBRES	2 639	123	128	122	138	212	145	104	456	1
MUJERES	2 949	213	133	112	170	220	146	114	505	0
IGNACIO DE LA LLAVE	15 897	2 810	584	879	1 312	1 480	905	681	2 691	7
HOMBRES	7 655	1 339	313	462	674	756	450	329	1 255	4
MUJERES	8 242	1 471	271	417	638	724	455	352	1 436	3
ILAMATLÁN	11 752	3 910	612	554	891	1 060	702	596	1 623	8
HOMBRES	5 589	1 591	302	271	446	581	359	298	773	5
MUJERES	6 163	2 319	310	283	445	479	343	298	850	3
ISLA	34 672	5 112	1 370	1 745	2 490	3 233	2 134	1 669	5 599	35
HOMBRES	16 710	2 339	688	936	1 266	1 594	1 010	792	2 637	21
MUJERES	17 962	2 773	682	809	1 224	1 639	1 124	877	2 962	14
IXCATEPEC	11 542	1 312	413	591	920	1 057	757	560	2 264	36
HOMBRES	5 693	492	226	298	480	549	391	272	1 084	19
MUJERES	5 849	820	187	293	440	508	366	288	1 180	17
IXHUACÁN DE LOS REYES	8 779	1 791	430	552	966	1 060	596	390	1 388	5
HOMBRES	4 388	877	225	292	517	544	297	185	685	3
MUJERES	4 391	914	205	260	449	516	299	205	703	2
IXHUATLÁN DE MADERO	43 725	7 588	2 217	2 269	3 261	4 435	3 261	2 417	7 362	20
HOMBRES	21 315	2 575	1 114	1 137	1 707	2 385	1 662	1 256	3 673	12
MUJERES	22 410	5 013	1 103	1 132	1 554	2 050	1 599	1 161	3 689	8
IXHUATLÁN DEL CAFÉ	17 085	2 410	877	963	1 556	1 915	1 107	899	2 751	12
HOMBRES	8 386	1 088	454	518	793	990	510	448	1 326	5
MUJERES	8 699	1 322	423	445	763	925	597	451	1 425	7
IXHUATLÁN DEL SURESTE	12 738	1 192	467	709	959	1 033	716	543	2 201	13
HOMBRES	6 262	411	238	356	454	475	362	252	1 027	10
MUJERES	6 476	781	229	353	505	558	354	291	1 174	3

(Continúa)

POBLACIÓN DE 5 Y MÁS AÑOS POR MUNICIPIO Y SEXO
SEGÚN NIVEL DE ESCOLARIDAD
Al 17 de octubre de 2005

CUADRO 6.6
(1ª Parte)

MUNICIPIO SEXO	TOTAL	SIN ESCO-LARIDAD	PREES-COLAR	PRIMARIA						
				1 GRADO	2 GRADOS	3 GRADOS	4 GRADOS	5 GRADOS	6 GRADOS	NO ESPE-CIFICADO
IXHUATLANCILLO	13 773	2 567	664	773	809	955	643	544	2 025	11
HOMBRES	6 529	1 099	336	406	398	467	302	264	964	6
MUJERES	7 244	1 468	328	367	411	488	341	280	1 061	5
IXMATLAHUACAN	5 215	1 027	198	260	356	459	276	220	877	1
HOMBRES	2 589	495	109	142	196	247	140	94	424	1
MUJERES	2 626	532	89	118	160	212	136	126	453	0
IXTACZOQUITLÁN	53 987	3 875	2 341	2 410	3 192	4 015	2 695	2 085	8 589	21
HOMBRES	25 810	1 490	1 145	1 221	1 524	1 960	1 289	975	3 952	8
MUJERES	28 177	2 385	1 196	1 189	1 668	2 055	1 406	1 110	4 637	13
JALACINGO	32 493	4 945	1 729	2 047	3 153	3 397	2 042	1 663	7 014	16
HOMBRES	15 879	2 155	881	1 046	1 543	1 635	944	823	3 513	14
MUJERES	16 614	2 790	848	1 001	1 610	1 762	1 098	840	3 501	2
JALCOMULCO	4 285	584	116	270	445	526	396	234	611	4
HOMBRES	2 166	267	65	134	246	234	199	117	329	3
MUJERES	2 119	317	51	136	199	292	197	117	282	1
JÁLTIPAN	34 016	3 278	1 205	1 375	2 003	2 301	1 509	1 207	5 347	41
HOMBRES	16 082	1 082	594	657	968	1 068	678	555	2 565	17
MUJERES	17 934	2 196	611	718	1 035	1 233	831	652	2 782	24
JAMAPA	8 998	631	284	531	762	822	509	394	1 406	338
HOMBRES	4 423	274	152	281	402	389	273	207	664	175
MUJERES	4 575	357	132	250	360	433	236	187	742	163
JESÚS CARRANZA	21 547	2 926	900	1 403	1 905	2 148	1 224	1 103	3 885	56
HOMBRES	10 520	1 232	459	713	967	1 097	580	531	1 904	21
MUJERES	11 027	1 694	441	690	938	1 051	644	572	1 981	35
JILOTEPEC	12 251	1 118	654	528	866	1 110	641	513	2 280	7
HOMBRES	5 775	451	316	229	418	563	328	241	1 106	6
MUJERES	6 476	667	338	299	448	547	313	272	1 174	1
JOSÉ AZUETA	20 828	3 182	725	913	1 790	2 208	1 096	993	3 390	17
HOMBRES	10 013	1 457	367	490	946	1 137	534	457	1 533	6
MUJERES	10 815	1 725	358	423	844	1 071	562	536	1 857	11
JUAN RODRÍGUEZ CLARA	31 123	4 926	1 377	1 667	2 529	2 967	1 885	1 575	4 943	18
HOMBRES	15 092	2 203	728	885	1 269	1 511	913	764	2 290	9
MUJERES	16 031	2 723	649	782	1 260	1 456	972	811	2 653	9
JUCHIQUE DE FERRER	14 740	3 056	517	714	1 166	1 592	881	707	2 073	12
HOMBRES	7 138	1 387	262	362	595	833	449	348	964	9
MUJERES	7 602	1 669	255	352	571	759	432	359	1 109	3

(Continúa)

POBLACIÓN DE 5 Y MÁS AÑOS POR MUNICIPIO Y SEXO
SEGÚN NIVEL DE ESCOLARIDAD
Al 17 de octubre de 2005

CUADRO 6.6
(1ª Parte)

MUNICIPIO SEXO	TOTAL	SIN ESCO-LARIDAD	PREES-COLAR	PRIMARIA						
				1 GRADO	2 GRADOS	3 GRADOS	4 GRADOS	5 GRADOS	6 GRADOS	NO ESPE-CIFICADO
LA ANTIGUA	22 965	1 416	806	1 117	1 376	1 731	1 122	888	3 778	9
HOMBRES	11 020	572	420	557	675	844	533	421	1 739	5
MUJERES	11 945	844	386	560	701	887	589	467	2 039	4
LA PERLA	15 543	4 036	976	1 042	1 280	1 636	1 075	933	2 416	19
HOMBRES	7 629	1 898	506	552	666	832	511	449	1 192	9
MUJERES	7 914	2 138	470	490	614	804	564	484	1 224	10
LANDERO Y COSS	1 461	161	51	59	123	161	100	80	402	3
HOMBRES	687	51	29	28	66	85	43	38	191	0
MUJERES	774	110	22	31	57	76	57	42	211	3
LAS CHOAPAS	61 932	9 605	2 623	3 710	5 179	5 729	3 789	3 292	9 249	101
HOMBRES	29 692	3 948	1 386	1 933	2 660	2 879	1 801	1 536	4 403	44
MUJERES	32 240	5 657	1 237	1 777	2 519	2 850	1 988	1 756	4 846	57
LAS MINAS	2 391	398	167	232	243	295	146	93	526	1
HOMBRES	1 227	175	90	117	129	160	79	49	278	0
MUJERES	1 164	223	77	115	114	135	67	44	248	1
LAS VIGAS DE RAMÍREZ	13 143	1 432	729	785	1 081	1 287	716	593	2 606	7
HOMBRES	6 463	615	369	404	546	643	333	281	1 292	5
MUJERES	6 680	817	360	381	535	644	383	312	1 314	2
LERDO DE TEJADA	17 224	1 815	564	689	993	1 225	714	603	2 874	10
HOMBRES	7 971	704	282	353	487	594	349	270	1 297	3
MUJERES	9 253	1 111	282	336	506	631	365	333	1 577	7
LOS REYES	4 133	890	216	271	354	404	267	212	541	8
HOMBRES	2 064	335	120	149	201	216	139	99	273	6
MUJERES	2 069	555	96	122	153	188	128	113	268	2
MAGDALENA	2 267	462	123	126	188	183	159	124	365	1
HOMBRES	1 141	166	56	63	117	105	94	64	191	0
MUJERES	1 126	296	67	63	71	78	65	60	174	1
MALTRATA	12 981	1 949	717	699	1 023	1 096	767	548	2 340	4
HOMBRES	6 055	808	376	357	500	501	363	258	1 004	0
MUJERES	6 926	1 141	341	342	523	595	404	290	1 336	4
MANLIO FABIO ALTAMIRANO	18 619	1 617	627	1 225	1 532	2 198	1 080	829	3 652	15
HOMBRES	9 109	738	344	643	785	1 045	514	359	1 760	7
MUJERES	9 510	879	283	582	747	1 153	566	470	1 892	8
MARIANO ESCOBEDO	25 738	3 157	1 416	1 253	1 625	2 086	1 236	1 109	3 666	14
HOMBRES	12 170	1 418	735	668	801	999	589	548	1 631	9
MUJERES	13 568	1 739	681	585	824	1 087	647	561	2 035	5

(Continúa)

POBLACIÓN DE 5 Y MÁS AÑOS POR MUNICIPIO Y SEXO
SEGÚN NIVEL DE ESCOLARIDAD
Al 17 de octubre de 2005

CUADRO 6.6
(1ª Parte)

MUNICIPIO SEXO	TOTAL	SIN ESCO-LARIDAD	PREES-COLAR	PRIMARIA						
				1 GRADO	2 GRADOS	3 GRADOS	4 GRADOS	5 GRADOS	6 GRADOS	NO ESPE-CIFICADO
MARTÍNEZ DE LA TORRE	87 298	8 543	3 702	3 945	5 304	6 156	3 868	3 320	13 860	34
HOMBRES	41 602	3 632	1 934	1 939	2 533	3 036	1 903	1 619	6 398	19
MUJERES	45 696	4 911	1 768	2 006	2 771	3 120	1 965	1 701	7 462	15
MECATLÁN	9 715	2 477	560	695	906	869	665	510	1 099	11
HOMBRES	4 752	941	274	386	475	483	319	249	559	6
MUJERES	4 963	1 536	286	309	431	386	346	261	540	5
MECAYAPAN	12 160	2 718	691	522	903	1 209	876	661	1 611	7
HOMBRES	5 835	964	356	270	509	621	434	333	827	2
MUJERES	6 325	1 754	335	252	394	588	442	328	784	5
MEDELLÍN	33 999	2 819	1 169	1 399	2 826	2 545	1 484	1 223	5 273	722
HOMBRES	16 404	1 247	589	701	1 385	1 242	693	576	2 525	333
MUJERES	17 595	1 572	580	698	1 441	1 303	791	647	2 748	389
MIAHUATLÁN	3 589	367	158	198	387	443	260	197	729	0
HOMBRES	1 715	124	83	95	201	208	125	100	347	0
MUJERES	1 874	243	75	103	186	235	135	97	382	0
MINATITLÁN	138 007	8 761	5 017	5 557	7 324	8 898	6 232	5 040	20 938	280
HOMBRES	65 760	2 906	2 599	2 661	3 459	4 337	2 972	2 391	9 500	128
MUJERES	72 247	5 855	2 418	2 896	3 865	4 561	3 260	2 649	11 438	152
MISANTLA	54 434	5 564	2 544	2 920	3 962	5 046	2 904	2 239	8 418	26
HOMBRES	26 218	2 376	1 318	1 498	1 994	2 441	1 418	1 108	3 962	14
MUJERES	28 216	3 188	1 226	1 422	1 968	2 605	1 486	1 131	4 456	12
MIXTLA DE ALTAMIRANO	8 092	3 549	430	462	581	637	439	377	853	6
HOMBRES	4 048	1 738	195	263	327	357	237	180	413	3
MUJERES	4 044	1 811	235	199	254	280	202	197	440	3
MOLOACÁN	14 466	1 644	615	791	1 119	1 281	785	650	2 396	4
HOMBRES	6 939	584	308	386	558	648	400	303	1 135	0
MUJERES	7 527	1 060	307	405	561	633	385	347	1 261	4
NANCHITAL DE LÁZARO CÁRDENAS DEL RÍO	24 463	1 270	871	858	1 090	1 347	893	842	3 703	9
HOMBRES	11 790	373	457	402	506	618	426	385	1 613	5
MUJERES	12 673	897	414	456	584	729	467	457	2 090	4
NAOLINCO	16 998	1 824	748	905	1 296	1 602	908	652	3 108	8
HOMBRES	8 151	821	375	467	692	813	394	332	1 481	2
MUJERES	8 847	1 003	373	438	604	789	514	320	1 627	6
NARANJAL	3 798	425	208	187	374	380	228	169	626	2
HOMBRES	1 840	169	114	92	196	192	103	94	292	1
MUJERES	1 958	256	94	95	178	188	125	75	334	1

(Continúa)

POBLACIÓN DE 5 Y MÁS AÑOS POR MUNICIPIO Y SEXO
SEGÚN NIVEL DE ESCOLARIDAD
Al 17 de octubre de 2005

CUADRO 6.6
(1ª Parte)

MUNICIPIO SEXO	TOTAL	SIN ESCO-LARIDAD	PREES-COLAR	PRIMARIA						
				1 GRADO	2 GRADOS	3 GRADOS	4 GRADOS	5 GRADOS	6 GRADOS	NO ESPE-CIFICADO
NARANJOS AMATLÁN	23 818	1 393	831	970	1 241	1 616	1 117	905	3 681	16
HOMBRES	11 191	467	421	487	582	733	523	440	1 597	9
MUJERES	12 627	926	410	483	659	883	594	465	2 084	7
NAUTLA	9 223	1 044	315	363	793	934	528	379	1 605	0
HOMBRES	4 432	474	152	183	402	481	249	183	758	0
MUJERES	4 791	570	163	180	391	453	279	196	847	0
NOGALES	28 744	1 926	1 174	1 086	1 519	1 996	1 339	1 053	4 768	14
HOMBRES	13 593	747	610	535	748	999	639	512	2 173	10
MUJERES	15 151	1 179	564	551	771	997	700	541	2 595	4
OLUTA	12 368	1 530	461	624	854	957	617	494	2 124	13
HOMBRES	5 879	528	239	289	421	479	301	247	1 014	5
MUJERES	6 489	1 002	222	335	433	478	316	247	1 110	8
OMEALCA	19 420	2 670	869	961	1 527	2 007	1 044	910	3 055	7
HOMBRES	9 165	1 192	464	503	769	1 051	502	458	1 403	2
MUJERES	10 255	1 478	405	458	758	956	542	452	1 652	5
ORIZABA	106 763	3 800	3 279	2 991	3 636	4 624	3 244	2 752	16 359	70
HOMBRES	49 032	1 134	1 664	1 372	1 645	2 105	1 491	1 337	7 078	37
MUJERES	57 731	2 666	1 615	1 619	1 991	2 519	1 753	1 415	9 281	33
OTATITLÁN	5 056	649	202	221	339	449	263	241	769	4
HOMBRES	2 389	284	95	106	167	216	119	123	307	2
MUJERES	2 667	365	107	115	172	233	144	118	462	2
OTEAPAN	11 497	1 339	446	560	886	1 040	745	655	2 298	1
HOMBRES	5 509	372	220	273	402	470	329	307	1 187	0
MUJERES	5 988	967	226	287	484	570	416	348	1 111	1
OZULUAMA DE MASCAREÑAS	21 037	2 193	738	1 265	1 673	2 203	1 251	941	4 459	9
HOMBRES	10 764	996	380	709	898	1 151	635	483	2 168	5
MUJERES	10 273	1 197	358	556	775	1 052	616	458	2 291	4
PAJAPAN	13 223	3 814	621	644	993	1 180	795	706	1 543	2
HOMBRES	6 529	1 401	322	322	535	639	416	371	820	2
MUJERES	6 694	2 413	299	322	458	541	379	335	723	0
PÁNUCO	82 348	6 023	3 365	3 764	5 288	7 262	4 177	3 527	15 958	46
HOMBRES	40 662	2 793	1 718	1 999	2 742	3 729	1 962	1 737	7 586	24
MUJERES	41 686	3 230	1 647	1 765	2 546	3 533	2 215	1 790	8 372	22
PAPANTLA	138 109	14 584	5 654	6 580	9 500	11 344	7 833	5 957	23 921	38
HOMBRES	66 411	5 038	2 895	3 255	4 792	5 810	3 894	2 934	11 336	19
MUJERES	71 698	9 546	2 759	3 325	4 708	5 534	3 939	3 023	12 585	19

(Continúa)

POBLACIÓN DE 5 Y MÁS AÑOS POR MUNICIPIO Y SEXO
SEGÚN NIVEL DE ESCOLARIDAD
Al 17 de octubre de 2005

CUADRO 6.6
(1ª Parte)

MUNICIPIO SEXO	TOTAL	SIN ESCO-LARIDAD	PREES-COLAR	PRIMARIA						
				1 GRADO	2 GRADOS	3 GRADOS	4 GRADOS	5 GRADOS	6 GRADOS	NO ESPE-CIFICADO
PASO DE OVEJAS	27 243	2 278	963	1 403	2 168	3 126	1 537	1 169	4 466	11
HOMBRES	13 423	1 105	478	735	1 068	1 531	702	554	2 060	6
MUJERES	13 820	1 173	485	668	1 100	1 595	835	615	2 406	5
PASO DEL MACHO	24 485	2 920	981	1 565	2 091	2 774	1 466	1 087	4 391	11
HOMBRES	11 933	1 338	532	826	1 112	1 441	718	559	2 101	3
MUJERES	12 552	1 582	449	739	979	1 333	748	528	2 290	8
PEROTE	53 582	4 748	2 578	2 712	3 681	4 427	2 992	2 490	9 340	46
HOMBRES	26 217	2 004	1 298	1 381	1 798	2 210	1 523	1 258	4 500	27
MUJERES	27 365	2 744	1 280	1 331	1 883	2 217	1 469	1 232	4 840	19
PLATÓN SÁNCHEZ	15 933	2 587	629	834	1 204	1 382	851	721	2 454	28
HOMBRES	7 791	1 022	323	435	633	680	446	350	1 130	16
MUJERES	8 142	1 565	306	399	571	702	405	371	1 324	12
PLAYA VICENTE	34 294	5 618	1 426	1 873	2 976	3 292	2 088	1 747	5 501	22
HOMBRES	16 156	2 341	694	970	1 468	1 718	1 021	801	2 531	13
MUJERES	18 138	3 277	732	903	1 508	1 574	1 067	946	2 970	9
POZA RICA DE HIDALGO	160 964	7 793	5 308	5 545	6 586	7 905	5 290	4 448	23 367	122
HOMBRES	74 776	2 519	2 664	2 581	3 041	3 651	2 549	2 140	10 115	56
MUJERES	86 188	5 274	2 644	2 964	3 545	4 254	2 741	2 308	13 252	66
PUEBLO VIEJO	46 788	2 649	1 961	1 812	2 451	3 432	2 063	1 771	9 215	20
HOMBRES	23 384	1 069	984	876	1 257	1 759	1 036	827	4 462	10
MUJERES	23 404	1 580	977	936	1 194	1 673	1 027	944	4 753	10
PUENTE NACIONAL	18 198	1 590	659	869	1 421	2 011	1 097	784	2 928	3
HOMBRES	8 823	766	353	450	739	1 002	524	368	1 297	0
MUJERES	9 375	824	306	419	682	1 009	573	416	1 631	3
RAFAEL DELGADO	15 037	1 757	824	778	1 155	1 308	825	741	2 830	6
HOMBRES	7 380	713	424	398	617	679	415	371	1 408	3
MUJERES	7 657	1 044	400	380	538	629	410	370	1 422	3
RAFAEL LUCIO	5 162	391	254	238	299	450	291	246	1 064	3
HOMBRES	2 477	149	127	120	142	215	135	119	543	2
MUJERES	2 685	242	127	118	157	235	156	127	521	1
RÍO BLANCO	36 313	1 395	1 265	1 042	1 259	1 641	1 303	1 035	5 889	17
HOMBRES	16 918	436	649	504	602	755	625	479	2 638	5
MUJERES	19 395	959	616	538	657	886	678	556	3 251	12
SALTABARRANCA	5 308	945	219	208	376	596	312	219	748	4
HOMBRES	2 537	447	102	101	193	271	164	104	332	2
MUJERES	2 771	498	117	107	183	325	148	115	416	2

(Continúa)

POBLACIÓN DE 5 Y MÁS AÑOS POR MUNICIPIO Y SEXO
SEGÚN NIVEL DE ESCOLARIDAD
Al 17 de octubre de 2005

CUADRO 6.6
(1ª Parte)

MUNICIPIO SEXO	TOTAL	SIN ESCO-LARIDAD	PREES-COLAR	PRIMARIA						
				1 GRADO	2 GRADOS	3 GRADOS	4 GRADOS	5 GRADOS	6 GRADOS	NO ESPE-CIFICADO
SAN ANDRÉS TENEJAPAN	2 176	391	104	101	192	228	147	136	403	4
HOMBRES	1 052	131	58	53	100	142	76	59	201	1
MUJERES	1 124	260	46	48	92	86	71	77	202	3
SAN ANDRÉS TUXTLA	133 312	21 996	5 896	7 410	10 589	11 996	7 683	6 056	20 279	61
HOMBRES	63 461	8 082	3 054	3 679	5 182	5 964	3 736	2 929	9 631	33
MUJERES	69 851	13 914	2 842	3 731	5 407	6 032	3 947	3 127	10 648	28
SAN JUAN EVANGELISTA	27 986	3 300	907	1 334	3 259	3 099	1 753	1 400	4 488	29
HOMBRES	13 537	1 287	467	677	1 618	1 601	882	670	2 117	11
MUJERES	14 449	2 013	440	657	1 641	1 498	871	730	2 371	18
SAN RAFAEL	25 909	2 496	987	1 220	1 571	1 996	1 393	1 073	5 203	17
HOMBRES	12 644	1 047	532	660	811	1 039	647	532	2 457	8
MUJERES	13 265	1 449	455	560	760	957	746	541	2 746	9
SANTIAGO SOCHIAPAN	6 744	1 375	313	551	591	647	454	352	1 149	4
HOMBRES	3 223	503	160	307	319	325	223	170	557	2
MUJERES	3 521	872	153	244	272	322	231	182	592	2
SANTIAGO TUXTLA	49 583	9 803	1 728	2 156	3 532	4 261	2 629	2 299	7 889	172
HOMBRES	23 844	3 828	876	1 106	1 735	2 115	1 279	1 089	3 807	76
MUJERES	25 739	5 975	852	1 050	1 797	2 146	1 350	1 210	4 082	96
SAYULA DE ALEMÁN	25 858	4 047	1 138	1 195	2 015	2 268	1 547	1 256	4 222	27
HOMBRES	12 533	1 466	596	627	1 046	1 128	725	623	2 056	19
MUJERES	13 325	2 581	542	568	969	1 140	822	633	2 166	8
SOCONUSCO	11 326	1 310	481	523	759	1 013	569	479	1 841	7
HOMBRES	5 468	440	261	269	374	523	295	237	854	5
MUJERES	5 858	870	220	254	385	490	274	242	987	2
SOCHIAPA	2 796	339	168	178	278	342	192	101	529	2
HOMBRES	1 391	142	92	97	141	178	84	46	264	1
MUJERES	1 405	197	76	81	137	164	108	55	265	1
SOLEDAD ATZOMPA	16 337	4 348	894	1 051	1 416	1 621	1 188	824	2 652	30
HOMBRES	8 074	1 646	431	591	831	880	650	443	1 412	16
MUJERES	8 263	2 702	463	460	585	741	538	381	1 240	14
SOLEDAD DE DOBLADO	24 423	2 416	918	1 675	2 450	2 751	1 495	1 093	4 837	27
HOMBRES	11 932	1 058	467	897	1 232	1 375	675	508	2 321	15
MUJERES	12 491	1 358	451	778	1 218	1 376	820	585	2 516	12
SOTEAPAN	24 320	7 164	1 344	1 199	1 780	2 064	1 582	1 233	2 829	45
HOMBRES	11 797	2 682	711	677	996	1 156	781	637	1 500	23
MUJERES	12 523	4 482	633	522	784	908	801	596	1 329	22

(Continúa)

POBLACIÓN DE 5 Y MÁS AÑOS POR MUNICIPIO Y SEXO
SEGÚN NIVEL DE ESCOLARIDAD
Al 17 de octubre de 2005

CUADRO 6.6
(1ª Parte)

MUNICIPIO SEXO	TOTAL	SIN ESCO-LARIDAD	PREES-COLAR	PRIMARIA						
				1 GRADO	2 GRADOS	3 GRADOS	4 GRADOS	5 GRADOS	6 GRADOS	NO ESPE-CIFICADO
TAMALÍN	10 220	1 133	490	590	772	1 032	579	442	1 996	0
HOMBRES	5 100	440	246	314	412	548	284	209	971	0
MUJERES	5 120	693	244	276	360	484	295	233	1 025	0
TAMIAHUA	22 107	2 032	1 109	1 292	1 797	2 568	1 210	1 048	4 442	26
HOMBRES	11 098	857	554	667	919	1 363	611	518	2 218	16
MUJERES	11 009	1 175	555	625	878	1 205	599	530	2 224	10
TAMPICO ALTO	10 938	886	407	580	867	1 110	748	495	2 349	4
HOMBRES	5 651	409	204	314	471	604	396	261	1 169	2
MUJERES	5 287	477	203	266	396	506	352	234	1 180	2
TANCOCO	5 347	671	190	352	439	478	281	246	957	4
HOMBRES	2 647	243	96	191	216	230	142	138	450	2
MUJERES	2 700	428	94	161	223	248	139	108	507	2
TANTIMA	12 086	1 360	521	803	949	1 461	733	574	2 360	5
HOMBRES	6 078	556	263	423	522	748	386	293	1 128	3
MUJERES	6 008	804	258	380	427	713	347	281	1 232	2
TANTOYUCA	86 384	7 764	4 650	4 983	6 887	7 831	5 694	4 654	14 993	153
HOMBRES	42 968	3 004	2 387	2 578	3 562	4 022	2 942	2 376	7 403	65
MUJERES	43 416	4 760	2 263	2 405	3 325	3 809	2 752	2 278	7 590	88
TATAHUICAPAN DE JUÁREZ	10 950	2 128	647	533	942	1 100	749	500	1 353	3
HOMBRES	5 190	782	334	307	510	555	392	231	659	0
MUJERES	5 760	1 346	313	226	432	545	357	269	694	3
TATATILA	4 493	829	241	332	508	551	274	224	747	19
HOMBRES	2 347	393	136	191	270	310	146	115	390	10
MUJERES	2 146	436	105	141	238	241	128	109	357	9
TECOLUTLA	22 130	2 533	894	1 366	1 530	2 003	1 245	966	3 981	6
HOMBRES	10 838	1 057	458	708	828	1 042	617	471	1 907	2
MUJERES	11 292	1 476	436	658	702	961	628	495	2 074	4
TEHUIPANGO	17 086	8 146	759	750	802	1 039	785	780	1 708	19
HOMBRES	8 213	3 153	382	399	425	600	462	432	1 038	5
MUJERES	8 873	4 993	377	351	377	439	323	348	670	14
TEMAPACHE	91 392	9 005	3 902	4 635	6 469	7 831	4 940	4 273	16 445	22
HOMBRES	44 634	3 679	1 983	2 339	3 307	4 029	2 460	2 073	7 740	11
MUJERES	46 758	5 326	1 919	2 296	3 162	3 802	2 480	2 200	8 705	11
TEMPOAL	29 844	4 040	1 318	1 710	2 621	2 790	1 788	1 492	4 836	21
HOMBRES	14 745	1 596	693	913	1 409	1 504	890	743	2 309	13
MUJERES	15 099	2 444	625	797	1 212	1 286	898	749	2 527	8

(Continúa)

POBLACIÓN DE 5 Y MÁS AÑOS POR MUNICIPIO Y SEXO
SEGÚN NIVEL DE ESCOLARIDAD
Al 17 de octubre de 2005

CUADRO 6.6
(1ª Parte)

MUNICIPIO SEXO	TOTAL	SIN ESCO-LARIDAD	PREES-COLAR	PRIMARIA						
				1 GRADO	2 GRADOS	3 GRADOS	4 GRADOS	5 GRADOS	6 GRADOS	NO ESPE-CIFICADO
TENAMPA	5 031	1 011	214	220	489	537	301	232	934	2
HOMBRES	2 399	430	116	105	237	274	138	103	418	2
MUJERES	2 632	581	98	115	252	263	163	129	516	0
TENOCHTITLÁN	4 365	638	277	277	491	587	303	193	688	5
HOMBRES	1 977	249	131	132	224	286	141	102	308	2
MUJERES	2 388	389	146	145	267	301	162	91	380	3
TEOCELO	12 822	1 251	510	681	984	1 276	711	501	2 277	6
HOMBRES	6 152	522	278	331	482	630	336	260	1 103	0
MUJERES	6 670	729	232	350	502	646	375	241	1 174	6
TEPATLAXCO	6 771	787	354	673	707	852	511	340	1 013	1
HOMBRES	3 424	354	200	372	361	449	254	163	515	1
MUJERES	3 347	433	154	301	346	403	257	177	498	0
TEPETLÁN	7 844	1 738	264	453	766	856	515	387	1 317	1
HOMBRES	3 986	962	134	254	399	418	241	175	667	1
MUJERES	3 858	776	130	199	367	438	274	212	650	0
TEPETZINTLA	12 358	1 330	585	685	911	1 172	799	697	2 219	4
HOMBRES	6 076	490	305	369	452	581	386	349	1 019	2
MUJERES	6 282	840	280	316	459	591	413	348	1 200	2
TEQUILA	10 402	2 376	560	841	895	1 118	674	480	1 238	12
HOMBRES	5 107	890	259	452	500	617	364	257	629	5
MUJERES	5 295	1 486	301	389	395	501	310	223	609	7
TEXCATEPEC	8 302	2 505	606	441	623	701	593	471	1 257	3
HOMBRES	4 035	1 034	301	236	361	381	311	239	609	2
MUJERES	4 267	1 471	305	205	262	320	282	232	648	1
TEXHUACÁN	4 113	878	187	259	300	394	269	200	481	9
HOMBRES	1 955	383	88	131	180	220	143	99	200	3
MUJERES	2 158	495	99	128	120	174	126	101	281	6
TEXISTEPEC	16 445	2 193	632	787	1 233	1 607	1 047	829	2 813	15
HOMBRES	8 076	840	331	429	645	841	487	394	1 340	10
MUJERES	8 369	1 353	301	358	588	766	560	435	1 473	5
TEZONAPA	42 574	6 646	1 815	2 350	3 854	4 633	2 717	2 048	6 835	25
HOMBRES	20 604	2 850	945	1 238	2 027	2 365	1 343	1 043	3 226	12
MUJERES	21 970	3 796	870	1 112	1 827	2 268	1 374	1 005	3 609	13
TIERRA BLANCA	78 826	8 865	2 708	3 686	5 081	6 290	3 962	3 331	13 440	82
HOMBRES	37 110	3 771	1 331	1 887	2 481	3 107	1 921	1 564	6 076	39
MUJERES	41 716	5 094	1 377	1 799	2 600	3 183	2 041	1 767	7 364	43

(Continúa)

POBLACIÓN DE 5 Y MÁS AÑOS POR MUNICIPIO Y SEXO
SEGÚN NIVEL DE ESCOLARIDAD
Al 17 de octubre de 2005

CUADRO 6.6
(1ª Parte)

MUNICIPIO SEXO	TOTAL	SIN ESCO-LARIDAD	PREES-COLAR	PRIMARIA						
				1 GRADO	2 GRADOS	3 GRADOS	4 GRADOS	5 GRADOS	6 GRADOS	NO ESPE-CIFICADO
TIHUATLÁN	72 782	7 626	2 894	3 896	4 634	5 398	3 657	3 032	12 373	47
HOMBRES	35 101	3 018	1 425	2 037	2 340	2 727	1 792	1 480	5 758	23
MUJERES	37 681	4 608	1 469	1 859	2 294	2 671	1 865	1 552	6 615	24
TLACOJALPAN	4 021	569	104	234	301	323	216	173	643	1
HOMBRES	1 998	284	56	131	171	163	113	94	295	1
MUJERES	2 023	285	48	103	130	160	103	79	348	0
TLACOLULAN	8 162	1 132	555	571	783	966	498	395	1 358	4
HOMBRES	4 086	470	295	308	418	530	258	194	676	2
MUJERES	4 076	662	260	263	365	436	240	201	682	2
TLACOTALPAN	12 761	1 972	431	535	721	1 009	627	484	2 110	8
HOMBRES	6 199	923	209	278	366	526	321	237	1 017	6
MUJERES	6 562	1 049	222	257	355	483	306	247	1 093	2
TLACOTEPEC DE MEJÍA	3 173	291	144	185	254	385	174	120	752	0
HOMBRES	1 553	129	78	91	118	205	89	54	374	0
MUJERES	1 620	162	66	94	136	180	85	66	378	0
TLACHICHILCO	9 458	2 132	580	556	809	917	664	486	1 459	1
HOMBRES	4 530	811	293	304	426	498	323	229	705	0
MUJERES	4 928	1 321	287	252	383	419	341	257	754	1
TLALIXCOYAN	32 618	4 367	1 309	1 661	2 707	3 435	1 735	1 470	5 691	9
HOMBRES	15 718	2 110	678	852	1 405	1 719	851	692	2 616	3
MUJERES	16 900	2 257	631	809	1 302	1 716	884	778	3 075	6
TLALNELHUAYOCAN	12 091	917	621	732	995	1 062	742	625	2 320	9
HOMBRES	5 889	371	304	352	488	529	364	326	1 158	6
MUJERES	6 202	546	317	380	507	533	378	299	1 162	3
TLALTETELA	11 958	1 780	627	930	1 283	1 591	777	570	1 944	2
HOMBRES	5 929	789	344	487	703	830	375	266	999	2
MUJERES	6 029	991	283	443	580	761	402	304	945	0
TLAPACOYAN	48 121	6 147	2 071	2 477	3 293	4 110	2 510	2 058	9 017	20
HOMBRES	22 955	2 554	1 077	1 265	1 619	2 069	1 224	991	4 284	14
MUJERES	25 166	3 593	994	1 212	1 674	2 041	1 286	1 067	4 733	6
TLAQUILPA	5 616	1 580	313	339	441	539	403	307	886	5
HOMBRES	2 590	625	169	175	251	276	193	131	432	4
MUJERES	3 026	955	144	164	190	263	210	176	454	1
TLILAPAN	3 964	554	232	230	314	350	246	177	572	47
HOMBRES	1 953	255	113	124	168	159	121	85	271	23
MUJERES	2 011	299	119	106	146	191	125	92	301	24

(Continúa)

POBLACIÓN DE 5 Y MÁS AÑOS POR MUNICIPIO Y SEXO
SEGÚN NIVEL DE ESCOLARIDAD
Al 17 de octubre de 2005

CUADRO 6.6
(1ª Parte)

MUNICIPIO SEXO	TOTAL	SIN ESCO-LARIDAD	PREES-COLAR	PRIMARIA						
				1 GRADO	2 GRADOS	3 GRADOS	4 GRADOS	5 GRADOS	6 GRADOS	NO ESPE-CIFICADO
TOMATLÁN	5 663	607	211	188	440	559	369	248	935	6
HOMBRES	2 712	246	119	96	213	294	189	120	449	5
MUJERES	2 951	361	92	92	227	265	180	128	486	1
TONAYÁN	4 599	635	204	352	485	515	331	236	910	5
HOMBRES	2 304	262	101	174	275	270	160	126	472	1
MUJERES	2 295	373	103	178	210	245	171	110	438	4
TOTUTLA	13 421	2 289	773	769	1 375	1 392	778	579	2 452	12
HOMBRES	6 548	1 032	396	399	688	680	363	302	1 180	5
MUJERES	6 873	1 257	377	370	687	712	415	277	1 272	7
TRES VALLES	38 641	4 689	1 524	2 081	2 720	3 264	2 022	1 780	6 173	77
HOMBRES	18 430	2 109	813	1 058	1 375	1 632	969	827	2 828	37
MUJERES	20 211	2 580	711	1 023	1 345	1 632	1 053	953	3 345	40
TÚXPAM	121 982	6 652	4 808	5 237	6 180	7 786	5 220	4 175	20 563	73
HOMBRES	58 911	2 640	2 504	2 541	3 005	3 768	2 502	1 950	9 442	38
MUJERES	63 071	4 012	2 304	2 696	3 175	4 018	2 718	2 225	11 121	35
TUXTILLA	2 002	322	31	103	154	149	97	88	266	0
HOMBRES	980	172	20	52	78	81	43	34	115	0
MUJERES	1 022	150	11	51	76	68	54	54	151	0
URSULO GALVÁN	24 859	1 626	852	1 111	1 573	2 059	1 189	886	4 292	10
HOMBRES	11 798	721	427	549	718	990	558	394	1 880	4
MUJERES	13 061	905	425	562	855	1 069	631	492	2 412	6
UXPANAPA	21 938	2 793	1 217	1 426	2 156	2 267	1 812	1 474	3 905	15
HOMBRES	10 855	1 140	635	782	1 099	1 210	864	705	1 950	8
MUJERES	11 083	1 653	582	644	1 057	1 057	948	769	1 955	7
VEGA DE ALATORRE	16 915	2 017	601	907	1 246	1 681	1 025	780	2 728	5
HOMBRES	8 025	894	290	458	599	835	522	342	1 255	4
MUJERES	8 890	1 123	311	449	647	846	503	438	1 473	1
VERACRUZ	456 145	17 551	15 551	14 324	17 820	22 566	15 038	13 240	66 903	448
HOMBRES	213 558	6 399	7 964	6 684	8 268	10 348	7 069	6 247	29 706	238
MUJERES	242 587	11 152	7 587	7 640	9 552	12 218	7 969	6 993	37 197	210
VILLA ALDAMA	8 112	1 016	568	461	791	848	579	400	1 584	1
HOMBRES	4 005	412	284	216	382	421	281	192	802	1
MUJERES	4 107	604	284	245	409	427	298	208	782	0
XALAPA	369 775	15 243	13 483	11 668	14 530	17 812	12 508	10 543	47 257	301
HOMBRES	169 849	5 414	6 861	5 647	6 862	8 214	6 006	5 077	20 907	148
MUJERES	199 926	9 829	6 622	6 021	7 668	9 598	6 502	5 466	26 350	153

(Continúa)

POBLACIÓN DE 5 Y MÁS AÑOS POR MUNICIPIO Y SEXO
SEGÚN NIVEL DE ESCOLARIDAD
Al 17 de octubre de 2005

CUADRO 6.6
(1ª Parte)

MUNICIPIO SEXO	TOTAL	SIN ESCO-LARIDAD	PREES-COLAR	PRIMARIA						
				1 GRADO	2 GRADOS	3 GRADOS	4 GRADOS	5 GRADOS	6 GRADOS	NO ESPE-CIFICADO
XICO	28 454	3 806	1 229	1 349	2 305	2 622	1 579	1 250	5 125	22
HOMBRES	13 893	1 646	653	699	1 099	1 241	789	595	2 605	12
MUJERES	14 561	2 160	576	650	1 206	1 381	790	655	2 520	10
XOXOCOTLA	4 070	755	181	174	330	346	305	233	695	9
HOMBRES	2 097	316	101	101	198	208	156	122	354	4
MUJERES	1 973	439	80	73	132	138	149	111	341	5
YANGA	14 020	1 367	494	745	1 060	1 255	777	639	2 640	4
HOMBRES	6 386	553	219	383	513	620	338	296	1 183	3
MUJERES	7 634	814	275	362	547	635	439	343	1 457	1
YECUATLA	10 365	1 623	468	751	1 013	1 058	695	495	1 800	4
HOMBRES	4 986	679	253	382	509	535	342	239	864	2
MUJERES	5 379	944	215	369	504	523	353	256	936	2
ZACUALPAN	5 939	1 482	286	381	574	558	317	293	1 004	3
HOMBRES	2 861	653	149	190	293	302	147	147	462	2
MUJERES	3 078	829	137	191	281	256	170	146	542	1
ZARAGOZA	8 734	1 291	464	423	644	792	573	481	1 715	1
HOMBRES	4 224	420	236	231	302	351	234	217	821	0
MUJERES	4 510	871	228	192	342	441	339	264	894	1
ZENTLA	10 849	1 061	533	624	1 044	1 418	751	494	2 218	2
HOMBRES	5 393	501	278	321	514	747	370	226	1 083	0
MUJERES	5 456	560	255	303	530	671	381	268	1 135	2
ZONGOLICA	34 286	7 078	1 775	1 899	3 043	3 282	2 061	1 637	4 860	28
HOMBRES	16 856	2 943	882	1 011	1 678	1 779	1 080	801	2 495	16
MUJERES	17 430	4 135	893	888	1 365	1 503	981	836	2 365	12
ZONTECOMATLÁN DE LÓPEZ Y FUENTES	11 367	2 742	695	612	852	1 044	807	687	1 827	7
HOMBRES	5 594	1 029	362	308	461	590	439	345	972	3
MUJERES	5 773	1 713	333	304	391	454	368	342	855	4
ZOZOCOLCO DE HIDALGO	10 884	2 394	570	463	910	1 062	721	532	1 777	5
HOMBRES	5 313	885	279	253	514	586	357	268	874	4
MUJERES	5 571	1 509	291	210	396	476	364	264	903	1

POBLACIÓN DE 5 Y MÁS AÑOS POR MUNICIPIO Y SEXO
SEGÚN NIVEL DE ESCOLARIDAD
Al 17 de octubre de 2005

CUADRO 6.6
(2ª Parte y última)

MUNICIPIO SEXO	SECUNDARIA	ESTUDIOS TÉCNICOS O COMERCIALES CON PRIMARIA TERMINADA	CON EDUCACIÓN POSBÁSICA a/	NO ESPECIFICADO
ESTADO	**1 255 106**	**9 223**	**1 304 450**	**77 911**
HOMBRES	620 576	1 489	637 044	33 113
MUJERES	634 530	7 734	667 406	44 798
ACAJETE	1 097	2	582	54
HOMBRES	562	0	282	30
MUJERES	535	2	300	24
ACATLÁN	372	0	237	15
HOMBRES	193	0	122	6
MUJERES	179	0	115	9
ACAYUCAN	13 163	76	15 542	665
HOMBRES	6 570	13	7 737	287
MUJERES	6 593	63	7 805	378
ACTOPAN	6 185	7	4 558	508
HOMBRES	2 860	0	2 307	224
MUJERES	3 325	7	2 251	284
ACULA	802	3	528	22
HOMBRES	392	1	255	8
MUJERES	410	2	273	14
ACULTZINGO	2 732	3	1 530	144
HOMBRES	1 342	1	729	59
MUJERES	1 390	2	801	85
AGUA DULCE	8 780	58	9 613	491
HOMBRES	4 223	9	4 926	218
MUJERES	4 557	49	4 687	273
ALPATLÁHUAC	987	0	560	55
HOMBRES	538	0	258	25
MUJERES	449	0	302	30
ALTO LUCERO DE GUTIÉRREZ BARRIOS	3 789	7	2 029	206
HOMBRES	1 847	2	991	104
MUJERES	1 942	5	1 038	102
ALTOTONGA	7 305	11	4 259	454
HOMBRES	3 700	1	1 999	197
MUJERES	3 605	10	2 260	257

(Continúa)

POBLACIÓN DE 5 Y MÁS AÑOS POR MUNICIPIO Y SEXO
SEGÚN NIVEL DE ESCOLARIDAD
Al 17 de octubre de 2005

CUADRO 6.6
(2ª Parte y última)

MUNICIPIO SEXO	SECUNDARIA	ESTUDIOS TÉCNICOS O COMERCIALES CON PRIMARIA TERMINADA	CON EDUCACIÓN POSBÁSICA a/	NO ESPECIFICADO
ALVARADO	9 021	64	9 663	482
HOMBRES	4 545	11	4 834	250
MUJERES	4 476	53	4 829	232
AMATITLÁN	1 246	1	851	51
HOMBRES	589	1	417	28
MUJERES	657	0	434	23
AMATLÁN DE LOS REYES	7 454	31	5 653	161
HOMBRES	3 516	11	2 661	71
MUJERES	3 938	20	2 992	90
ÁNGEL R. CABADA	5 153	3	3 841	396
HOMBRES	2 568	0	1 930	184
MUJERES	2 585	3	1 911	212
APAZAPAN	651	0	407	58
HOMBRES	291	0	225	36
MUJERES	360	0	182	22
AQUILA	159	0	11	20
HOMBRES	64	0	3	5
MUJERES	95	0	8	15
ASTACINGA	408	0	149	52
HOMBRES	219	0	55	24
MUJERES	189	0	94	28
ATLAHUILCO	682	0	332	66
HOMBRES	342	0	181	29
MUJERES	340	0	151	37
ATOYAC	4 078	29	3 259	154
HOMBRES	1 910	4	1 503	72
MUJERES	2 168	25	1 756	82
ATZACAN	2 537	0	1 715	133
HOMBRES	1 345	0	909	58
MUJERES	1 192	0	806	75
ATZALAN	5 773	1	2 484	687
HOMBRES	2 895	0	1 185	284
MUJERES	2 878	1	1 299	403
AYAHUALULCO	1 774	0	430	200
HOMBRES	906	0	202	91
MUJERES	868	0	228	109

(Continúa)

POBLACIÓN DE 5 Y MÁS AÑOS POR MUNICIPIO Y SEXO
SEGÚN NIVEL DE ESCOLARIDAD
Al 17 de octubre de 2005

CUADRO 6.6
(2ª Parte y última)

MUNICIPIO SEXO	SECUNDARIA	ESTUDIOS TÉCNICOS O COMERCIALES CON PRIMARIA TERMINADA	CON EDUCACIÓN POSBÁSICA a/	NO ESPECIFICADO
BANDERILLA	3 637	19	3 992	237
HOMBRES	1 715	3	1 906	88
MUJERES	1 922	16	2 086	149
BENITO JUÁREZ	2 167	0	1 247	243
HOMBRES	1 173	0	682	102
MUJERES	994	0	565	141
BOCA DEL RÍO	28 410	359	48 214	2 303
HOMBRES	13 625	52	23 126	905
MUJERES	14 785	307	25 088	1 398
CALCAHUALCO	1 054	0	341	86
HOMBRES	591	0	191	38
MUJERES	463	0	150	48
CAMARÓN DE TEJEDA	881	0	329	161
HOMBRES	470	0	162	71
MUJERES	411	0	167	90
CAMERINO Z. MENDOZA	7 011	37	10 329	522
HOMBRES	3 355	8	4 957	201
MUJERES	3 656	29	5 372	321
CARLOS A. CARRILLO	4 277	26	3 866	210
HOMBRES	2 061	9	1 926	100
MUJERES	2 216	17	1 940	110
CARRILLO PUERTO	1 688	0	562	60
HOMBRES	845	0	269	24
MUJERES	843	0	293	36
CASTILLO DE TEAYO	3 668	5	2 022	198
HOMBRES	1 803	1	1 002	83
MUJERES	1 865	4	1 020	115
CATEMACO	7 254	10	6 342	200
HOMBRES	3 702	1	3 313	91
MUJERES	3 552	9	3 029	109
CAZONES	3 983	4	2 512	302
HOMBRES	2 010	1	1 332	136
MUJERES	1 973	3	1 180	166
CERRO AZUL	5 318	126	6 414	235
HOMBRES	2 645	20	3 221	104
MUJERES	2 673	106	3 193	131

(Continúa)

POBLACIÓN DE 5 Y MÁS AÑOS POR MUNICIPIO Y SEXO
SEGÚN NIVEL DE ESCOLARIDAD
Al 17 de octubre de 2005

CUADRO 6.6
(2ª Parte y última)

MUNICIPIO SEXO	SECUNDARIA	ESTUDIOS TÉCNICOS O COMERCIALES CON PRIMARIA TERMINADA	CON EDUCACIÓN POSBÁSICA a/	NO ESPECIFICADO
CITLALTÉPETL	1 803	1	985	76
HOMBRES	978	1	496	27
MUJERES	825	0	489	49
COACOATZINTLA	1 168	4	623	75
HOMBRES	565	2	292	30
MUJERES	603	2	331	45
COAHUITLÁN	969	0	381	170
HOMBRES	522	0	178	90
MUJERES	447	0	203	80
COATEPEC	15 863	106	17 526	1 355
HOMBRES	7 765	16	8 396	516
MUJERES	8 098	90	9 130	839
COATZACOALCOS	58 656	635	80 542	2 248
HOMBRES	28 994	86	41 169	962
MUJERES	29 662	549	39 373	1 286
COATZINTLA	8 355	85	10 890	366
HOMBRES	4 133	10	5 336	133
MUJERES	4 222	75	5 554	233
COETZALA	275	0	101	34
HOMBRES	136	0	40	21
MUJERES	139	0	61	13
COLIPA	721	0	533	20
HOMBRES	360	0	246	10
MUJERES	361	0	287	10
COMAPA	1 927	1	689	54
HOMBRES	934	1	303	23
MUJERES	993	0	386	31
CÓRDOBA	36 721	788	49 215	1 161
HOMBRES	17 378	126	22 823	493
MUJERES	19 343	662	26 392	668
COSAMALOAPAN DE CARPIO	10 350	41	10 838	464
HOMBRES	4 970	9	5 147	192
MUJERES	5 380	32	5 691	272
COSAUTLÁN DE CARVAJAL	1 859	2	892	94
HOMBRES	973	0	422	43
MUJERES	886	2	470	51

(Continúa)

POBLACIÓN DE 5 Y MÁS AÑOS POR MUNICIPIO Y SEXO
SEGÚN NIVEL DE ESCOLARIDAD
Al 17 de octubre de 2005

CUADRO 6.6
(2ª Parte y última)

MUNICIPIO SEXO	SECUNDARIA	ESTUDIOS TÉCNICOS O COMERCIALES CON PRIMARIA TERMINADA	CON EDUCACIÓN POSBÁSICA a/	NO ESPECIFICADO
COSCOMATEPEC	4 495	5	3 537	209
HOMBRES	2 183	0	1 580	79
MUJERES	2 312	5	1 957	130
COSOLEACAQUE	21 799	114	22 965	1 246
HOMBRES	11 069	21	11 985	515
MUJERES	10 730	93	10 980	731
COTAXTLA	3 034	1	1 459	178
HOMBRES	1 502	1	760	83
MUJERES	1 532	0	699	95
COXQUIHUI	2 235	0	1 554	119
HOMBRES	1 147	0	825	48
MUJERES	1 088	0	729	71
COYUTLA	3 260	0	1 915	209
HOMBRES	1 711	0	998	79
MUJERES	1 549	0	917	130
CUICHAPA	2 122	12	1 277	67
HOMBRES	978	2	573	21
MUJERES	1 144	10	704	46
CUITLÁHUAC	4 371	17	2 995	485
HOMBRES	2 013	2	1 358	208
MUJERES	2 358	15	1 637	277
CHACALTIANGUIS	2 051	4	1 393	378
HOMBRES	983	2	671	151
MUJERES	1 068	2	722	227
CHALMA	2 131	1	1 714	400
HOMBRES	1 134	0	940	162
MUJERES	997	1	774	238
CHICONAMEL	978	0	578	59
HOMBRES	544	0	343	34
MUJERES	434	0	235	25
CHICONQUIACO	1 256	0	398	80
HOMBRES	622	0	182	40
MUJERES	634	0	216	40
CHICONTEPEC	9 299	5	7 428	463
HOMBRES	4 844	0	3 894	229
MUJERES	4 455	5	3 534	234

(Continúa)

POBLACIÓN DE 5 Y MÁS AÑOS POR MUNICIPIO Y SEXO
SEGÚN NIVEL DE ESCOLARIDAD
Al 17 de octubre de 2005

CUADRO 6.6
(2ª Parte y última)

MUNICIPIO SEXO	SECUNDARIA	ESTUDIOS TÉCNICOS O COMERCIALES CON PRIMARIA TERMINADA	CON EDUCACIÓN POSBÁSICA a/	NO ESPECIFICADO
CHINAMECA	2 763	7	2 041	84
HOMBRES	1 476	0	1 017	24
MUJERES	1 287	7	1 024	60
CHINAMPA DE GOROSTIZA	2 629	6	1 295	80
HOMBRES	1 389	4	676	26
MUJERES	1 240	2	619	54
CHOCAMÁN	2 094	3	1 546	74
HOMBRES	1 067	0	720	27
MUJERES	1 027	3	826	47
CHONTLA	2 383	1	1 124	104
HOMBRES	1 291	1	596	41
MUJERES	1 092	0	528	63
CHUMATLÁN	528	0	428	31
HOMBRES	260	0	223	14
MUJERES	268	0	205	17
EL HIGO	3 923	11	3 038	74
HOMBRES	2 016	4	1 543	28
MUJERES	1 907	7	1 495	46
EMILIANO ZAPATA	9 077	10	8 822	431
HOMBRES	4 586	0	4 365	200
MUJERES	4 491	10	4 457	231
ESPINAL	4 313	0	3 032	354
HOMBRES	2 137	0	1 592	140
MUJERES	2 176	0	1 440	214
FILOMENO MATA	1 036	0	534	129
HOMBRES	612	0	311	62
MUJERES	424	0	223	67
FORTÍN	9 831	112	14 097	218
HOMBRES	4 717	20	6 600	83
MUJERES	5 114	92	7 497	135
GUTIÉRREZ ZAMORA	4 844	34	4 461	221
HOMBRES	2 299	6	2 075	96
MUJERES	2 545	28	2 386	125
HIDALGOTITLÁN	2 653	5	1 194	101
HOMBRES	1 312	3	616	44
MUJERES	1 341	2	578	57

(Continúa)

POBLACIÓN DE 5 Y MÁS AÑOS POR MUNICIPIO Y SEXO
SEGÚN NIVEL DE ESCOLARIDAD
Al 17 de octubre de 2005

CUADRO 6.6
(2ª Parte y última)

MUNICIPIO SEXO	SECUNDARIA	ESTUDIOS TÉCNICOS O COMERCIALES CON PRIMARIA TERMINADA	CON EDUCACIÓN POSBÁSICA a/	NO ESPECIFICADO
HUATUSCO	7 728	20	6 993	126
HOMBRES	3 709	3	3 323	63
MUJERES	4 019	17	3 670	63
HUAYACOCOTLA	2 541	2	1 554	204
HOMBRES	1 273	0	713	87
MUJERES	1 268	2	841	117
HUEYAPAN DE OCAMPO	6 639	6	4 458	616
HOMBRES	3 414	2	2 247	271
MUJERES	3 225	4	2 211	345
HUILOAPAN	1 228	5	1 289	24
HOMBRES	568	1	632	9
MUJERES	660	4	657	15
IGNACIO DE LA LLAVE	2 870	4	1 587	87
HOMBRES	1 317	2	720	34
MUJERES	1 553	2	867	53
ILAMATLÁN	1 104	0	552	140
HOMBRES	598	0	294	71
MUJERES	506	0	258	69
ISLA	6 612	3	4 189	481
HOMBRES	3 144	0	2 067	216
MUJERES	3 468	3	2 122	265
IXCATEPEC	2 146	0	1 333	153
HOMBRES	1 103	0	707	72
MUJERES	1 043	0	626	81
IXHUACÁN DE LOS REYES	1 155	0	380	66
HOMBRES	550	0	189	24
MUJERES	605	0	191	42
IXHUATLÁN DE MADERO	6 903	0	3 721	271
HOMBRES	3 664	0	2 001	129
MUJERES	3 239	0	1 720	142
IXHUATLÁN DEL CAFÉ	2 876	0	1 514	205
HOMBRES	1 423	0	740	91
MUJERES	1 453	0	774	114
IXHUATLÁN DEL SURESTE	2 752	4	2 026	123
HOMBRES	1 474	1	1 149	53
MUJERES	1 278	3	877	70

(Continúa)

POBLACIÓN DE 5 Y MÁS AÑOS POR MUNICIPIO Y SEXO
SEGÚN NIVEL DE ESCOLARIDAD
Al 17 de octubre de 2005

CUADRO 6.6
(2ª Parte y última)

MUNICIPIO SEXO	SECUNDARIA	ESTUDIOS TÉCNICOS O COMERCIALES CON PRIMARIA TERMINADA	CON EDUCACIÓN POSBÁSICA a/	NO ESPECIFICADO
IXHUATLANCILLO	2 355	4	2 336	87
HOMBRES	1 139	0	1 112	36
MUJERES	1 216	4	1 224	51
IXMATLAHUACAN	939	0	534	68
HOMBRES	451	0	267	23
MUJERES	488	0	267	45
IXTACZOQUITLÁN	12 722	43	11 671	328
HOMBRES	6 320	10	5 774	142
MUJERES	6 402	33	5 897	186
JALACINGO	4 398	9	1 696	384
HOMBRES	2 319	4	848	154
MUJERES	2 079	5	848	230
JALCOMULCO	761	0	288	50
HOMBRES	393	0	157	22
MUJERES	368	0	131	28
JÁLTIPAN	7 454	40	7 942	314
HOMBRES	3 692	4	4 073	129
MUJERES	3 762	36	3 869	185
JAMAPA	1 906	1	1 117	297
HOMBRES	942	1	524	139
MUJERES	964	0	593	158
JESÚS CARRANZA	3 519	1	2 169	308
HOMBRES	1 798	0	1 087	131
MUJERES	1 721	1	1 082	177
JILOTEPEC	2 577	3	1 865	89
HOMBRES	1 216	2	861	38
MUJERES	1 361	1	1 004	51
JOSÉ AZUETA	4 011	3	1 731	769
HOMBRES	1 927	0	820	339
MUJERES	2 084	3	911	430
JUAN RODRÍGUEZ CLARA	5 786	5	3 137	308
HOMBRES	2 850	1	1 542	127
MUJERES	2 936	4	1 595	181
JUCHIQUE DE FERRER	2 325	0	1 466	231
HOMBRES	1 117	0	702	110
MUJERES	1 208	0	764	121

(Continúa)

POBLACIÓN DE 5 Y MÁS AÑOS POR MUNICIPIO Y SEXO
SEGÚN NIVEL DE ESCOLARIDAD
Al 17 de octubre de 2005

CUADRO 6.6
(2ª Parte y última)

MUNICIPIO SEXO	SECUNDARIA	ESTUDIOS TÉCNICOS O COMERCIALES CON PRIMARIA TERMINADA	CON EDUCACIÓN POSBÁSICA a/	NO ESPECIFICADO
LA ANTIGUA	5 010	23	5 408	281
HOMBRES	2 501	5	2 632	116
MUJERES	2 509	18	2 776	165
LA PERLA	1 051	0	284	795
HOMBRES	531	0	120	363
MUJERES	520	0	164	432
LANDERO Y COSS	233	0	71	17
HOMBRES	114	0	37	5
MUJERES	119	0	34	12
LAS CHOAPAS	10 007	43	7 721	884
HOMBRES	4 822	11	3 893	376
MUJERES	5 185	32	3 828	508
LAS MINAS	229	0	42	19
HOMBRES	118	0	23	9
MUJERES	111	0	19	10
LAS VIGAS DE RAMÍREZ	2 314	3	1 417	173
HOMBRES	1 173	0	734	68
MUJERES	1 141	3	683	105
LERDO DE TEJADA	3 390	21	4 076	250
HOMBRES	1 618	4	1 925	85
MUJERES	1 772	17	2 151	165
LOS REYES	588	0	240	142
HOMBRES	325	0	137	64
MUJERES	263	0	103	78
MAGDALENA	338	0	184	14
HOMBRES	168	0	106	11
MUJERES	170	0	78	3
MALTRATA	2 557	1	1 155	125
HOMBRES	1 294	0	536	58
MUJERES	1 263	1	619	67
MANLIO FABIO ALTAMIRANO	3 776	4	1 745	319
HOMBRES	1 905	0	869	140
MUJERES	1 871	4	876	179
MARIANO ESCOBEDO	4 626	25	5 201	324
HOMBRES	2 172	3	2 450	147
MUJERES	2 454	22	2 751	177

(Continúa)

POBLACIÓN DE 5 Y MÁS AÑOS POR MUNICIPIO Y SEXO
SEGÚN NIVEL DE ESCOLARIDAD
Al 17 de octubre de 2005

CUADRO 6.6
(2ª Parte y última)

MUNICIPIO SEXO	SECUNDARIA	ESTUDIOS TÉCNICOS O COMERCIALES CON PRIMARIA TERMINADA	CON EDUCACIÓN POSBÁSICA a/	NO ESPECIFICADO
MARTÍNEZ DE LA TORRE	19 498	170	17 780	1 118
HOMBRES	9 358	41	8 708	482
MUJERES	10 140	129	9 072	636
MECATLÁN	1 216	0	515	192
HOMBRES	667	0	303	90
MUJERES	549	0	212	102
MECAYAPAN	1 777	0	961	224
HOMBRES	907	0	518	94
MUJERES	870	0	443	130
MEDELLÍN	8 106	8	5 427	998
HOMBRES	4 035	3	2 620	455
MUJERES	4 071	5	2 807	543
MIAHUATLÁN	532	0	256	62
HOMBRES	284	0	116	32
MUJERES	248	0	140	30
MINATITLÁN	28 350	529	38 598	2 483
HOMBRES	14 206	75	19 426	1 100
MUJERES	14 144	454	19 172	1 383
MISANTLA	10 860	6	9 502	443
HOMBRES	5 249	1	4 653	186
MUJERES	5 611	5	4 849	257
MIXTLA DE ALTAMIRANO	451	0	136	171
HOMBRES	203	0	57	75
MUJERES	248	0	79	96
MOLOACÁN	2 950	18	2 107	106
HOMBRES	1 495	7	1 079	36
MUJERES	1 455	11	1 028	70
NANCHITAL DE LÁZARO CÁRDENAS DEL RÍO	5 809	82	7 511	178
HOMBRES	3 047	8	3 871	79
MUJERES	2 762	74	3 640	99
NAOLINCO	3 213	6	2 492	236
HOMBRES	1 478	0	1 208	88
MUJERES	1 735	6	1 284	148
NARANJAL	689	1	497	12
HOMBRES	342	0	240	5
MUJERES	347	1	257	7

(Continúa)

POBLACIÓN DE 5 Y MÁS AÑOS POR MUNICIPIO Y SEXO
SEGÚN NIVEL DE ESCOLARIDAD
Al 17 de octubre de 2005

CUADRO 6.6
(2ª Parte y última)

MUNICIPIO SEXO	SECUNDARIA	ESTUDIOS TÉCNICOS O COMERCIALES CON PRIMARIA TERMINADA	CON EDUCACIÓN POSBÁSICA a/	NO ESPECIFICADO
NARANJOS AMATLÁN	5 375	102	6 195	376
HOMBRES	2 717	23	3 043	149
MUJERES	2 658	79	3 152	227
NAUTLA	1 797	4	1 407	54
HOMBRES	853	0	677	20
MUJERES	944	4	730	34
NOGALES	6 117	35	7 430	287
HOMBRES	2 969	5	3 539	107
MUJERES	3 148	30	3 891	180
OLUTA	2 408	5	2 204	77
HOMBRES	1 204	1	1 117	34
MUJERES	1 204	4	1 087	43
OMEALCA	4 001	11	2 142	216
HOMBRES	1 817	1	903	100
MUJERES	2 184	10	1 239	116
ORIZABA	22 795	364	41 890	959
HOMBRES	10 884	51	19 817	417
MUJERES	11 911	313	22 073	542
OTATITLÁN	1 014	1	873	31
HOMBRES	488	0	466	16
MUJERES	526	1	407	15
OTEAPAN	2 086	0	1 403	38
HOMBRES	1 140	0	789	20
MUJERES	946	0	614	18
OZULUAMA DE MASCAREÑAS	4 082	7	1 955	261
HOMBRES	2 242	1	977	119
MUJERES	1 840	6	978	142
PAJAPAN	2 030	0	821	74
HOMBRES	1 195	0	469	37
MUJERES	835	0	352	37
PÁNUCO	18 002	142	14 078	716
HOMBRES	9 072	41	6 952	307
MUJERES	8 930	101	7 126	409
PAPANTLA	27 358	98	24 341	901
HOMBRES	13 960	24	12 049	405
MUJERES	13 398	74	12 292	496

(Continúa)

POBLACIÓN DE 5 Y MÁS AÑOS POR MUNICIPIO Y SEXO
SEGÚN NIVEL DE ESCOLARIDAD
Al 17 de octubre de 2005

CUADRO 6.6
(2ª Parte y última)

MUNICIPIO SEXO	SECUNDARIA	ESTUDIOS TÉCNICOS O COMERCIALES CON PRIMARIA TERMINADA	CON EDUCACIÓN POSBÁSICA a/	NO ESPECIFICADO
PASO DE OVEJAS	5 851	9	3 964	298
HOMBRES	3 015	1	2 031	137
MUJERES	2 836	8	1 933	161
PASO DEL MACHO	4 324	3	2 560	312
HOMBRES	1 955	0	1 210	138
MUJERES	2 369	3	1 350	174
PEROTE	11 406	12	8 120	1 030
HOMBRES	5 661	0	4 143	414
MUJERES	5 745	12	3 977	616
PLATÓN SÁNCHEZ	2 704	5	2 321	213
HOMBRES	1 423	0	1 240	93
MUJERES	1 281	5	1 081	120
PLAYA VICENTE	5 961	1	3 305	484
HOMBRES	2 812	0	1 581	206
MUJERES	3 149	1	1 724	278
POZA RICA DE HIDALGO	33 458	726	58 482	1 934
HOMBRES	16 365	110	28 213	772
MUJERES	17 093	616	30 269	1 162
PUEBLO VIEJO	12 735	177	8 042	460
HOMBRES	6 832	35	4 053	184
MUJERES	5 903	142	3 989	276
PUENTE NACIONAL	3 480	17	3 224	115
HOMBRES	1 642	1	1 632	49
MUJERES	1 838	16	1 592	66
RAFAEL DELGADO	2 718	3	1 948	144
HOMBRES	1 365	1	923	63
MUJERES	1 353	2	1 025	81
RAFAEL LUCIO	1 183	0	690	53
HOMBRES	586	0	319	20
MUJERES	597	0	371	33
RÍO BLANCO	8 620	68	12 396	383
HOMBRES	4 106	9	5 967	143
MUJERES	4 514	59	6 429	240
SALTABARRANCA	889	1	737	54
HOMBRES	443	0	352	26
MUJERES	446	1	385	28

(Continúa)

POBLACIÓN DE 5 Y MÁS AÑOS POR MUNICIPIO Y SEXO
SEGÚN NIVEL DE ESCOLARIDAD
Al 17 de octubre de 2005

CUADRO 6.6
(2ª Parte y última)

MUNICIPIO SEXO	SECUNDARIA	ESTUDIOS TÉCNICOS O COMERCIALES CON PRIMARIA TERMINADA	CON EDUCACIÓN POSBÁSICA a/	NO ESPECIFICADO
SAN ANDRÉS TENEJAPAN	273	0	138	59
HOMBRES	138	0	59	34
MUJERES	135	0	79	25
SAN ANDRÉS TUXTLA	22 423	141	17 667	1 115
HOMBRES	11 735	50	8 857	529
MUJERES	10 688	91	8 810	586
SAN JUAN EVANGELISTA	4 817	7	2 751	842
HOMBRES	2 445	1	1 404	357
MUJERES	2 372	6	1 347	485
SAN RAFAEL	5 231	41	4 363	318
HOMBRES	2 583	10	2 183	135
MUJERES	2 648	31	2 180	183
SANTIAGO SOCHIAPAN	947	0	298	63
HOMBRES	483	0	153	21
MUJERES	464	0	145	42
SANTIAGO TUXTLA	8 959	7	5 086	1 062
HOMBRES	4 868	2	2 658	405
MUJERES	4 091	5	2 428	657
SAYULA DE ALEMÁN	4 583	5	3 253	302
HOMBRES	2 376	0	1 728	143
MUJERES	2 207	5	1 525	159
SOCONUSCO	2 125	3	2 139	77
HOMBRES	1 079	1	1 091	39
MUJERES	1 046	2	1 048	38
SOCHIAPA	502	0	159	6
HOMBRES	267	0	78	1
MUJERES	235	0	81	5
SOLEDAD ATZOMPA	1 577	0	439	297
HOMBRES	814	0	228	132
MUJERES	763	0	211	165
SOLEDAD DE DOBLADO	4 026	6	2 424	305
HOMBRES	1 985	0	1 267	132
MUJERES	2 041	6	1 157	173
SOTEAPAN	2 980	0	1 396	704
HOMBRES	1 647	0	727	260
MUJERES	1 333	0	669	444

(Continúa)

POBLACIÓN DE 5 Y MÁS AÑOS POR MUNICIPIO Y SEXO
SEGÚN NIVEL DE ESCOLARIDAD
Al 17 de octubre de 2005

CUADRO 6.6
(2ª Parte y última)

MUNICIPIO SEXO	SECUNDARIA	ESTUDIOS TÉCNICOS O COMERCIALES CON PRIMARIA TERMINADA	CON EDUCACIÓN POSBÁSICA a/	NO ESPECIFICADO
TAMALÍN	2 053	1	1 099	33
HOMBRES	1 095	0	564	17
MUJERES	958	1	535	16
TAMIAHUA	4 144	7	2 206	226
HOMBRES	2 144	1	1 127	103
MUJERES	2 000	6	1 079	123
TAMPICO ALTO	2 158	5	1 232	97
HOMBRES	1 119	1	664	37
MUJERES	1 039	4	568	60
TANCOCO	1 099	0	584	46
HOMBRES	607	0	306	26
MUJERES	492	0	278	20
TANTIMA	2 269	3	931	117
HOMBRES	1 226	2	486	42
MUJERES	1 043	1	445	75
TANTOYUCA	15 423	11	12 280	1 061
HOMBRES	8 021	1	6 156	451
MUJERES	7 402	10	6 124	610
TATAHUICAPAN DE JUÁREZ	1 546	0	919	530
HOMBRES	783	0	478	159
MUJERES	763	0	441	371
TATATILA	572	0	135	61
HOMBRES	303	0	58	25
MUJERES	269	0	77	36
TECOLUTLA	4 637	6	2 831	132
HOMBRES	2 246	0	1 449	53
MUJERES	2 391	6	1 382	79
TEHUIPANGO	1 316	0	507	475
HOMBRES	801	0	308	208
MUJERES	515	0	199	267
TEMAPACHE	19 693	122	13 434	621
HOMBRES	9 903	26	6 844	240
MUJERES	9 790	96	6 590	381
TEMPOAL	5 198	9	3 458	563
HOMBRES	2 668	2	1 781	224
MUJERES	2 530	7	1 677	339

(Continúa)

POBLACIÓN DE 5 Y MÁS AÑOS POR MUNICIPIO Y SEXO
SEGÚN NIVEL DE ESCOLARIDAD
Al 17 de octubre de 2005

CUADRO 6.6
(2ª Parte y última)

MUNICIPIO SEXO	SECUNDARIA	ESTUDIOS TÉCNICOS O COMERCIALES CON PRIMARIA TERMINADA	CON EDUCACIÓN POSBÁSICA a/	NO ESPECIFICADO
TENAMPA	759	0	318	14
HOMBRES	412	0	154	10
MUJERES	347	0	164	4
TENOCHTITLÁN	650	0	238	18
HOMBRES	299	0	96	7
MUJERES	351	0	142	11
TEOCELO	2 243	23	2 090	269
HOMBRES	1 117	1	1 002	90
MUJERES	1 126	22	1 088	179
TEPATLAXCO	1 001	0	518	14
HOMBRES	530	0	220	5
MUJERES	471	0	298	9
TEPETLÁN	1 096	0	363	88
HOMBRES	518	0	177	40
MUJERES	578	0	186	48
TEPETZINTLA	2 376	2	1 471	107
HOMBRES	1 267	0	811	45
MUJERES	1 109	2	660	62
TEQUILA	1 200	0	789	219
HOMBRES	650	0	373	111
MUJERES	550	0	416	108
TEXCATEPEC	735	0	238	129
HOMBRES	394	0	113	54
MUJERES	341	0	125	75
TEXHUACÁN	508	0	488	140
HOMBRES	243	0	203	62
MUJERES	265	0	285	78
TEXISTEPEC	2 956	2	2 087	244
HOMBRES	1 565	0	1 108	86
MUJERES	1 391	2	979	158
TEZONAPA	7 138	2	3 948	563
HOMBRES	3 423	0	1 900	232
MUJERES	3 715	2	2 048	331
TIERRA BLANCA	16 391	55	13 959	976
HOMBRES	7 819	9	6 671	434
MUJERES	8 572	46	7 288	542

(Continúa)

POBLACIÓN DE 5 Y MÁS AÑOS POR MUNICIPIO Y SEXO
SEGÚN NIVEL DE ESCOLARIDAD
Al 17 de octubre de 2005

CUADRO 6.6
(2ª Parte y última)

MUNICIPIO SEXO	SECUNDARIA	ESTUDIOS TÉCNICOS O COMERCIALES CON PRIMARIA TERMINADA	CON EDUCACIÓN POSBÁSICA a/	NO ESPECIFICADO
TIHUATLÁN	16 345	46	11 957	877
HOMBRES	8 234	8	5 884	375
MUJERES	8 111	38	6 073	502
TLACOJALPAN	881	2	475	99
HOMBRES	418	2	222	48
MUJERES	463	0	253	51
TLACOLULAN	1 341	1	514	44
HOMBRES	704	0	213	18
MUJERES	637	1	301	26
TLACOTALPAN	2 415	6	2 247	196
HOMBRES	1 149	3	1 081	83
MUJERES	1 266	3	1 166	113
TLACOTEPEC DE MEJÍA	594	0	265	9
HOMBRES	283	0	130	2
MUJERES	311	0	135	7
TLACHICHILCO	1 225	0	556	73
HOMBRES	626	0	275	40
MUJERES	599	0	281	33
TLALIXCOYAN	6 291	4	3 616	323
HOMBRES	2 952	0	1 700	140
MUJERES	3 339	4	1 916	183
TLALNELHUAYOCAN	2 426	5	1 342	295
HOMBRES	1 216	1	647	127
MUJERES	1 210	4	695	168
TLALTETELA	1 743	0	662	49
HOMBRES	831	0	278	25
MUJERES	912	0	384	24
TLAPACOYAN	9 475	15	6 416	512
HOMBRES	4 452	5	3 155	246
MUJERES	5 023	10	3 261	266
TLAQUILPA	523	0	209	71
HOMBRES	223	0	84	27
MUJERES	300	0	125	44
TLILAPAN	663	1	514	64
HOMBRES	346	0	257	31
MUJERES	317	1	257	33

(Continúa)

POBLACIÓN DE 5 Y MÁS AÑOS POR MUNICIPIO Y SEXO
SEGÚN NIVEL DE ESCOLARIDAD
Al 17 de octubre de 2005

CUADRO 6.6
(2ª Parte y última)

MUNICIPIO SEXO	SECUNDARIA	ESTUDIOS TÉCNICOS O COMERCIALES CON PRIMARIA TERMINADA	CON EDUCACIÓN POSBÁSICA a/	NO ESPECIFICADO
TOMATLÁN	968	1	1 084	47
HOMBRES	470	0	487	24
MUJERES	498	1	597	23
TONAYÁN	656	0	207	63
HOMBRES	336	0	99	28
MUJERES	320	0	108	35
TOTUTLA	2 006	1	957	38
HOMBRES	980	0	513	10
MUJERES	1 026	1	444	28
TRES VALLES	8 095	10	5 743	463
HOMBRES	3 888	2	2 685	207
MUJERES	4 207	8	3 058	256
TÚXPAM	28 606	422	31 129	1 131
HOMBRES	14 693	85	15 308	435
MUJERES	13 913	337	15 821	696
TUXTILLA	429	0	333	30
HOMBRES	205	0	167	13
MUJERES	224	0	166	17
URSULO GALVÁN	5 275	16	5 752	218
HOMBRES	2 540	5	2 916	96
MUJERES	2 735	11	2 836	122
UXPANAPA	3 065	0	1 428	380
HOMBRES	1 575	0	720	167
MUJERES	1 490	0	708	213
VEGA DE ALATORRE	2 987	10	2 607	321
HOMBRES	1 398	1	1 290	137
MUJERES	1 589	9	1 317	184
VERACRUZ	107 111	1 490	156 794	7 309
HOMBRES	51 682	201	75 592	3 160
MUJERES	55 429	1 289	81 202	4 149
VILLA ALDAMA	1 298	1	515	50
HOMBRES	681	0	309	24
MUJERES	617	1	206	26
XALAPA	76 693	928	143 859	4 950
HOMBRES	35 895	105	66 682	2 031
MUJERES	40 798	823	77 177	2 919

(Continúa)

POBLACIÓN DE 5 Y MÁS AÑOS POR MUNICIPIO Y SEXO
SEGÚN NIVEL DE ESCOLARIDAD
Al 17 de octubre de 2005

CUADRO 6.6
(2ª Parte y última)

MUNICIPIO SEXO	SECUNDARIA	ESTUDIOS TÉCNICOS O COMERCIALES CON PRIMARIA TERMINADA	CON EDUCACIÓN POSBÁSICA a/	NO ESPECIFICADO
XICO	5 017	7	3 595	548
HOMBRES	2 503	1	1 829	221
MUJERES	2 514	6	1 766	327
XOXOCOTLA	572	0	176	294
HOMBRES	314	0	90	133
MUJERES	258	0	86	161
YANGA	2 862	21	1 979	177
HOMBRES	1 311	4	894	69
MUJERES	1 551	17	1 085	108
YECUATLA	1 489	0	923	46
HOMBRES	723	0	437	21
MUJERES	766	0	486	25
ZACUALPAN	714	0	302	25
HOMBRES	369	0	135	12
MUJERES	345	0	167	13
ZARAGOZA	1 576	0	719	55
HOMBRES	916	0	474	22
MUJERES	660	0	245	33
ZENTLA	1 989	1	682	32
HOMBRES	1 014	0	325	14
MUJERES	975	1	357	18
ZONGOLICA	4 599	0	3 461	563
HOMBRES	2 304	0	1 613	254
MUJERES	2 295	0	1 848	309
ZONTECOMATLÁN DE LÓPEZ Y FUENTES	1 563	0	450	81
HOMBRES	807	0	251	27
MUJERES	756	0	199	54
ZOZOCOLCO DE HIDALGO	1 471	0	901	78
HOMBRES	794	0	459	40
MUJERES	677	0	442	38

a/ Comprende a la población con algún grado aprobado en estudios técnicos o comerciales con secundaria terminada (o profesionales técnicos), preparatoria o bachillerato, normal básica, técnico superior, licenciatura o equivalente, maestría y doctorado. En la denominación del XII Censo General de Población y Vivienda 2000 corresponde a la población con instrucción media superior y superior.

FUENTE: **INEGI.** *II Conteo de Población y Vivienda 2005*.

POBLACIÓN ATENDIDA, PERSONAL DOCENTE Y DE APOYO, Y CENTROS DE DESARROLLO INFANTIL EN EDUCACIÓN INICIAL DE LA MODALIDAD ESCOLARIZADA A INICIO DE CURSOS POR MUNICIPIO Y SOSTENIMIENTO ADMINISTRATIVO
Ciclo escolar 2005/06

CUADRO 6.7

MUNICIPIO SOSTENIMIENTO	POBLACIÓN ATENDIDA				PERSONAL DOCENTE a/	PERSONAL DE APOYO b/	CENTROS DE DESARROLLO INFANTIL
	TOTAL	LACTAN-TES c/	MATER-NALES d/	PREESCO-LARES e/			
ESTADO	**11 289**	**1 966**	**4 603**	**4 720**	**399**	**1 289**	**117**
FEDERAL	2 598	614	1 424	560	70	374	22 f/
ESTATAL	1 485	177	378	930	57	143	14
AUTÓNOMO	101	0	26	75	7	6	1
PARTICULAR	7 105	1 175	2 775	3 155	265	766	80
ACAYUCAN	154	30	110	14	3	20	2
FEDERAL	140	30	110	0	1	18	1
PARTICULAR	14	0	0	14	2	2	1
ALVARADO	68	23	45	0	0	18	1
FEDERAL	68	23	45	0	0	18	1
BANDERILLA	34	0	10	24	3	3	1
PARTICULAR	34	0	10	24	3	3	1
BOCA DEL RÍO	454	69	185	200	16	49	4
FEDERAL	104	36	68	0	1	17	1
PARTICULAR	350	33	117	200	15	32	3
CAMERINO Z. MENDOZA	109	22	41	46	4	13	1
PARTICULAR	109	22	41	46	4	13	1
CATEMACO	30	0	1	29	1	1	1
PARTICULAR	30	0	1	29	1	1	1
COATEPEC	96	26	45	25	1	16	1
PARTICULAR	96	26	45	25	1	16	1
COATZACOALCOS	1 023	206	538	279	17	129	9
FEDERAL	392	116	254	22	8	62	4
ESTATAL	376	23	96	257	3	34	3
PARTICULAR	255	67	188	0	6	33	2
CÓRDOBA	976	191	388	397	46	107	9
PARTICULAR	976	191	388	397	46	107	9

(Continúa)

POBLACIÓN ATENDIDA, PERSONAL DOCENTE Y DE APOYO, Y CENTROS DE DESARROLLO INFANTIL EN EDUCACIÓN INICIAL DE LA MODALIDAD ESCOLARIZADA A INICIO DE CURSOS POR MUNICIPIO Y SOSTENIMIENTO ADMINISTRATIVO
Ciclo escolar 2005/06

CUADRO 6.7

MUNICIPIO SOSTENIMIENTO	POBLACIÓN ATENDIDA				PERSONAL DOCENTE a/	PERSONAL DE APOYO b/	CENTROS DE DESARROLLO INFANTIL
	TOTAL	LACTAN-TES c/	MATER-NALES d/	PREESCO-LARES e/			
COSAMALOAPAN DE CARPIO	89	27	62	0	2	20	2
FEDERAL	71	21	50	0	0	15	1
PARTICULAR	18	6	12	0	2	5	1
HUATUSCO	110	3	37	70	7	8	2
PARTICULAR	110	3	37	70	7	8	2
LA ANTIGUA	72	21	36	15	1	12	1
PARTICULAR	72	21	36	15	1	12	1
LAS CHOAPAS	65	9	11	45	3	5	1
FEDERAL	65	9	11	45	3	5	1
LERDO DE TEJADA	62	0	12	50	3	2	1
PARTICULAR	62	0	12	50	3	2	1
MARTÍNEZ DE LA TORRE	136	24	55	57	3	15	2
PARTICULAR	136	24	55	57	3	15	2
MINATITLÁN	488	83	250	155	32	43	5
FEDERAL	366	83	220	63	24	38	3
PARTICULAR	122	0	30	92	8	5	2
NANCHITAL DE LÁZARO CÁRDENAS DEL RÍO	154	25	29	100	5	15	1
FEDERAL	154	25	29	100	5	15	1
ORIZABA	691	155	262	274	21	90	7
ESTATAL	74	11	15	48	3	7	1
PARTICULAR	617	144	247	226	18	83	6
PAPANTLA	67	16	51	0	0	11	1
FEDERAL	67	16	51	0	0	11	1
PEROTE	116	25	61	30	4	13	1
PARTICULAR	116	25	61	30	4	13	1

(Continúa)

POBLACIÓN ATENDIDA, PERSONAL DOCENTE Y DE APOYO, Y CENTROS DE DESARROLLO INFANTIL EN EDUCACIÓN INICIAL DE LA MODALIDAD ESCOLARIZADA A INICIO DE CURSOS POR MUNICIPIO Y SOSTENIMIENTO ADMINISTRATIVO
Ciclo escolar 2005/06

CUADRO 6.7

MUNICIPIO SOSTENIMIENTO	POBLACIÓN ATENDIDA				PERSONAL DOCENTE a/	PERSONAL DE APOYO b/	CENTROS DE DESARROLLO INFANTIL
	TOTAL	LACTAN-TES c/	MATER-NALES d/	PREESCO-LARES e/			
POZA RICA DE HIDALGO	443	98	227	118	9	52	3
FEDERAL	216	32	66	118	8	17	1
PARTICULAR	227	66	161	0	1	35	2
RÍO BLANCO	190	0	13	177	10	5	1
PARTICULAR	190	0	13	177	10	5	1
SAN ANDRÉS TUXTLA	177	20	68	89	7	24	3
FEDERAL	88	20	68	0	1	14	1
PARTICULAR	89	0	0	89	6	10	2
TÚXPAM	259	62	156	41	10	38	4
ESTATAL	72	11	20	41	5	7	1
PARTICULAR	187	51	136	0	5	31	3
VERACRUZ	2 131	386	832	913	37	246	17
FEDERAL	407	114	228	65	2	74	2
ESTATAL	176	9	36	131	9	9	2
PARTICULAR	1 548	263	568	717	26	163	13
XALAPA	3 095	445	1 078	1 572	154	334	36
FEDERAL	460	89	224	147	17	70	4
ESTATAL	787	123	211	453	37	86	7
AUTÓNOMO	101	0	26	75	7	6	1
PARTICULAR	1 747	233	617	897	93	172	24

NOTA: El Sistema Educativo Nacional proporciona el servicio de Educación Inicial a niños de 45 días de nacidos a 5 años 11 meses cumplidos de edad, hijos de madres trabajadoras, a fin de favorecer su desarrollo integral en los aspectos: físico, cognoscitivo, afectivo y social. Los datos de preescolar también se incluyen en el cuadro 6.9, y se presentan aquí debido a que este nivel también se imparte en los Centros de Desarrollo Infantil (CENDI). En algunos municipios no se presenta población atendida, debido a que incluyen instituciones que no prestan todos los servicios.

a/ Incluye personal directivo con grupo.

b/ Comprende: asistentes educativos, puericultores, pedagogos, de enseñanza musical y de educación física.

c/ Se considera a la población de 45 días a 1 año 11 meses de edad.

d/ Se considera a la población de 2 a 3 años 11 meses de edad.

e/ Se considera a la población de 4 a 5 años 11 meses de edad.

f/ El decremento que se presenta con respecto a la edición anterior, es debido a la incorporación a servicios de otros sostenimientos.

FUENTE: Secretaría de Educación del Gobierno del Estado. Unidad de Planeación, Evaluación y Control Educativo; Subdirección de Estadística, Departamento de Análisis y Desarrollo.

POBLACIÓN ATENDIDA, PADRES DE FAMILIA PARTICIPANTES, EDUCADORES COMUNITARIOS Y MÓDULOS EN EDUCACIÓN INICIAL DE LA MODALIDAD NO ESCOLARIZADA A INICIO DE CURSOS POR MUNICIPIO
Ciclo escolar 2005/06

CUADRO 6.8

MUNICIPIO	POBLACIÓN ATENDIDA	PADRES DE FAMILIA PARTICIPANTES	EDUCADORES COMUNITARIOS	MÓDULOS
ESTADO	**27 376**	**23 820**	**1 501**	**189**
ACAJETE	180	162	10	1
ACAYUCAN	177	162	11	2
ACTOPAN	226	168	10	1
ALTO LUCERO DE GUTIÉRREZ BARRIOS	160	158	10	1
ALTOTONGA	192	160	10	1
ALVARADO	182	157	10	1
AMATLÁN DE LOS REYES	115	120	9	1
ÁNGEL R. CABADA	126	128	10	1
APAZAPAN	181	176	9	1
ASTACINGA	14	12	1	1
ATLAHUILCO	233	199	11	2
ATOYAC	165	145	10	1
ATZALAN	341	290	18	2
AYAHUALULCO	288	229	11	1
BENITO JUÁREZ	50	46	3	3
CALCAHUALCO	174	142	10	1
CAMERINO Z. MENDOZA	183	173	10	1
CARLOS A. CARRILLO	165	141	10	1
CARRILLO PUERTO	207	185	10	1
CASTILLO DE TEAYO	494	382	23	2
CATEMACO	210	191	10	1
CAZONES	161	145	11	1
COAHUITLÁN	43	43	2	1
COATEPEC	165	151	10	1
COLIPA	148	148	11	1
CÓRDOBA	156	145	10	1
COSAMALOAPAN DE CARPIO	108	108	8	1
COSAUTLÁN DE CARVAJAL	166	142	10	1
COSCOMATEPEC	240	205	10	1
COSOLEACAQUE	213	190	10	1
COTAXTLA	135	118	10	1
COXQUIHUI	257	217	15	3
COYUTLA	200	174	12	2
CHACALTIANGUIS	176	159	13	1
CHALMA	10	10	1	1
CHICONAMEL	19	15	1	1
CHICONQUIACO	273	238	10	1
CHICONTEPEC	656	558	40	9
CHINAMECA	214	191	11	1
CHINAMPA DE GOROSTIZA	140	118	10	1
EL HIGO	206	181	11	1
EMILIANO ZAPATA	354	318	18	2
ESPINAL	266	252	12	1
FILOMENO MATA	20	22	1	1
FORTÍN	210	200	10	1
HIDALGOTITLÁN	489	427	22	3
HUATUSCO	276	219	10	1
HUAYACOCOTLA	224	201	11	1
HUEYAPAN DE OCAMPO	307	272	13	4
ILAMATLÁN	235	193	14	4
ISLA	127	103	9	1
IXCATEPEC	232	195	11	2
IXHUACÁN DE LOS REYES	186	173	10	1
IXHUATLÁN DE MADERO	277	239	13	4
IXTACZOQUITLÁN	240	183	10	1
JALACINGO	155	144	10	1

(Continúa)

POBLACIÓN ATENDIDA, PADRES DE FAMILIA PARTICIPANTES, EDUCADORES COMUNITARIOS Y MÓDULOS EN EDUCACIÓN INICIAL DE LA MODALIDAD NO ESCOLARIZADA A INICIO DE CURSOS POR MUNICIPIO
Ciclo escolar 2005/06

CUADRO 6.8

MUNICIPIO	POBLACIÓN ATENDIDA	PADRES DE FAMILIA PARTICIPANTES	EDUCADORES COMUNITARIOS	MÓDULOS
JÁLTIPAN	143	138	9	1
JESÚS CARRANZA	144	124	10	1
JUAN RODRÍGUEZ CLARA	219	191	11	1
JUCHIQUE DE FERRER	197	159	11	1
LA PERLA	210	160	10	1
LAS CHOAPAS	529	456	26	3
LAS MINAS	210	163	12	1
LERDO DE TEJADA	149	131	8	1
LOS REYES	25	19	1	1
MAGDALENA	283	237	12	1
MALTRATA	135	116	10	1
MARIANO ESCOBEDO	193	156	10	1
MARTÍNEZ DE LA TORRE	131	117	9	1
MECATLÁN	222	184	11	1
MEDELLÍN	191	185	10	1
MINATITLÁN	908	780	50	5
MISANTLA	198	159	10	1
MIXTLA DE ALTAMIRANO	202	163	10	2
MOLOACÁN	220	199	10	1
NAOLINCO	150	150	10	1
NOGALES	412	332	20	2
OLUTA	137	126	10	1
ORIZABA	198	175	10	1
OZULUAMA DE MASCAREÑAS	197	178	10	1
PAJAPAN	18	18	1	1
PÁNUCO	173	146	10	1
PAPANTLA	252	240	14	4
PASO DE OVEJAS	208	193	10	1
PASO DEL MACHO	197	170	10	1
PEROTE	217	186	10	1
PLATÓN SÁNCHEZ	195	135	10	1
PLAYA VICENTE	457	403	29	4
POZA RICA DE HIDALGO	293	262	14	1
PUENTE NACIONAL	159	143	10	1
RAFAEL DELGADO	238	199	10	1
SAN ANDRÉS TUXTLA	139	143	10	1
SAN JUAN EVANGELISTA	168	154	10	1
SANTIAGO TUXTLA	180	170	11	1
SAYULA DE ALEMÁN	180	159	10	1
SOLEDAD ATZOMPA	188	171	11	2
SOLEDAD DE DOBLADO	169	160	10	1
SOTEAPAN	222	218	12	2
TAMIAHUA	183	155	11	1
TAMPICO ALTO	166	137	10	1
TANCOCO	117	96	10	1
TANTIMA	132	111	10	1
TANTOYUCA	571	490	31	3
TATAHUICAPAN DE JUÁREZ	272	225	12	2
TEHUIPANGO	239	193	11	2
TEMAPACHE	375	325	19	3
TEMPOAL	170	137	10	1
TENOCHTITLÁN	157	132	10	1
TEQUILA	253	212	12	1
TEXCATEPEC	153	162	11	2
TEXHUACÁN	16	14	1	1
TEXISTEPEC	137	126	10	1
TEZONAPA	523	474	30	3
TIERRA BLANCA	140	117	10	1
TLACOLULAN	204	170	10	1
TLACOTALPAN	148	131	9	1

(Continúa)

POBLACIÓN ATENDIDA, PADRES DE FAMILIA PARTICIPANTES, EDUCADORES COMUNITARIOS Y MÓDULOS EN EDUCACIÓN INICIAL DE LA MODALIDAD NO ESCOLARIZADA A INICIO DE CURSOS POR MUNICIPIO
Ciclo escolar 2005/06

CUADRO 6.8

MUNICIPIO	POBLACIÓN ATENDIDA	PADRES DE FAMILIA PARTICIPANTES	EDUCADORES COMUNITARIOS	MÓDULOS
TLALIXCOYAN	192	172	11	1
TLAQUILPA	12	12	1	1
TOTUTLA	177	143	10	1
TRES VALLES	177	160	10	1
UXPANAPA	187	163	10	1
VEGA DE ALATORRE	129	119	12	1
VERACRUZ	184	170	10	1
XALAPA	182	166	11	1
XICO	155	132	11	1
YECUATLA	184	151	10	1
ZACUALPAN	164	160	10	1
ZENTLA	188	135	10	1
ZONGOLICA	763	622	40	4
ZONTECOMATLÁN DE LÓPEZ Y FUENTES	110	104	9	1
ZOZOCOLCO DE HIDALGO	13	13	1	1

NOTA: El Sistema Educativo Nacional proporciona el servicio de educación inicial de modalidad no escolarizada a niños de 0 a 2 años 11 meses cumplidos de edad en zonas urbano marginales, rurales e indígenas; no mayores a 400 habitantes, a fin de favorecer su desarrollo integral en los aspectos: físico, cognoscitivo, afectivo y social, así como asesoramiento a los padres de familia. Los educadores comunitarios son padres de familia o prestadores de servicios de salud que viven en la comunidad; están capacitados en desarrollo infantil, nutrición, salud, higiene básica y planificación familiar. Son remunerados con recursos de la Secretaría de Educación del Estado y del Banco Mundial.

FUENTE: Secretaría de Educación del Gobierno del Estado. Unidad de Planeación, Evaluación y Control Educativo; Subdirección de Estadística, Departamento de Análisis y Desarrollo.

ALUMNOS INSCRITOS, PERSONAL DOCENTE, ESCUELAS Y AULAS EN EDUCACIÓN BÁSICA Y MEDIA SUPERIOR DE LA MODALIDAD ESCOLARIZADA A INICIO DE CURSOS POR NIVEL EDUCATIVO Y SOSTENIMIENTO ADMINISTRATIVO

Ciclo escolar 2005/06

CUADRO 6.9

NIVEL SOSTENIMIENTO	ALUMNOS INSCRITOS	PERSONAL DOCENTE a/	ESCUELAS b/	AULAS c/
TOTAL	**1 972 250**	**97 727**	**21 572**	**78 547**
FEDERAL	88 831	5 491	2 548	1 627
ESTATAL	1 746 153	80 117	17 421	70 193
MUNICIPAL	9 073	408	289	408
AUTÓNOMO	547	29	2	9
PARTICULAR	127 646	11 682	1 312	6 310
PREESCOLAR	286 368	15 239	7 695	13 794
FEDERAL d/	12 596	1 301 e/	1 309 e/	26 f/
ESTATAL g/	240 027	12 081	5 654	11 882
MUNICIPAL h/	9 073	408	289	408
AUTÓNOMO i/	75	4	0	4
PARTICULAR j/	24 597	1 445	443	1 474
PRIMARIA	1 020 623	45 578	9 744	42 412
FEDERAL k/	12 517	1 260 e/	1 065 e/	0 l/
ESTATAL	965 755	42 342	8 366	40 350
PARTICULAR	42 351	1 976	313	2 062
SECUNDARIA m/	411 452	20 687	2 644	14 328
FEDERAL n/	1 249	92	73	75
ESTATAL	389 033	17 640	2 351	13 350
PARTICULAR	21 170	2 955	220	903
PROFESIONAL TÉCNICO ñ/	10 829	894	37	261
FEDERAL o/	66	NA	NA	NA
ESTATAL p/	10 157	832	31	243
AUTÓNOMO q/	472	25	2	5
PARTICULAR	134	37	4	13

(Continúa)

ALUMNOS INSCRITOS, PERSONAL DOCENTE, ESCUELAS Y AULAS EN EDUCACIÓN BÁSICA Y MEDIA SUPERIOR DE LA MODALIDAD ESCOLARIZADA A INICIO DE CURSOS POR NIVEL EDUCATIVO Y SOSTENIMIENTO ADMINISTRATIVO

Ciclo escolar 2005/06

CUADRO 6.9

NIVEL SOSTENIMIENTO	ALUMNOS INSCRITOS	PERSONAL DOCENTE a/	ESCUELAS b/	AULAS c/
BACHILLERATO r/	242 978	15 329	1 452	7 752
FEDERAL	62 403	2 838	101	1 526
ESTATAL	141 181	7 222	1 019	4 368
PARTICULAR	39 394	5 269	332	1 858

a/ Incluye personal directivo con grupo, además, para CONAFE en preescolar, primaria y secundaria se refiere a instructores comunitarios, instructores culturales y/o artesanales; para secundaria, profesional técnico y bachillerato, al personal especializado que imparte actividades artísticas, tecnológicas, educación física e idiomas.

b/ La cuantificación de escuelas está expresada mediante los turnos que ofrece un mismo plantel y no en términos de planta física.

c/ Se refiere exclusivamente a las aulas reportadas en uso y no a la planta física, es decir, son las aulas por los turnos en que se utilizan.

d/ Comprende: CENDI controlado por el IMSS, ISSSTE y PEMEX, cursos comunitarios controlados por el CONAFE (agrícola migrante, CONAFE indígena, CONAFE infantil, CONAFE itinerante y cursos comunitarios); preescolar general y el sostenido por la Secretaría de Marina.

e/ La variación que se presenta con respecto a la edición anterior, es debido a las caracteristicas de operación de los cursos comunitarios controlados por el CONAFE.

f/ Excluye las aulas utilizadas por el CONAFE, debido a que sólo son espacios acondicionados para impartir las clases correspondientes.

g/ Comprende general, educación indígena y CENDI sostenido por: DIF, IPE y STSPEV.

h/ Se refiere a Centros de Asistencia Infantil Comunitarios sostenidos por el DIF, en donde al personal se le capacita como asistente educativo y sus escuelas son espacios acondicionados y equipados por los H. Ayuntamientos. El decremento que se presenta con respecto a la edición anterior, es debido a que el programa CAIC, concluye su objetivo cuando se apertura un Jardín de Niños oficial.

i/ Se refiere a CENDI sostenido por la UV, además, debido a sus características, la escuela se contabiliza en educación inicial.

j/ Comprende general y CENDI.

k/ Comprende cursos comunitarios controlados por el CONAFE (agrícola migrante, cursos comunitarios, CONAFE indígena y CONAFE itinerante).

l/ No se reportan aulas, debido a que sólo se refiere al CONAFE y son espacios acondicionados para impartir las clases correspondientes.

m/ Comprende: general, para trabajadores, posprimaria controlada por el CONAFE, telesecundaria y técnica en sus modalidades industrial, agropecuaria y pesquera.

n/ Comprende cursos comunitarios controlados por el CONAFE.

ñ/ Incluye información de técnico superior universitario, en donde, el personal docente, escuelas y aulas se contabilizan en el nivel superior. Además, de acuerdo a la normatividad establecida por la Secretaría de Educación Pública, sólo informa a inicio de cursos.

o/ Se refiere a técnico superior universitario del Instituto Tecnológico del Mar Número Uno.

p/ Comprende escuelas de enfermería controladas por la Dirección General de Educación Media Superior y Superior, el CONALEP y técnico superior universitario.

q/ Comprende carreras técnicas en enfermería e histopatólogo embalsamador; y técnico superior universitario sostenidas por la UV.

r/ Comprende: general de tres años, CECyTEV, Colegio de Bachilleres, pedagógico, por cooperación, telebachillerato y tecnológico (agropecuario, industrial y de servicios, y del mar).

FUENTE: Secretaría de Educación del Gobierno del Estado. Unidad de Planeación, Evaluación y Control Educativo; Subdirección de Estadística, Departamento de Análisis y Desarrollo.
DIF del Gobierno del Estado. Unidad de Planeación y Evaluación.

ALUMNOS INSCRITOS, EXISTENCIAS, APROBADOS Y EGRESADOS, PERSONAL DOCENTE Y ESCUELAS EN EDUCACIÓN BÁSICA Y MEDIA SUPERIOR DE LA MODALIDAD ESCOLARIZADA A FIN DE CURSOS POR NIVEL EDUCATIVO Y SOSTENIMIENTO ADMINISTRATIVO
Ciclo escolar 2005/06

CUADRO 6.10

NIVEL SOSTENIMIENTO	ALUMNOS INSCRITOS	ALUMNOS EXISTENCIAS	ALUMNOS APROBADOS a/	ALUMNOS EGRESADOS	PERSONAL DOCENTE b/	ESCUELAS c/
TOTAL	**2 000 380**	**1 911 572**	**1 677 404**	**460 380**	**98 753**	**22 160**
FEDERAL	90 435	84 812	43 677	22 235	5 819	3 064
ESTATAL	1 770 643	1 693 994	1 516 988	401 597	80 771	17 456
MUNICIPAL	9 073	9 073	9 073	4 641	408	289
AUTÓNOMO	207	181	142	41	35	2
PARTICULAR	130 022	123 512	107 524	31 866	11 720	1 349
PREESCOLAR	296 358	285 149	270 781	130 552	15 942	8 238
FEDERAL d/	16 425	14 832	709	6 061	1 831	1 804
ESTATAL e/	244 918	236 433	236 188	111 394	12 225	5 681
MUNICIPAL f/	9 073	9 073	9 073	4 641	408	289
AUTÓNOMO g/	77	77	77	21	4	0
PARTICULAR h/	25 865	24 734	24 734	8 435	1 474	464
PRIMARIA	1 040 011	1 006 550	934 778	151 240	45 487	9 782
FEDERAL i/	12 838	11 809	7 571	263	1 085	1 085
ESTATAL	983 351	952 163	884 986	144 560	42 411	8 374
PARTICULAR	43 822	42 578	42 221	6 417	1 991	323
SECUNDARIA j/	416 418	393 999	318 778	114 647	20 996	2 651
FEDERAL k/	1 169	1 169	1 046	241	93	76
ESTATAL	393 305	371 964	301 740	108 062	17 936	2 353
PARTICULAR	21 944	20 866	15 992	6 344	2 967	222
PROFESIONAL TÉCNICO l/	9 027	8 361	5 482	2 415	798	31
ESTATAL m/	8 897	8 257	5 417	2 395	767	29
AUTÓNOMO n/	130	104	65	20	31	2

(Continúa)

ALUMNOS INSCRITOS, EXISTENCIAS, APROBADOS Y EGRESADOS, PERSONAL DOCENTE Y ESCUELAS EN EDUCACIÓN BÁSICA Y MEDIA SUPERIOR DE LA MODALIDAD ESCOLARIZADA A FIN DE CURSOS POR NIVEL EDUCATIVO Y SOSTENIMIENTO ADMINISTRATIVO

Ciclo escolar 2005/06

CUADRO 6.10

NIVEL SOSTENIMIENTO	ALUMNOS INSCRITOS	ALUMNOS EXISTENCIAS	ALUMNOS APROBADOS a/	ALUMNOS EGRESADOS	PERSONAL DOCENTE b/	ESCUELAS c/
BACHILLERATO ñ/	238 566	217 513	147 585	61 526	15 530	1 458
FEDERAL	60 003	57 002	34 351	15 670	2 810	99
ESTATAL	140 172	125 177	88 657	35 186	7 432	1 019
PARTICULAR	38 391	35 334	24 577	10 670	5 288	340

a/ En el nivel preescolar se refiere a alumnos promovidos, excepto en educación indígena donde se aplican evaluaciones a los alumnos, por lo que ahí también se refiere a alumnos aprobados.
b/ Incluye personal directivo con grupo, además, para CONAFE en preescolar, primaria y secundaria se refiere a instructores comunitarios, instructores culturales y/o artesanales; para secundaria, profesional técnico y bachillerato al personal especializado que imparte actividades artísticas, tecnológicas, educación física e idiomas.
c/ La cuantificación de escuelas está expresada mediante los turnos que ofrece un mismo plantel y no en términos de planta física.
d/ Comprende: CENDI controlado por el IMSS, ISSSTE y PEMEX, cursos comunitarios controlados por el CONAFE (agrícola migrante, CONAFE indígena, CONAFE infantil, CONAFE itinerante y cursos comunitarios); preescolar general y el sostenido por la Secretaría de Marina.
e/ Comprende general, educación indígena y CENDI sostenido por: DIF, IPE y STSPEV.
f/ Se refiere a Centros de Asistencia Infantil Comunitarios sostenidos por el DIF, en donde al personal se le capacita como asistente educativo y sus escuelas son espacios acondicionados y equipados por los H. Ayuntamientos.
g/ Se refiere a CENDI sostenido por la UV, además, debido a sus características, la escuela se contabiliza en educación inicial.
h/ Comprende general y CENDI.
i/ Comprende cursos comunitarios controlados por el CONAFE (agrícola migrante, cursos comunitarios, CONAFE indígena y CONAFE itinerante).
j/ Comprende: general, para trabajadores, posprimaria controlada por el CONAFE, telesecundaria y técnica en sus modalidades industrial, agropecuaria y pesquera.
k/ Comprende cursos comunitarios controlados por el CONAFE.
l/ Excluye la información del técnico superior universitario que se reporta en el cuadro 6.18, debido a la normatividad establecida por la Secretaría de Educación Pública.
m/ Comprende escuelas de enfermería controladas por la Dirección General de Educación Media Superior y Superior, y el CONALEP.
n/ Comprende carreras técnicas en enfermería e histopatólogo embalsamador sostenidas por la UV.
ñ/ Comprende: general de tres años, CECyTEV, Colegio de Bachilleres, pedagógico, por cooperación, telebachillerato y tecnológico (agropecuario, industrial y de servicios, y del mar).

FUENTE: Secretaría de Educación del Gobierno del Estado. Unidad de Planeación, Evaluación y Control Educativo; Subdirección de Estadística, Departamento de Análisis y Desarrollo.
DIF del Gobierno del Estado. Unidad de Planeación y Evaluación.

ALUMNOS INSCRITOS, PERSONAL DOCENTE Y ESCUELAS EN EDUCACIÓN BÁSICA Y MEDIA SUPERIOR DE LA MODALIDAD ESCOLARIZADA A FIN DE CURSOS POR SOSTENIMIENTO ADMINISTRATIVO

Gráfica 6.3

Ciclo escolar 2005/06

(Porcentaje)

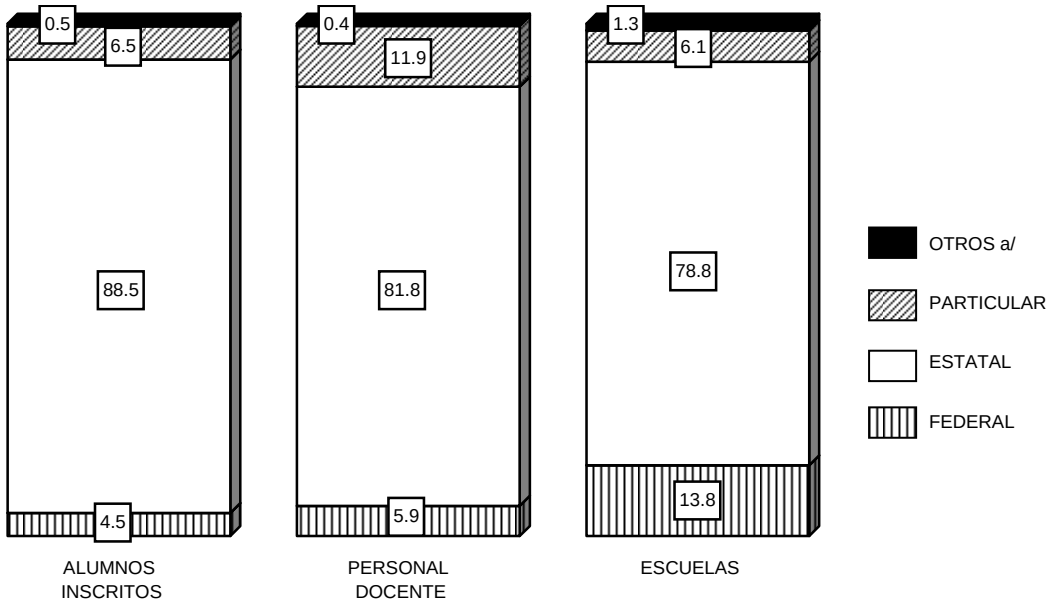

a/ Comprende sostenimiento municipal y autónomo.

FUENTE: Cuadro 6.10

ALUMNOS INSCRITOS, PERSONAL DOCENTE Y ESCUELAS EN EDUCACIÓN BÁSICA Y MEDIA SUPERIOR DE LA MODALIDAD ESCOLARIZADA A FIN DE CURSOS POR NIVEL EDUCATIVO

Gráfica 6.4

Ciclo escolar 2005/06

(Porcentaje)

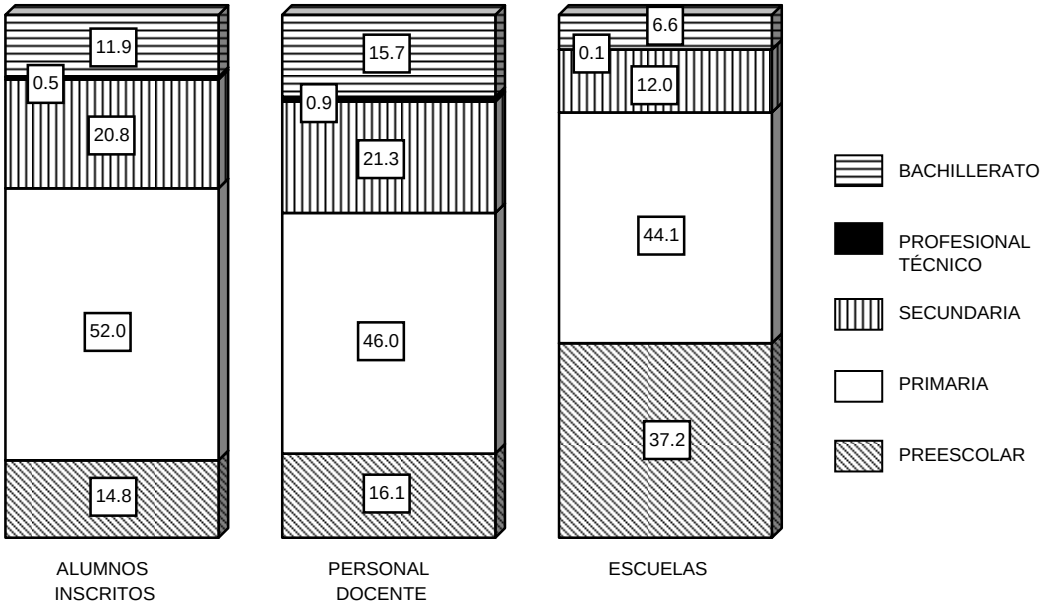

FUENTE: Cuadro 6.10

ALUMNOS INSCRITOS, EXISTENCIAS, APROBADOS Y EGRESADOS, PERSONAL DOCENTE Y ESCUELAS EN EDUCACIÓN BÁSICA Y MEDIA SUPERIOR DE LA MODALIDAD ESCOLARIZADA A FIN DE CURSOS POR MUNICIPIO Y NIVEL EDUCATIVO

Ciclo escolar 2005/06

CUADRO 6.11

MUNICIPIO NIVEL	ALUMNOS INSCRITOS	ALUMNOS EXISTENCIAS	ALUMNOS APROBADOS a/	ALUMNOS EGRESADOS	PERSONAL DOCENTE b/	ESCUELAS c/
ESTADO	**2 000 475**	**1 911 656**	**1 677 478**	**460 394**	**98 796**	**22 164**
PREESCOLAR d/	296 358	285 149	270 781	130 552	15 942	8 238
PRIMARIA e/	1 040 011	1 006 550	934 778	151 240	45 487	9 782
SECUNDARIA f/	416 418	393 999	318 778	114 647	20 996	2 651
PROFESIONAL TÉCNICO g/	9 122	8 445	5 556	2 429	841	35
BACHILLERATO h/	238 566	217 513	147 585	61 526	15 530	1 458
ACAJETE	2 277	2 173	1 802	498	117	47
PREESCOLAR	379	370	307	192	29	19
PRIMARIA	1 490	1 443	1 202	204	67	21
SECUNDARIA	299	276	248	76	11	4
BACHILLERATO	109	84	45	26	10	3
ACATLÁN	814	794	720	169	30	7
PREESCOLAR	105	105	100	52	5	2
PRIMARIA	508	492	428	62	18	3
SECUNDARIA	140	139	137	35	4	1
BACHILLERATO	61	58	55	20	3	1
ACAYUCAN	25 494	24 218	22 151	5 964	1 161	217
PREESCOLAR	3 364	3 143	3 081	1 376	160	83
PRIMARIA	12 776	12 246	11 466	1 863	517	87
SECUNDARIA	5 223	4 962	4 627	1 540	236	27
PROFESIONAL TÉCNICO	104	89	49	25	15	1
BACHILLERATO	4 027	3 778	2 928	1 160	233	19
ACTOPAN	9 247	8 892	7 789	2 084	494	146
PREESCOLAR	1 488	1 422	1 305	602	88	50
PRIMARIA	4 951	4 806	4 401	722	245	61
SECUNDARIA	1 936	1 869	1 530	547	98	24
BACHILLERATO	872	795	553	213	63	11
ACULA	1 204	1 157	1 053	275	63	26
PREESCOLAR	262	256	252	97	17	12
PRIMARIA	604	584	534	91	30	10
SECUNDARIA	247	236	207	61	13	3
BACHILLERATO	91	81	60	26	3	1

(Continúa)

ALUMNOS INSCRITOS, EXISTENCIAS, APROBADOS Y EGRESADOS, PERSONAL DOCENTE Y ESCUELAS EN EDUCACIÓN BÁSICA Y MEDIA SUPERIOR DE LA MODALIDAD ESCOLARIZADA A FIN DE CURSOS POR MUNICIPIO Y NIVEL EDUCATIVO

Ciclo escolar 2005/06

CUADRO 6.11

MUNICIPIO NIVEL	ALUMNOS INSCRITOS	ALUMNOS EXISTENCIAS	ALUMNOS APROBADOS a/	ALUMNOS EGRESADOS	PERSONAL DOCENTE b/	ESCUELAS c/
ACULTZINGO	5 235	4 961	4 368	1 216	231	69
PREESCOLAR	874	838	754	471	49	27
PRIMARIA	3 048	2 967	2 701	429	124	32
SECUNDARIA	918	839	596	237	41	7
BACHILLERATO	395	317	317	79	17	3
AGUA DULCE	12 528	11 983	10 841	2 930	610	94
PREESCOLAR	1 444	1 401	1 401	723	70	36
PRIMARIA	6 444	6 237	5 896	940	286	40
SECUNDARIA	2 636	2 506	2 152	734	138	11
BACHILLERATO	2 004	1 839	1 392	533	116	7
ALPATLÁHUAC	3 137	3 001	2 651	681	160	63
PREESCOLAR	483	476	399	242	35	28
PRIMARIA	1 806	1 752	1 554	226	79	29
SECUNDARIA	555	520	496	149	26	4
BACHILLERATO	293	253	202	64	20	2
ALTO LUCERO DE GUTIÉRREZ BARRIOS	6 642	6 306	5 534	1 456	346	122
PREESCOLAR	1 051	999	852	420	75	46
PRIMARIA	3 640	3 526	3 122	500	182	52
SECUNDARIA	1 258	1 179	1 086	381	60	18
BACHILLERATO	693	602	474	155	29	6
ALTOTONGA	16 863	16 270	14 759	4 014	715	201
PREESCOLAR	2 468	2 408	2 296	1 440	117	74
PRIMARIA	9 904	9 651	8 802	1 347	361	88
SECUNDARIA	3 214	3 052	2 939	893	145	29
BACHILLERATO	1 277	1 159	722	334	92	10
ALVARADO	12 035	11 237	9 609	2 615	774	159
PREESCOLAR	2 294	2 221	2 142	840	148	63
PRIMARIA	5 954	5 638	5 125	831	326	71
SECUNDARIA	2 332	2 125	1 415	560	182	17
BACHILLERATO	1 455	1 253	927	384	118	8
AMATITLÁN	1 533	1 471	1 261	338	91	44
PREESCOLAR	306	291	206	113	22	19
PRIMARIA	877	864	788	124	51	18
SECUNDARIA	271	254	231	83	13	5
BACHILLERATO	79	62	36	18	5	2

(Continúa)

ALUMNOS INSCRITOS, EXISTENCIAS, APROBADOS Y EGRESADOS, PERSONAL DOCENTE Y ESCUELAS EN EDUCACIÓN BÁSICA Y MEDIA SUPERIOR DE LA MODALIDAD ESCOLARIZADA A FIN DE CURSOS POR MUNICIPIO Y NIVEL EDUCATIVO

Ciclo escolar 2005/06

CUADRO 6.11

MUNICIPIO NIVEL	ALUMNOS INSCRITOS	ALUMNOS EXISTENCIAS	ALUMNOS APROBADOS a/	ALUMNOS EGRESADOS	PERSONAL DOCENTE b/	ESCUELAS c/
AMATLÁN DE LOS REYES	8 837	8 400	7 315	2 021	406	85
PREESCOLAR	1 395	1 324	1 195	623	69	32
PRIMARIA	4 790	4 627	4 344	712	204	39
SECUNDARIA	2 160	2 028	1 477	573	97	10
BACHILLERATO	492	421	299	113	36	4
ÁNGEL R. CABADA	7 838	7 416	6 783	1 716	382	123
PREESCOLAR	1 280	1 169	1 053	554	74	50
PRIMARIA	4 339	4 179	3 841	599	207	54
SECUNDARIA	1 456	1 393	1 317	398	70	14
BACHILLERATO	763	675	572	165	31	5
APAZAPAN	913	886	799	222	56	19
PREESCOLAR	141	136	111	60	7	6
PRIMARIA	447	442	422	80	27	6
SECUNDARIA	255	246	233	69	15	5
BACHILLERATO	70	62	33	13	7	2
AQUILA	527	516	449	115	26	11
PREESCOLAR	83	81	66	52	4	4
PRIMARIA	364	360	308	44	16	5
SECUNDARIA	80	75	75	19	6	2
ASTACINGA	2 051	1 978	1 805	464	86	29
PREESCOLAR	284	275	266	165	14	13
PRIMARIA	1 335	1 297	1 133	182	60	14
SECUNDARIA	369	346	346	97	9	1
BACHILLERATO	63	60	60	20	3	1
ATLAHUILCO	2 489	2 417	2 089	546	119	53
PREESCOLAR	432	424	349	207	27	23
PRIMARIA	1 670	1 629	1 413	209	71	26
SECUNDARIA	318	303	282	106	18	3
BACHILLERATO	69	61	45	24	3	1
ATOYAC	5 462	5 283	4 534	1 326	276	78
PREESCOLAR	803	794	706	399	49	31
PRIMARIA	3 006	2 926	2 658	453	134	37
SECUNDARIA	1 096	1 040	841	301	49	6
PROFESIONAL TÉCNICO	371	364	218	130	26	1
BACHILLERATO	186	159	111	43	18	3

(Continúa)

ALUMNOS INSCRITOS, EXISTENCIAS, APROBADOS Y EGRESADOS, PERSONAL DOCENTE Y ESCUELAS EN EDUCACIÓN BÁSICA Y MEDIA SUPERIOR DE LA MODALIDAD ESCOLARIZADA A FIN DE CURSOS POR MUNICIPIO Y NIVEL EDUCATIVO

Ciclo escolar 2005/06

CUADRO 6.11

MUNICIPIO NIVEL	ALUMNOS INSCRITOS	ALUMNOS EXISTENCIAS	ALUMNOS APROBADOS a/	ALUMNOS EGRESADOS	PERSONAL DOCENTE b/	ESCUELAS c/
ATZACAN	4 753	4 536	3 884	1 040	185	43
PREESCOLAR	840	812	749	368	36	16
PRIMARIA	2 777	2 699	2 403	391	106	20
SECUNDARIA	789	731	566	202	26	5
BACHILLERATO	347	294	166	79	17	2
ATZALAN	14 143	13 555	12 181	3 201	670	299
PREESCOLAR	1 871	1 751	1 358	884	122	109
PRIMARIA	8 204	7 987	7 300	1 206	368	139
SECUNDARIA	2 932	2 823	2 769	874	125	37
BACHILLERATO	1 136	994	754	237	55	14
AYAHUALULCO	6 752	6 533	5 620	1 368	278	62
PREESCOLAR	981	971	907	592	47	23
PRIMARIA	4 725	4 595	3 842	538	187	26
SECUNDARIA	895	842	756	210	34	9
BACHILLERATO	151	125	115	28	10	4
BANDERILLA	7 985	7 377	6 162	1 662	319	35
PREESCOLAR	1 022	976	976	462	46	11
PRIMARIA	4 726	4 451	4 173	693	177	17
SECUNDARIA	796	670	474	168	25	3
BACHILLERATO	1 441	1 280	539	339	71	4
BENITO JUÁREZ	6 105	5 942	5 222	1 504	301	91
PREESCOLAR	1 149	1 145	1 145	489	63	37
PRIMARIA	2 934	2 918	2 651	451	160	41
SECUNDARIA	1 166	1 111	1 025	341	45	8
BACHILLERATO	856	768	401	223	33	5
BOCA DEL RÍO	35 705	33 865	27 006	8 119	1 941	173
PREESCOLAR	5 565	5 354	5 353	2 326	264	63
PRIMARIA	15 866	15 016	14 324	2 344	598	73
SECUNDARIA	7 979	7 276	4 346	1 836	586	24
BACHILLERATO	6 295	6 219	2 983	1 613	493	13
CALCAHUALCO	4 099	3 981	3 490	928	162	71
PREESCOLAR	737	729	632	381	39	29
PRIMARIA	2 684	2 633	2 247	392	94	31
SECUNDARIA	534	496	493	131	23	9
BACHILLERATO	144	123	118	24	6	2

(Continúa)

ALUMNOS INSCRITOS, EXISTENCIAS, APROBADOS Y EGRESADOS, PERSONAL DOCENTE Y ESCUELAS EN EDUCACIÓN BÁSICA Y MEDIA SUPERIOR DE LA MODALIDAD ESCOLARIZADA A FIN DE CURSOS POR MUNICIPIO Y NIVEL EDUCATIVO

Ciclo escolar 2005/06

CUADRO 6.11

MUNICIPIO NIVEL	ALUMNOS INSCRITOS	ALUMNOS EXISTENCIAS	ALUMNOS APROBADOS a/	ALUMNOS EGRESADOS	PERSONAL DOCENTE b/	ESCUELAS c/
CAMARÓN DE TEJEDA	1 324	1 279	1 128	302	64	32
PREESCOLAR	198	195	138	84	13	12
PRIMARIA	707	691	615	101	31	14
SECUNDARIA	275	268	253	85	13	4
BACHILLERATO	144	125	122	32	7	2
CAMERINO Z. MENDOZA	10 869	10 296	8 615	2 355	669	59
PREESCOLAR	1 503	1 458	1 450	622	75	20
PRIMARIA	5 426	5 226	4 925	796	229	22
SECUNDARIA	2 451	2 208	1 457	574	195	10
BACHILLERATO	1 489	1 404	783	363	170	7
CARLOS A. CARRILLO	5 555	5 213	4 346	1 253	294	76
PREESCOLAR	810	756	707	299	48	30
PRIMARIA	2 568	2 442	2 335	356	124	35
SECUNDARIA	881	819	574	238	52	6
BACHILLERATO	1 296	1 196	730	360	70	5
CARRILLO PUERTO	3 655	3 559	3 164	790	190	87
PREESCOLAR	516	501	413	249	37	34
PRIMARIA	2 382	2 343	2 076	314	115	45
SECUNDARIA	557	525	486	165	29	6
BACHILLERATO	200	190	189	62	9	2
CASTILLO DE TEAYO	6 036	5 878	5 453	1 569	296	84
PREESCOLAR	724	707	692	356	43	29
PRIMARIA	2 951	2 902	2 746	487	152	36
SECUNDARIA	1 428	1 404	1 349	467	60	11
BACHILLERATO	933	865	666	259	41	8
CATEMACO	13 994	13 331	11 945	3 299	614	147
PREESCOLAR	2 353	2 284	2 129	999	102	51
PRIMARIA	7 286	6 994	6 461	1 075	291	59
SECUNDARIA	2 848	2 724	2 433	842	134	25
BACHILLERATO	1 507	1 329	922	383	87	12
CAZONES	7 578	7 323	6 820	1 890	380	103
PREESCOLAR	821	800	793	459	52	35
PRIMARIA	3 819	3 745	3 540	601	202	43
SECUNDARIA	1 770	1 701	1 643	531	76	16
BACHILLERATO	1 168	1 077	844	299	50	9

(Continúa)

ALUMNOS INSCRITOS, EXISTENCIAS, APROBADOS Y EGRESADOS, PERSONAL DOCENTE Y ESCUELAS EN EDUCACIÓN BÁSICA Y MEDIA SUPERIOR DE LA MODALIDAD ESCOLARIZADA A FIN DE CURSOS POR MUNICIPIO Y NIVEL EDUCATIVO

Ciclo escolar 2005/06

CUADRO 6.11

MUNICIPIO NIVEL	ALUMNOS INSCRITOS	ALUMNOS EXISTENCIAS	ALUMNOS APROBADOS a/	ALUMNOS EGRESADOS	PERSONAL DOCENTE b/	ESCUELAS c/
CERRO AZUL	7 496	7 246	6 062	1 859	412	64
PREESCOLAR	918	885	885	368	49	22
PRIMARIA	3 140	3 035	2 914	512	173	29
SECUNDARIA	1 678	1 622	1 358	489	99	8
BACHILLERATO	1 760	1 704	905	490	91	5
CITLALTÉPETL	3 950	3 874	3 456	915	191	50
PREESCOLAR	560	539	531	234	32	21
PRIMARIA	2 066	2 049	1 855	312	102	22
SECUNDARIA	994	973	847	290	41	5
BACHILLERATO	330	313	223	79	16	2
COACOATZINTLA	2 352	2 261	1 941	531	93	28
PREESCOLAR	383	371	346	181	22	10
PRIMARIA	1 394	1 349	1 186	178	50	15
SECUNDARIA	407	393	298	128	14	2
BACHILLERATO	168	148	111	44	7	1
COAHUITLÁN	2 429	2 380	2 215	568	94	19
PREESCOLAR	312	304	303	164	14	5
PRIMARIA	1 356	1 335	1 223	181	53	8
SECUNDARIA	514	511	505	157	18	3
BACHILLERATO	247	230	184	66	9	3
COATEPEC	20 824	19 956	16 916	4 887	1 149	150
PREESCOLAR	3 333	3 221	3 200	1 425	176	53
PRIMARIA	9 819	9 531	9 029	1 473	431	58
SECUNDARIA	4 368	4 175	2 961	1 168	255	22
PROFESIONAL TÉCNICO	120	109	64	32	21	1
BACHILLERATO	3 184	2 920	1 662	789	266	16
COATZACOALCOS	75 813	71 214	60 483	17 174	3 411	401
PREESCOLAR	10 527	9 997	9 793	4 112	493	157
PRIMARIA	36 759	35 238	33 631	5 573	1 304	159
SECUNDARIA	16 235	15 327	11 628	4 465	784	46
PROFESIONAL TÉCNICO	1 104	921	391	254	82	3
BACHILLERATO	11 188	9 731	5 040	2 770	748	36
COATZINTLA	10 514	9 968	8 953	2 542	479	101
PREESCOLAR	1 641	1 597	1 586	771	74	37
PRIMARIA	5 409	5 215	4 931	811	250	41
SECUNDARIA	2 001	1 908	1 712	603	94	15
BACHILLERATO	1 463	1 248	724	357	61	8

(Continúa)

ALUMNOS INSCRITOS, EXISTENCIAS, APROBADOS Y EGRESADOS, PERSONAL DOCENTE Y ESCUELAS EN EDUCACIÓN BÁSICA Y MEDIA SUPERIOR DE LA MODALIDAD ESCOLARIZADA A FIN DE CURSOS POR MUNICIPIO Y NIVEL EDUCATIVO

Ciclo escolar 2005/06

CUADRO 6.11

MUNICIPIO NIVEL	ALUMNOS INSCRITOS	ALUMNOS EXISTENCIAS	ALUMNOS APROBADOS a/	ALUMNOS EGRESADOS	PERSONAL DOCENTE b/	ESCUELAS c/
COETZALA	403	375	341	99	18	6
PREESCOLAR	88	81	73	45	5	3
PRIMARIA	271	257	232	40	11	2
SECUNDARIA	44	37	36	14	2	1
COLIPA	1 678	1 601	1 453	356	88	40
PREESCOLAR	259	256	213	110	19	14
PRIMARIA	1 026	985	917	147	53	21
SECUNDARIA	265	247	243	61	12	4
BACHILLERATO	128	113	80	38	4	1
COMAPA	4 845	4 683	3 987	1 029	238	101
PREESCOLAR	704	697	534	313	53	41
PRIMARIA	2 857	2 789	2 363	359	128	47
SECUNDARIA	919	865	833	263	41	9
BACHILLERATO	365	332	257	94	16	4
CÓRDOBA	51 423	48 970	41 247	11 928	2 890	346
PREESCOLAR	7 364	7 092	6 947	3 203	347	109
PRIMARIA	24 807	23 973	22 702	3 744	980	146
SECUNDARIA	10 952	10 206	6 776	2 843	735	48
PROFESIONAL TÉCNICO	176	151	116	37	52	3
BACHILLERATO	8 124	7 548	4 706	2 101	776	40
COSAMALOAPAN DE CARPIO	15 200	14 256	12 470	3 284	807	148
PREESCOLAR	2 158	2 061	2 003	818	119	55
PRIMARIA	7 468	7 120	6 730	998	337	66
SECUNDARIA	3 534	3 297	2 408	949	192	14
PROFESIONAL TÉCNICO	336	299	299	113	62	2
BACHILLERATO	1 704	1 479	1 030	406	97	11
COSAUTLÁN DE CARVAJAL	3 811	3 682	3 184	800	205	65
PREESCOLAR	642	631	501	275	39	25
PRIMARIA	2 214	2 155	1 952	272	105	31
SECUNDARIA	626	608	529	170	33	5
BACHILLERATO	329	288	202	83	28	4
COSCOMATEPEC	14 418	13 616	11 592	3 068	578	135
PREESCOLAR	2 568	2 485	2 317	1 273	115	56
PRIMARIA	8 187	7 906	6 929	972	288	55
SECUNDARIA	2 170	1 980	1 681	488	95	16
BACHILLERATO	1 493	1 245	665	335	80	8

(Continúa)

ALUMNOS INSCRITOS, EXISTENCIAS, APROBADOS Y EGRESADOS, PERSONAL DOCENTE Y ESCUELAS EN EDUCACIÓN BÁSICA Y MEDIA SUPERIOR DE LA MODALIDAD ESCOLARIZADA A FIN DE CURSOS POR MUNICIPIO Y NIVEL EDUCATIVO

Ciclo escolar 2005/06

CUADRO 6.11

MUNICIPIO NIVEL	ALUMNOS INSCRITOS	ALUMNOS EXISTENCIAS	ALUMNOS APROBADOS a/	ALUMNOS EGRESADOS	PERSONAL DOCENTE b/	ESCUELAS c/
COSOLEACAQUE	25 547	24 318	21 971	5 777	1 035	189
PREESCOLAR	4 122	3 920	3 873	1 673	189	77
PRIMARIA	13 439	12 989	12 382	2 039	521	81
SECUNDARIA	5 387	5 122	4 104	1 453	210	19
BACHILLERATO	2 599	2 287	1 612	612	115	12
COTAXTLA	4 782	4 583	3 797	970	263	149
PREESCOLAR	718	689	424	312	70	62
PRIMARIA	2 862	2 785	2 488	348	144	76
SECUNDARIA	903	862	724	250	38	8
BACHILLERATO	299	247	161	60	11	3
COXQUIHUI	5 039	4 916	4 500	1 289	239	59
PREESCOLAR	760	751	751	377	35	22
PRIMARIA	2 498	2 469	2 268	387	129	22
SECUNDARIA	1 094	1 059	1 002	330	44	10
BACHILLERATO	687	637	479	195	31	5
COYUTLA	7 474	7 231	6 708	1 910	340	68
PREESCOLAR	1 014	999	964	472	48	21
PRIMARIA	3 648	3 588	3 374	624	164	25
SECUNDARIA	1 679	1 627	1 541	480	67	13
BACHILLERATO	1 133	1 017	829	334	61	9
CUICHAPA	2 682	2 578	2 376	630	126	31
PREESCOLAR	365	344	344	193	21	12
PRIMARIA	1 642	1 591	1 455	245	73	15
SECUNDARIA	443	417	376	131	22	3
BACHILLERATO	232	226	201	61	10	1
CUITLÁHUAC	6 597	6 357	5 404	1 469	288	73
PREESCOLAR	1 009	977	942	400	51	30
PRIMARIA	3 388	3 296	3 076	477	143	36
SECUNDARIA	1 461	1 380	1 015	390	60	5
BACHILLERATO	739	704	371	202	34	2
CHACALTIANGUIS	2 735	2 629	2 426	630	136	43
PREESCOLAR	412	405	396	165	23	13
PRIMARIA	1 502	1 454	1 362	227	72	17
SECUNDARIA	580	569	518	186	29	9
BACHILLERATO	241	201	150	52	12	4

(Continúa)

ALUMNOS INSCRITOS, EXISTENCIAS, APROBADOS Y EGRESADOS, PERSONAL DOCENTE Y ESCUELAS EN EDUCACIÓN BÁSICA Y MEDIA SUPERIOR DE LA MODALIDAD ESCOLARIZADA A FIN DE CURSOS POR MUNICIPIO Y NIVEL EDUCATIVO

Ciclo escolar 2005/06

CUADRO 6.11

MUNICIPIO NIVEL	ALUMNOS INSCRITOS	ALUMNOS EXISTENCIAS	ALUMNOS APROBADOS a/	ALUMNOS EGRESADOS	PERSONAL DOCENTE b/	ESCUELAS c/
CHALMA	3 533	3 455	3 119	838	218	71
PREESCOLAR	634	622	616	211	42	26
PRIMARIA	1 876	1 868	1 756	327	125	38
SECUNDARIA	824	804	648	242	42	5
BACHILLERATO	199	161	99	58	9	2
CHICONAMEL	2 206	2 185	2 091	530	125	46
PREESCOLAR	359	357	337	139	28	16
PRIMARIA	1 181	1 180	1 118	199	68	22
SECUNDARIA	486	482	482	155	22	5
BACHILLERATO	180	166	154	37	7	3
CHICONQUIACO	3 743	3 598	3 151	764	168	66
PREESCOLAR	534	511	409	276	32	23
PRIMARIA	2 474	2 414	2 097	303	106	34
SECUNDARIA	572	536	528	145	22	6
BACHILLERATO	163	137	117	40	8	3
CHICONTEPEC	19 590	19 162	17 694	5 003	1 179	393
PREESCOLAR	2 797	2 756	2 742	1 063	229	154
PRIMARIA	8 522	8 455	7 885	1 455	612	180
SECUNDARIA	4 677	4 620	4 350	1 478	201	35
BACHILLERATO	3 594	3 331	2 717	1 007	137	24
CHINAMECA	3 852	3 701	3 355	936	176	50
PREESCOLAR	672	662	648	283	38	23
PRIMARIA	1 843	1 769	1 660	288	77	20
SECUNDARIA	845	818	757	258	37	5
BACHILLERATO	492	452	290	107	24	2
CHINAMPA DE GOROSTIZA	3 789	3 663	3 353	909	176	44
PREESCOLAR	520	497	497	226	26	16
PRIMARIA	1 997	1 963	1 790	308	104	20
SECUNDARIA	828	803	770	255	30	4
BACHILLERATO	444	400	296	120	16	4
CHOCAMÁN	4 033	3 880	3 463	977	149	30
PREESCOLAR	665	649	637	377	31	12
PRIMARIA	2 431	2 358	2 173	344	86	13
SECUNDARIA	686	638	463	178	22	3
BACHILLERATO	251	235	190	78	10	2

(Continúa)

ALUMNOS INSCRITOS, EXISTENCIAS, APROBADOS Y EGRESADOS, PERSONAL DOCENTE Y ESCUELAS EN EDUCACIÓN BÁSICA Y MEDIA SUPERIOR DE LA MODALIDAD ESCOLARIZADA A FIN DE CURSOS POR MUNICIPIO Y NIVEL EDUCATIVO

Ciclo escolar 2005/06

CUADRO 6.11

MUNICIPIO NIVEL	ALUMNOS INSCRITOS	ALUMNOS EXISTENCIAS	ALUMNOS APROBADOS a/	ALUMNOS EGRESADOS	PERSONAL DOCENTE b/	ESCUELAS c/
CHONTLA	5 143	5 058	4 515	1 209	247	78
PREESCOLAR	676	660	612	295	39	30
PRIMARIA	2 696	2 674	2 403	412	131	33
SECUNDARIA	1 165	1 148	1 051	352	49	11
BACHILLERATO	606	576	449	150	28	4
CHUMATLÁN	1 368	1 308	1 133	310	59	14
PREESCOLAR	214	200	200	93	11	5
PRIMARIA	679	657	608	95	32	5
SECUNDARIA	305	295	220	86	10	2
BACHILLERATO	170	156	105	36	6	2
EL HIGO	5 296	5 081	4 589	1 199	287	64
PREESCOLAR	827	798	798	316	42	24
PRIMARIA	2 700	2 627	2 441	391	153	27
SECUNDARIA	1 159	1 116	982	331	65	10
BACHILLERATO	610	540	368	161	27	3
EMILIANO ZAPATA	12 085	11 516	10 069	2 660	592	133
PREESCOLAR	2 102	2 026	1 921	856	118	48
PRIMARIA	6 666	6 436	5 852	921	300	49
SECUNDARIA	2 139	2 044	1 678	618	102	23
BACHILLERATO	1 178	1 010	618	265	72	13
ESPINAL	8 935	8 662	7 999	2 231	464	122
PREESCOLAR	1 179	1 149	1 141	531	69	42
PRIMARIA	4 259	4 184	3 924	682	220	46
SECUNDARIA	2 160	2 107	2 008	667	97	20
PROFESIONAL TÉCNICO	18	18	18	0 i/	6	1
BACHILLERATO	1 319	1 204	908	351	72	13
FILOMENO MATA	4 627	4 474	3 861	969	167	21
PREESCOLAR	741	732	732	459	25	5
PRIMARIA	3 050	2 963	2 457	299	105	9
SECUNDARIA	515	485	485	134	18	4
BACHILLERATO	321	294	187	77	19	3
FORTÍN	12 532	11 998	10 246	2 930	665	95
PREESCOLAR	2 079	1 959	1 907	945	96	33
PRIMARIA	6 414	6 218	5 925	936	244	41
SECUNDARIA	2 495	2 343	1 580	656	147	12
BACHILLERATO	1 544	1 478	834	393	178	9

(Continúa)

ALUMNOS INSCRITOS, EXISTENCIAS, APROBADOS Y EGRESADOS, PERSONAL DOCENTE Y ESCUELAS EN EDUCACIÓN BÁSICA Y MEDIA SUPERIOR DE LA MODALIDAD ESCOLARIZADA A FIN DE CURSOS POR MUNICIPIO Y NIVEL EDUCATIVO

Ciclo escolar 2005/06

CUADRO 6.11

MUNICIPIO NIVEL	ALUMNOS INSCRITOS	ALUMNOS EXISTENCIAS	ALUMNOS APROBADOS a/	ALUMNOS EGRESADOS	PERSONAL DOCENTE b/	ESCUELAS c/
GUTIÉRREZ ZAMORA	7 515	7 162	6 280	1 830	423	94
PREESCOLAR	930	869	830	389	54	33
PRIMARIA	3 450	3 329	3 099	557	183	41
SECUNDARIA	1 751	1 667	1 414	505	98	13
BACHILLERATO	1 384	1 297	937	379	88	7
HIDALGOTITLÁN	6 241	5 981	5 368	1 404	304	153
PREESCOLAR	826	786	628	320	63	56
PRIMARIA	3 559	3 441	3 100	547	168	74
SECUNDARIA	1 257	1 217	1 143	390	49	15
BACHILLERATO	599	537	497	147	24	8
HUATUSCO	14 268	13 774	11 788	3 331	686	141
PREESCOLAR	2 289	2 243	2 107	1 156	118	56
PRIMARIA	7 586	7 441	6 697	1 000	287	56
SECUNDARIA	2 739	2 590	2 042	703	163	18
BACHILLERATO	1 654	1 500	942	472	118	11
HUAYACOCOTLA	6 134	5 934	5 513	1 470	298	110
PREESCOLAR	1 016	984	937	442	54	41
PRIMARIA	3 349	3 295	3 004	500	162	55
SECUNDARIA	1 131	1 078	1 022	344	49	10
BACHILLERATO	638	577	550	184	33	4
HUEYAPAN DE OCAMPO	12 798	12 444	11 596	3 019	629	166
PREESCOLAR	2 007	1 967	1 932	838	94	56
PRIMARIA	6 466	6 334	5 912	924	295	67
SECUNDARIA	2 757	2 686	2 576	855	138	29
PROFESIONAL TÉCNICO	380	380	288	100	29	1
BACHILLERATO	1 188	1 077	888	302	73	13
HUILOAPAN	1 435	1 320	1 231	342	60	13
PREESCOLAR	304	284	284	140	15	6
PRIMARIA	754	707	661	114	32	5
SECUNDARIA	222	203	167	54	8	1
BACHILLERATO	155	126	119	34	5	1
IGNACIO DE LA LLAVE	5 062	4 849	4 172	1 136	255	78
PREESCOLAR	687	666	620	268	40	29
PRIMARIA	2 511	2 469	2 281	378	129	35
SECUNDARIA	1 103	1 025	759	291	53	9
BACHILLERATO	761	689	512	199	33	5

(Continúa)

ALUMNOS INSCRITOS, EXISTENCIAS, APROBADOS Y EGRESADOS, PERSONAL DOCENTE Y ESCUELAS EN EDUCACIÓN BÁSICA Y MEDIA SUPERIOR DE LA MODALIDAD ESCOLARIZADA A FIN DE CURSOS POR MUNICIPIO Y NIVEL EDUCATIVO

Ciclo escolar 2005/06

CUADRO 6.11

MUNICIPIO NIVEL	ALUMNOS INSCRITOS	ALUMNOS EXISTENCIAS	ALUMNOS APROBADOS a/	ALUMNOS EGRESADOS	PERSONAL DOCENTE b/	ESCUELAS c/
ILAMATLÁN	4 221	4 133	3 800	911	205	61
PREESCOLAR	755	749	749	318	45	23
PRIMARIA	2 538	2 511	2 215	335	120	26
SECUNDARIA	668	643	623	192	27	7
BACHILLERATO	260	230	213	66	13	5
ISLA	10 867	10 241	9 008	2 379	475	144
PREESCOLAR	1 461	1 399	1 306	731	80	47
PRIMARIA	5 955	5 618	5 048	779	249	69
SECUNDARIA	2 226	2 097	1 754	591	92	20
BACHILLERATO	1 225	1 127	900	278	54	8
IXCATEPEC	4 663	4 584	4 121	1 178	234	66
PREESCOLAR	613	606	606	274	37	24
PRIMARIA	2 220	2 209	2 049	378	112	27
SECUNDARIA	1 150	1 130	1 004	329	47	10
BACHILLERATO	680	639	462	197	38	5
IXHUACÁN DE LOS REYES	2 979	2 879	2 413	648	146	74
PREESCOLAR	542	536	363	257	35	29
PRIMARIA	1 770	1 713	1 464	207	82	33
SECUNDARIA	514	498	462	151	22	9
BACHILLERATO	153	132	124	33	7	3
IXHUATLÁN DE MADERO	16 467	16 197	14 717	4 029	871	268
PREESCOLAR	2 430	2 406	2 332	1 086	159	105
PRIMARIA	8 570	8 523	7 690	1 324	471	117
SECUNDARIA	3 804	3 730	3 485	1 154	178	31
BACHILLERATO	1 663	1 538	1 210	465	63	15
IXHUATLÁN DEL CAFÉ	5 564	5 393	4 759	1 230	226	67
PREESCOLAR	995	978	883	476	48	25
PRIMARIA	3 334	3 266	2 881	415	125	27
SECUNDARIA	863	824	755	264	34	10
BACHILLERATO	372	325	240	75	19	5
IXHUATLÁN DEL SURESTE	4 220	3 971	3 454	1 019	191	48
PREESCOLAR	583	523	488	281	29	18
PRIMARIA	2 053	1 999	1 902	317	79	21
SECUNDARIA	874	828	654	255	46	6
BACHILLERATO	710	621	410	166	37	3

(Continúa)

ALUMNOS INSCRITOS, EXISTENCIAS, APROBADOS Y EGRESADOS, PERSONAL DOCENTE Y ESCUELAS EN EDUCACIÓN BÁSICA Y MEDIA SUPERIOR DE LA MODALIDAD ESCOLARIZADA A FIN DE CURSOS POR MUNICIPIO Y NIVEL EDUCATIVO

Ciclo escolar 2005/06

CUADRO 6.11

MUNICIPIO NIVEL	ALUMNOS INSCRITOS	ALUMNOS EXISTENCIAS	ALUMNOS APROBADOS a/	ALUMNOS EGRESADOS	PERSONAL DOCENTE b/	ESCUELAS c/
IXHUATLANCILLO	2 217	2 072	1 895	539	87	21
PREESCOLAR	628	593	578	290	26	8
PRIMARIA	1 347	1 265	1 130	190	52	11
SECUNDARIA	175	155	128	36	6	1
BACHILLERATO	67	59	59	23	3	1
IXMATLAHUACAN	1 365	1 296	1 141	300	77	30
PREESCOLAR	180	178	120	90	12	10
PRIMARIA	798	753	698	123	43	17
SECUNDARIA	279	264	228	66	19	2
BACHILLERATO	108	101	95	21	3	1
IXTACZOQUITLÁN	13 265	12 671	11 102	3 126	569	103
PREESCOLAR	2 211	2 095	2 033	963	98	40
PRIMARIA	6 608	6 403	5 985	951	256	42
SECUNDARIA	2 895	2 730	2 141	841	130	13
BACHILLERATO	1 551	1 443	943	371	85	8
JALACINGO	9 678	9 352	8 618	2 305	393	100
PREESCOLAR	1 520	1 489	1 425	994	72	37
PRIMARIA	6 302	6 129	5 645	823	231	46
SECUNDARIA	1 575	1 495	1 363	417	70	12
BACHILLERATO	281	239	185	71	20	5
JALCOMULCO	1 011	989	894	261	52	10
PREESCOLAR	112	106	101	56	6	3
PRIMARIA	549	549	513	99	24	3
SECUNDARIA	230	223	199	70	10	2
BACHILLERATO	120	111	81	36	12	2
JÁLTIPAN	10 773	10 311	9 034	2 535	534	113
PREESCOLAR	1 345	1 291	1 196	536	75	44
PRIMARIA	5 086	4 905	4 660	767	236	49
SECUNDARIA	2 487	2 367	2 047	716	123	13
BACHILLERATO	1 855	1 748	1 131	516	100	7
JAMAPA	2 898	2 710	2 305	676	135	49
PREESCOLAR	378	368	313	192	27	19
PRIMARIA	1 464	1 430	1 348	233	67	23
SECUNDARIA	692	633	477	175	27	4
BACHILLERATO	364	279	167	76	14	3

(Continúa)

ALUMNOS INSCRITOS, EXISTENCIAS, APROBADOS Y EGRESADOS, PERSONAL DOCENTE Y ESCUELAS EN EDUCACIÓN BÁSICA Y MEDIA SUPERIOR DE LA MODALIDAD ESCOLARIZADA A FIN DE CURSOS POR MUNICIPIO Y NIVEL EDUCATIVO

Ciclo escolar 2005/06

CUADRO 6.11

MUNICIPIO NIVEL	ALUMNOS INSCRITOS	ALUMNOS EXISTENCIAS	ALUMNOS APROBADOS a/	ALUMNOS EGRESADOS	PERSONAL DOCENTE b/	ESCUELAS c/
JESÚS CARRANZA	9 189	8 670	7 668	2 025	473	197
PREESCOLAR	1 160	1 093	818	478	92	77
PRIMARIA	4 865	4 677	4 308	713	238	91
SECUNDARIA	1 969	1 848	1 664	557	84	19
BACHILLERATO	1 195	1 052	878	277	59	10
JILOTEPEC	3 670	3 461	3 035	799	166	39
PREESCOLAR	625	614	611	281	35	15
PRIMARIA	1 976	1 891	1 713	249	87	17
SECUNDARIA	651	611	480	180	29	5
BACHILLERATO	418	345	231	89	15	2
JOSÉ AZUETA	7 090	6 769	6 110	1 634	349	106
PREESCOLAR	852	831	771	357	50	34
PRIMARIA	3 690	3 560	3 278	565	170	45
SECUNDARIA	1 598	1 535	1 357	463	81	16
BACHILLERATO	950	843	704	249	48	11
JUAN RODRÍGUEZ CLARA	9 950	9 430	8 451	2 094	426	138
PREESCOLAR	1 298	1 245	1 165	548	66	43
PRIMARIA	5 526	5 276	4 700	745	234	66
SECUNDARIA	2 063	1 953	1 778	584	88	20
BACHILLERATO	1 063	956	808	217	38	9
JUCHIQUE DE FERRER	5 112	4 816	4 352	1 125	272	109
PREESCOLAR	688	661	574	270	58	41
PRIMARIA	2 758	2 680	2 491	391	138	50
SECUNDARIA	1 114	1 025	915	322	54	11
BACHILLERATO	552	450	372	142	22	7
LA ANTIGUA	8 381	7 904	6 745	1 902	452	64
PREESCOLAR	1 140	1 063	1 050	445	55	21
PRIMARIA	4 029	3 863	3 649	581	172	26
SECUNDARIA	1 830	1 707	1 238	510	112	9
BACHILLERATO	1 382	1 271	808	366	113	8
LA PERLA	5 954	5 607	5 026	1 207	227	77
PREESCOLAR	1 171	1 086	1 051	618	56	30
PRIMARIA	4 276	4 082	3 542	469	150	41
SECUNDARIA	432	380	379	104	18	5
BACHILLERATO	75	59	54	16	3	1

(Continúa)

ALUMNOS INSCRITOS, EXISTENCIAS, APROBADOS Y EGRESADOS, PERSONAL DOCENTE Y ESCUELAS EN EDUCACIÓN BÁSICA Y MEDIA SUPERIOR DE LA MODALIDAD ESCOLARIZADA A FIN DE CURSOS POR MUNICIPIO Y NIVEL EDUCATIVO

Ciclo escolar 2005/06

CUADRO 6.11

MUNICIPIO NIVEL	ALUMNOS INSCRITOS	ALUMNOS EXISTENCIAS	ALUMNOS APROBADOS a/	ALUMNOS EGRESADOS	PERSONAL DOCENTE b/	ESCUELAS c/
LANDERO Y COSS	336	328	300	88	14	6
PREESCOLAR	49	49	36	28	3	2
PRIMARIA	192	192	178	34	9	2
SECUNDARIA	70	68	68	26	1	1
BACHILLERATO	25	19	18	0 j/	1	1
LAS CHOAPAS	22 857	21 301	18 416	4 559	1 025	374
PREESCOLAR	2 624	2 390	1 891	1 202	173	130
PRIMARIA	14 042	13 246	11 806	1 752	577	206
SECUNDARIA	3 979	3 665	3 277	1 056	176	29
BACHILLERATO	2 212	2 000	1 442	549	99	9
LAS MINAS	743	725	621	132	33	21
PREESCOLAR	120	118	118	56	7	7
PRIMARIA	553	541	439	57	23	13
SECUNDARIA	70	66	64	19	3	1
LAS VIGAS DE RAMÍREZ	4 634	4 412	3 955	1 030	211	63
PREESCOLAR	888	862	813	391	46	26
PRIMARIA	2 530	2 462	2 255	354	102	29
SECUNDARIA	841	798	747	216	42	6
BACHILLERATO	375	290	140	69	21	2
LERDO DE TEJADA	5 627	5 348	4 522	1 306	290	39
PREESCOLAR	788	751	751	299	38	12
PRIMARIA	2 492	2 393	2 288	382	117	17
SECUNDARIA	1 417	1 339	884	369	87	7
BACHILLERATO	930	865	599	256	48	3
LOS REYES	1 512	1 424	1 287	292	72	30
PREESCOLAR	308	286	274	134	17	14
PRIMARIA	967	929	804	110	44	13
SECUNDARIA	185	167	167	39	8	2
BACHILLERATO	52	42	42	9	3	1
MAGDALENA	903	872	804	189	37	11
PREESCOLAR	127	120	108	60	7	5
PRIMARIA	485	481	425	53	21	4
SECUNDARIA	219	208	208	63	6	1
BACHILLERATO	72	63	63	13	3	1

(Continúa)

ALUMNOS INSCRITOS, EXISTENCIAS, APROBADOS Y EGRESADOS, PERSONAL DOCENTE Y ESCUELAS EN EDUCACIÓN BÁSICA Y MEDIA SUPERIOR DE LA MODALIDAD ESCOLARIZADA A FIN DE CURSOS POR MUNICIPIO Y NIVEL EDUCATIVO

Ciclo escolar 2005/06

CUADRO 6.11

MUNICIPIO NIVEL	ALUMNOS INSCRITOS	ALUMNOS EXISTENCIAS	ALUMNOS APROBADOS a/	ALUMNOS EGRESADOS	PERSONAL DOCENTE b/	ESCUELAS c/
MALTRATA	4 227	4 100	3 605	939	179	42
PREESCOLAR	687	659	615	346	32	17
PRIMARIA	2 608	2 576	2 328	373	105	20
SECUNDARIA	820	771	577	211	36	4
BACHILLERATO	112	94	85	9	6	1
MANLIO FABIO ALTAMIRANO	4 694	4 459	3 707	1 034	240	95
PREESCOLAR	771	719	519	307	51	38
PRIMARIA	2 721	2 620	2 356	413	136	47
SECUNDARIA	904	873	709	249	40	7
BACHILLERATO	298	247	123	65	13	3
MARIANO ESCOBEDO	7 008	6 590	5 785	1 503	314	83
PREESCOLAR	1 183	1 115	1 000	544	62	31
PRIMARIA	4 431	4 223	3 732	628	174	37
SECUNDARIA	1 057	958	792	260	58	10
BACHILLERATO	337	294	261	71	20	5
MARTÍNEZ DE LA TORRE	25 701	24 464	21 602	5 891	1 164	193
PREESCOLAR	3 567	3 358	3 339	1 535	160	66
PRIMARIA	13 372	12 871	12 137	1 906	508	75
SECUNDARIA	5 419	5 075	4 222	1 541	291	35
PROFESIONAL TÉCNICO	11	11	11	0 j/	4	1
BACHILLERATO	3 332	3 149	1 893	909	201	16
MECATLÁN	3 503	3 414	3 117	801	131	30
PREESCOLAR	596	582	582	289	26	9
PRIMARIA	2 033	1 977	1 727	233	71	13
SECUNDARIA	624	615	605	201	24	5
BACHILLERATO	250	240	203	78	10	3
MECAYAPAN	4 794	4 646	4 210	1 146	218	53
PREESCOLAR	740	721	701	377	43	21
PRIMARIA	2 748	2 698	2 387	412	120	21
SECUNDARIA	943	924	861	257	43	8
BACHILLERATO	363	303	261	100	12	3
MEDELLÍN	8 714	8 188	7 093	1 871	385	111
PREESCOLAR	1 529	1 459	1 407	633	89	51
PRIMARIA	4 908	4 666	4 302	679	195	49
SECUNDARIA	1 729	1 620	1 162	449	73	7
BACHILLERATO	548	443	222	110	28	4

(Continúa)

ALUMNOS INSCRITOS, EXISTENCIAS, APROBADOS Y EGRESADOS, PERSONAL DOCENTE Y ESCUELAS EN EDUCACIÓN BÁSICA Y MEDIA SUPERIOR DE LA MODALIDAD ESCOLARIZADA A FIN DE CURSOS POR MUNICIPIO Y NIVEL EDUCATIVO

Ciclo escolar 2005/06

CUADRO 6.11

MUNICIPIO NIVEL	ALUMNOS INSCRITOS	ALUMNOS EXISTENCIAS	ALUMNOS APROBADOS a/	ALUMNOS EGRESADOS	PERSONAL DOCENTE b/	ESCUELAS c/
MIAHUATLÁN	1 132	1 089	970	257	50	21
PREESCOLAR	220	216	191	97	12	8
PRIMARIA	700	681	607	88	29	11
SECUNDARIA	166	153	134	57	6	1
BACHILLERATO	46	39	38	15	3	1
MINATITLÁN	49 985	47 691	41 614	11 606	2 517	544
PREESCOLAR	6 431	6 186	5 744	2 627	333	187
PRIMARIA	24 068	23 072	21 757	3 590	1 092	253
SECUNDARIA	11 403	10 858	9 031	3 211	575	64
BACHILLERATO	8 083	7 575	5 082	2 178	517	40
MISANTLA	18 473	17 655	15 628	4 308	964	284
PREESCOLAR	2 201	2 113	1 787	1 039	145	100
PRIMARIA	9 388	9 104	8 507	1 370	455	121
SECUNDARIA	4 057	3 847	3 473	1 189	213	45
BACHILLERATO	2 827	2 591	1 861	710	151	18
MIXTLA DE ALTAMIRANO	2 519	2 326	2 026	460	111	48
PREESCOLAR	531	491	464	235	28	22
PRIMARIA	1 742	1 611	1 342	173	74	24
SECUNDARIA	185	169	165	35	6	1
BACHILLERATO	61	55	55	17	3	1
MOLOACÁN	4 647	4 384	3 953	1 089	222	49
PREESCOLAR	400	387	373	256	23	15
PRIMARIA	2 461	2 356	2 164	364	119	23
SECUNDARIA	1 130	1 054	905	314	45	7
BACHILLERATO	656	587	511	155	35	4
NANCHITAL DE LÁZARO CÁRDENAS DEL RÍO	7 552	7 225	6 246	1 858	326	39
PREESCOLAR	892	875	871	423	43	15
PRIMARIA	3 505	3 426	3 314	540	136	16
SECUNDARIA	1 890	1 799	1 376	543	82	5
BACHILLERATO	1 265	1 125	685	352	65	3
NAOLINCO	5 363	5 224	4 545	1 184	263	59
PREESCOLAR	797	791	742	345	50	23
PRIMARIA	2 715	2 661	2 404	369	116	25
SECUNDARIA	1 158	1 120	902	315	49	7
BACHILLERATO	693	652	497	155	48	4

(Continúa)

ALUMNOS INSCRITOS, EXISTENCIAS, APROBADOS Y EGRESADOS, PERSONAL DOCENTE Y ESCUELAS EN EDUCACIÓN BÁSICA Y MEDIA SUPERIOR DE LA MODALIDAD ESCOLARIZADA A FIN DE CURSOS POR MUNICIPIO Y NIVEL EDUCATIVO

Ciclo escolar 2005/06

CUADRO 6.11

MUNICIPIO NIVEL	ALUMNOS INSCRITOS	ALUMNOS EXISTENCIAS	ALUMNOS APROBADOS a/	ALUMNOS EGRESADOS	PERSONAL DOCENTE b/	ESCUELAS c/
NARANJAL	1 251	1 198	1 070	291	56	21
PREESCOLAR	199	191	171	98	11	9
PRIMARIA	670	652	581	89	29	9
SECUNDARIA	211	199	162	56	9	2
BACHILLERATO	171	156	156	48	7	1
NARANJOS AMATLÁN	8 574	8 298	7 246	2 080	404	79
PREESCOLAR	1 184	1 138	1 113	416	66	31
PRIMARIA	3 852	3 765	3 562	603	180	35
SECUNDARIA	1 965	1 894	1 491	600	94	8
BACHILLERATO	1 573	1 501	1 080	461	64	5
NAUTLA	2 513	2 328	2 150	564	143	56
PREESCOLAR	306	289	267	138	25	19
PRIMARIA	1 453	1 370	1 279	200	74	26
SECUNDARIA	536	503	486	176	32	8
BACHILLERATO	218	166	118	50	12	3
NOGALES	7 846	7 483	6 339	1 856	376	71
PREESCOLAR	1 415	1 346	1 312	593	70	27
PRIMARIA	3 855	3 728	3 454	579	171	35
SECUNDARIA	1 363	1 265	891	379	93	8
BACHILLERATO	1 213	1 144	682	305	42	1
OLUTA	3 950	3 747	3 356	881	158	31
PREESCOLAR	654	630	616	262	29	14
PRIMARIA	2 067	1 963	1 835	297	87	13
SECUNDARIA	883	831	654	234	33	3
BACHILLERATO	346	323	251	88	9	1
OMEALCA	6 418	6 165	5 386	1 570	305	94
PREESCOLAR	888	856	748	426	53	41
PRIMARIA	3 244	3 152	2 941	473	150	40
SECUNDARIA	1 638	1 569	1 285	494	73	11
BACHILLERATO	648	588	412	177	29	2
ORIZABA	38 850	37 227	31 627	9 171	2 166	204
PREESCOLAR	5 935	5 683	5 683	2 198	274	67
PRIMARIA	17 450	16 758	16 180	2 649	700	83
SECUNDARIA	8 577	8 131	5 335	2 333	524	25
PROFESIONAL TÉCNICO	1 520	1 408	817	457	87	2
BACHILLERATO	5 368	5 247	3 612	1 534	581	27

(Continúa)

ALUMNOS INSCRITOS, EXISTENCIAS, APROBADOS Y EGRESADOS, PERSONAL DOCENTE Y ESCUELAS EN EDUCACIÓN BÁSICA Y MEDIA SUPERIOR DE LA MODALIDAD ESCOLARIZADA A FIN DE CURSOS POR MUNICIPIO Y NIVEL EDUCATIVO

Ciclo escolar 2005/06

CUADRO 6.11

MUNICIPIO NIVEL	ALUMNOS INSCRITOS	ALUMNOS EXISTENCIAS	ALUMNOS APROBADOS a/	ALUMNOS EGRESADOS	PERSONAL DOCENTE b/	ESCUELAS c/
OTATITLÁN	1 414	1 369	1 206	345	67	9
PREESCOLAR	205	204	204	81	9	3
PRIMARIA	738	706	655	108	30	4
SECUNDARIA	380	375	293	121	16	1
BACHILLERATO	91	84	54	35	12	1
OTEAPAN	3 328	3 128	2 797	764	130	22
PREESCOLAR	393	384	384	166	20	7
PRIMARIA	1 978	1 928	1 818	353	79	13
SECUNDARIA	593	569	475	164	21	1
BACHILLERATO	364	247	120	81	10	1
OZULUAMA DE MASCAREÑAS	5 689	5 485	4 968	1 303	342	141
PREESCOLAR	933	893	790	357	70	55
PRIMARIA	3 095	3 017	2 869	459	186	68
SECUNDARIA	1 286	1 247	1 063	382	63	14
BACHILLERATO	375	328	246	105	23	4
PAJAPAN	4 607	4 455	3 974	1 088	202	55
PREESCOLAR	622	609	553	273	39	22
PRIMARIA	2 529	2 450	2 261	416	104	23
SECUNDARIA	993	954	815	285	37	7
BACHILLERATO	463	442	345	114	22	3
PÁNUCO	24 609	23 424	20 728	5 284	1 277	333
PREESCOLAR	4 024	3 884	3 764	1 450	239	131
PRIMARIA	13 008	12 566	11 878	1 894	657	157
SECUNDARIA	4 880	4 612	3 534	1 311	229	31
PROFESIONAL TÉCNICO	101	81	35	22	18	1
BACHILLERATO	2 596	2 281	1 517	607	134	13
PAPANTLA	44 422	42 910	38 432	11 171	2 315	545
PREESCOLAR	5 726	5 561	5 476	2 763	323	194
PRIMARIA	21 775	21 362	20 112	3 634	1 157	213
SECUNDARIA	10 657	10 175	8 782	3 073	505	90
PROFESIONAL TÉCNICO	458	458	430	122	42	1
BACHILLERATO	5 806	5 354	3 632	1 579	288	47
PASO DE OVEJAS	7 586	7 269	6 398	1 717	396	100
PREESCOLAR	1 037	991	983	403	64	38
PRIMARIA	3 796	3 690	3 490	573	178	42
SECUNDARIA	1 761	1 681	1 233	489	96	12
BACHILLERATO	992	907	692	252	58	8

(Continúa)

ALUMNOS INSCRITOS, EXISTENCIAS, APROBADOS Y EGRESADOS, PERSONAL DOCENTE Y ESCUELAS EN EDUCACIÓN BÁSICA Y MEDIA SUPERIOR DE LA MODALIDAD ESCOLARIZADA A FIN DE CURSOS POR MUNICIPIO Y NIVEL EDUCATIVO

Ciclo escolar 2005/06

CUADRO 6.11

MUNICIPIO NIVEL	ALUMNOS INSCRITOS	ALUMNOS EXISTENCIAS	ALUMNOS APROBADOS a/	ALUMNOS EGRESADOS	PERSONAL DOCENTE b/	ESCUELAS c/
PASO DEL MACHO	6 925	6 642	5 423	1 434	322	130
PREESCOLAR	1 060	1 027	775	472	70	52
PRIMARIA	3 785	3 689	3 379	504	171	65
SECUNDARIA	1 309	1 247	856	317	54	10
BACHILLERATO	771	679	413	141	27	3
PEROTE	17 892	16 956	15 368	4 308	769	113
PREESCOLAR	2 209	2 141	2 112	1 297	105	36
PRIMARIA	9 620	9 268	8 702	1 374	333	44
SECUNDARIA	3 558	3 375	2 943	967	180	20
BACHILLERATO	2 505	2 172	1 611	670	151	13
PLATÓN SÁNCHEZ	6 065	5 828	5 262	1 398	320	90
PREESCOLAR	895	876	858	361	66	36
PRIMARIA	3 125	3 062	2 848	485	167	42
SECUNDARIA	1 301	1 257	1 064	350	56	9
BACHILLERATO	744	633	492	202	31	3
PLAYA VICENTE	12 531	11 918	10 991	2 897	611	180
PREESCOLAR	1 589	1 518	1 425	845	96	66
PRIMARIA	6 918	6 700	6 174	1 000	337	79
SECUNDARIA	2 745	2 582	2 431	771	108	22
BACHILLERATO	1 279	1 118	961	281	70	13
POZA RICA DE HIDALGO	50 946	48 646	42 567	11 893	2 705	283
PREESCOLAR	6 473	6 318	6 318	2 856	291	98
PRIMARIA	23 628	22 781	22 147	3 450	1 017	107
SECUNDARIA	11 756	11 080	8 215	3 205	730	42
PROFESIONAL TÉCNICO	960	943	799	250	81	3
BACHILLERATO	8 129	7 524	5 088	2 132	586	33
PUEBLO VIEJO	11 563	11 003	9 855	2 639	522	80
PREESCOLAR	1 864	1 800	1 800	815	81	26
PRIMARIA	6 419	6 153	5 844	940	300	40
SECUNDARIA	2 546	2 414	1 805	689	116	12
BACHILLERATO	734	636	406	195	25	2
PUENTE NACIONAL	3 417	3 253	2 977	756	186	77
PREESCOLAR	646	617	516	244	42	30
PRIMARIA	2 011	1 952	1 837	305	105	34
SECUNDARIA	657	599	540	175	32	11
BACHILLERATO	103	85	84	32	7	2

(Continúa)

ALUMNOS INSCRITOS, EXISTENCIAS, APROBADOS Y EGRESADOS, PERSONAL DOCENTE Y ESCUELAS EN EDUCACIÓN BÁSICA Y MEDIA SUPERIOR DE LA MODALIDAD ESCOLARIZADA A FIN DE CURSOS POR MUNICIPIO Y NIVEL EDUCATIVO

Ciclo escolar 2005/06

CUADRO 6.11

MUNICIPIO NIVEL	ALUMNOS INSCRITOS	ALUMNOS EXISTENCIAS	ALUMNOS APROBADOS a/	ALUMNOS EGRESADOS	PERSONAL DOCENTE b/	ESCUELAS c/
RAFAEL DELGADO	4 208	4 009	3 570	964	165	27
PREESCOLAR	792	770	744	388	33	11
PRIMARIA	2 460	2 366	2 159	336	90	13
SECUNDARIA	784	744	538	202	35	2
BACHILLERATO	172	129	129	38	7	1
RAFAEL LUCIO	1 588	1 520	1 339	340	66	13
PREESCOLAR	227	224	224	114	10	4
PRIMARIA	980	946	886	137	38	6
SECUNDARIA	267	254	180	63	9	2
BACHILLERATO	114	96	49	26	9	1
RÍO BLANCO	10 384	9 919	8 578	2 490	543	52
PREESCOLAR	1 840	1 758	1 758	723	84	19
PRIMARIA	4 551	4 382	4 214	709	194	21
SECUNDARIA	2 514	2 356	1 606	706	154	6
BACHILLERATO	1 479	1 423	1 000	352	111	6
SALTABARRANCA	1 261	1 215	1 141	267	64	20
PREESCOLAR	225	214	211	85	14	7
PRIMARIA	748	726	655	92	38	10
SECUNDARIA	212	205	205	74	9	2
BACHILLERATO	76	70	70	16	3	1
SAN ANDRÉS TENEJAPAN	583	549	460	99	29	13
PREESCOLAR	92	86	56	40	6	6
PRIMARIA	443	422	363	48	20	6
SECUNDARIA	48	41	41	11	3	1
SAN ANDRÉS TUXTLA	42 243	40 469	35 742	9 851	1 804	395
PREESCOLAR	6 134	5 889	5 547	3 077	294	141
PRIMARIA	23 129	22 540	20 740	3 293	857	165
SECUNDARIA	8 002	7 612	6 440	2 181	387	57
PROFESIONAL TÉCNICO	509	487	344	130	42	2
BACHILLERATO	4 469	3 941	2 671	1 170	224	30
SAN JUAN EVANGELISTA	9 609	9 240	8 392	2 222	425	165
PREESCOLAR	1 285	1 251	1 172	637	81	63
PRIMARIA	5 552	5 392	4 891	814	228	71
SECUNDARIA	2 027	1 909	1 742	570	88	24
BACHILLERATO	745	688	587	201	28	7

(Continúa)

ALUMNOS INSCRITOS, EXISTENCIAS, APROBADOS Y EGRESADOS, PERSONAL DOCENTE Y ESCUELAS EN EDUCACIÓN BÁSICA Y MEDIA SUPERIOR DE LA MODALIDAD ESCOLARIZADA A FIN DE CURSOS POR MUNICIPIO Y NIVEL EDUCATIVO

Ciclo escolar 2005/06

CUADRO 6.11

MUNICIPIO NIVEL	ALUMNOS INSCRITOS	ALUMNOS EXISTENCIAS	ALUMNOS APROBADOS a/	ALUMNOS EGRESADOS	PERSONAL DOCENTE b/	ESCUELAS c/
SAN RAFAEL	8 130	7 760	7 191	1 896	412	91
PREESCOLAR	1 019	952	867	470	64	34
PRIMARIA	4 344	4 190	3 996	626	199	37
SECUNDARIA	1 751	1 686	1 588	537	98	14
BACHILLERATO	1 016	932	740	263	51	6
SANTIAGO SOCHIAPAN	3 969	3 752	3 475	804	177	64
PREESCOLAR	417	388	365	207	27	20
PRIMARIA	2 417	2 347	2 115	338	103	30
SECUNDARIA	864	800	789	218	36	9
BACHILLERATO	271	217	206	41	11	5
SANTIAGO TUXTLA	14 867	14 345	12 732	3 517	742	234
PREESCOLAR	2 157	2 059	1 866	983	139	88
PRIMARIA	7 951	7 766	7 145	1 186	355	104
SECUNDARIA	3 209	3 098	2 753	954	149	29
BACHILLERATO	1 550	1 422	968	394	99	13
SAYULA DE ALEMÁN	9 172	8 756	7 830	2 117	389	137
PREESCOLAR	1 364	1 293	1 194	598	75	52
PRIMARIA	4 957	4 803	4 386	731	206	66
SECUNDARIA	1 813	1 736	1 582	510	65	11
BACHILLERATO	1 038	924	668	278	43	8
SOCONUSCO	3 400	3 232	2 908	751	132	36
PREESCOLAR	463	443	443	180	25	13
PRIMARIA	1 516	1 489	1 377	211	60	13
SECUNDARIA	875	833	677	249	31	6
BACHILLERATO	546	467	411	111	16	4
SOCHIAPA	998	943	847	227	43	14
PREESCOLAR	161	158	143	88	8	6
PRIMARIA	511	501	449	61	22	5
SECUNDARIA	252	228	199	56	10	2
BACHILLERATO	74	56	56	22	3	1
SOLEDAD ATZOMPA	5 314	5 076	4 587	1 161	247	73
PREESCOLAR	818	799	727	455	42	29
PRIMARIA	3 267	3 177	2 833	402	138	33
SECUNDARIA	897	808	775	227	48	7
BACHILLERATO	332	292	252	77	19	4

(Continúa)

ALUMNOS INSCRITOS, EXISTENCIAS, APROBADOS Y EGRESADOS, PERSONAL DOCENTE Y ESCUELAS EN EDUCACIÓN BÁSICA Y MEDIA SUPERIOR DE LA MODALIDAD ESCOLARIZADA A FIN DE CURSOS POR MUNICIPIO Y NIVEL EDUCATIVO

Ciclo escolar 2005/06

CUADRO 6.11

MUNICIPIO NIVEL	ALUMNOS INSCRITOS	ALUMNOS EXISTENCIAS	ALUMNOS APROBADOS a/	ALUMNOS EGRESADOS	PERSONAL DOCENTE b/	ESCUELAS c/
SOLEDAD DE DOBLADO	6 849	6 600	5 461	1 514	362	140
PREESCOLAR	1 039	1 026	908	457	72	53
PRIMARIA	3 702	3 607	3 234	515	182	71
SECUNDARIA	1 350	1 284	896	341	61	11
BACHILLERATO	758	683	423	201	47	5
SOTEPAN	9 715	9 407	8 876	2 332	394	94
PREESCOLAR	1 570	1 531	1 499	814	72	32
PRIMARIA	5 368	5 291	4 945	782	209	37
SECUNDARIA	1 956	1 872	1 821	523	79	15
BACHILLERATO	821	713	611	213	34	10
TAMALÍN	3 392	3 304	2 950	842	178	53
PREESCOLAR	487	473	446	218	31	21
PRIMARIA	1 748	1 720	1 601	285	90	24
SECUNDARIA	730	727	629	229	40	4
BACHILLERATO	427	384	274	110	17	4
TAMIAHUA	7 421	7 220	6 308	1 782	406	152
PREESCOLAR	937	898	766	439	71	56
PRIMARIA	3 654	3 601	3 378	567	211	70
SECUNDARIA	1 742	1 708	1 427	502	83	16
BACHILLERATO	1 088	1 013	737	274	41	10
TAMPICO ALTO	2 962	2 851	2 544	635	177	79
PREESCOLAR	536	481	358	177	37	30
PRIMARIA	1 709	1 672	1 586	243	105	41
SECUNDARIA	624	610	530	186	29	6
BACHILLERATO	93	88	70	29	6	2
TANCOCO	1 559	1 486	1 303	340	84	32
PREESCOLAR	218	206	187	79	16	12
PRIMARIA	818	802	731	127	47	14
SECUNDARIA	346	330	280	97	14	4
BACHILLERATO	177	148	105	37	7	2
TANTIMA	3 521	3 456	3 140	822	184	86
PREESCOLAR	531	513	480	228	40	37
PRIMARIA	2 064	2 034	1 871	316	103	38
SECUNDARIA	700	693	609	216	31	7
BACHILLERATO	226	216	180	62	10	4

(Continúa)

ALUMNOS INSCRITOS, EXISTENCIAS, APROBADOS Y EGRESADOS, PERSONAL DOCENTE Y ESCUELAS EN EDUCACIÓN BÁSICA Y MEDIA SUPERIOR DE LA MODALIDAD ESCOLARIZADA A FIN DE CURSOS POR MUNICIPIO Y NIVEL EDUCATIVO

Ciclo escolar 2005/06

CUADRO 6.11

MUNICIPIO NIVEL	ALUMNOS INSCRITOS	ALUMNOS EXISTENCIAS	ALUMNOS APROBADOS a/	ALUMNOS EGRESADOS	PERSONAL DOCENTE b/	ESCUELAS c/
TANTOYUCA	33 406	32 640	28 980	8 338	1 577	409
PREESCOLAR	5 542	5 466	5 178	2 695	307	173
PRIMARIA	16 753	16 583	14 766	2 524	793	167
SECUNDARIA	7 331	7 081	6 163	2 133	295	43
BACHILLERATO	3 780	3 510	2 873	986	182	26
TATAHUICAPAN DE JUÁREZ	4 535	4 384	3 952	1 028	215	61
PREESCOLAR	659	646	633	292	44	25
PRIMARIA	2 528	2 483	2 258	341	113	28
SECUNDARIA	889	838	723	263	38	5
BACHILLERATO	459	417	338	132	20	3
TATATILA	1 425	1 376	1 171	295	77	38
PREESCOLAR	253	244	154	110	20	16
PRIMARIA	937	902	787	117	44	18
SECUNDARIA	175	175	175	54	10	3
BACHILLERATO	60	55	55	14	3	1
TECOLUTLA	6 648	6 357	5 783	1 479	371	117
PREESCOLAR	876	837	810	390	60	41
PRIMARIA	3 712	3 600	3 326	527	210	51
SECUNDARIA	1 483	1 419	1 291	424	78	17
BACHILLERATO	577	501	356	138	23	8
TEHUIPANGO	6 491	6 263	5 682	1 427	231	60
PREESCOLAR	1 202	1 190	1 165	639	44	28
PRIMARIA	4 066	3 950	3 508	485	155	30
SECUNDARIA	968	921	841	259	24	1
BACHILLERATO	255	202	168	44	8	1
TEMAPACHE	32 174	31 237	28 177	8 035	1 620	438
PREESCOLAR	3 996	3 885	3 563	1 818	257	167
PRIMARIA	15 427	15 187	14 331	2 501	786	180
SECUNDARIA	7 624	7 409	6 799	2 320	368	60
BACHILLERATO	5 127	4 756	3 484	1 396	209	31
TEMPOAL	11 320	10 991	9 603	2 590	617	192
PREESCOLAR	1 833	1 802	1 700	755	126	74
PRIMARIA	5 876	5 783	5 270	945	314	88
SECUNDARIA	2 431	2 339	1 823	626	111	19
BACHILLERATO	1 180	1 067	810	264	66	11

(Continúa)

ALUMNOS INSCRITOS, EXISTENCIAS, APROBADOS Y EGRESADOS, PERSONAL DOCENTE Y ESCUELAS EN EDUCACIÓN BÁSICA Y MEDIA SUPERIOR DE LA MODALIDAD ESCOLARIZADA A FIN DE CURSOS POR MUNICIPIO Y NIVEL EDUCATIVO

Ciclo escolar 2005/06

CUADRO 6.11

MUNICIPIO NIVEL	ALUMNOS INSCRITOS	ALUMNOS EXISTENCIAS	ALUMNOS APROBADOS a/	ALUMNOS EGRESADOS	PERSONAL DOCENTE b/	ESCUELAS c/
TENAMPA	1 538	1 500	1 328	383	71	26
PREESCOLAR	230	229	162	125	14	10
PRIMARIA	876	863	789	135	38	10
SECUNDARIA	282	270	269	95	12	3
BACHILLERATO	150	138	108	28	7	3
TENOCHTITLÁN	1 549	1 467	1 308	291	78	37
PREESCOLAR	213	201	143	94	20	14
PRIMARIA	899	861	773	81	42	18
SECUNDARIA	300	285	281	85	11	3
BACHILLERATO	137	120	111	31	5	2
TEOCELO	3 822	3 682	3 197	907	193	35
PREESCOLAR	589	570	570	287	31	11
PRIMARIA	2 070	2 018	1 809	279	91	15
SECUNDARIA	820	787	624	245	44	5
BACHILLERATO	343	307	194	96	27	4
TEPATLAXCO	2 096	2 025	1 824	493	97	35
PREESCOLAR	273	271	234	164	19	14
PRIMARIA	1 216	1 199	1 064	161	51	14
SECUNDARIA	365	354	354	101	17	5
BACHILLERATO	242	201	172	67	10	2
TEPETLÁN	2 073	2 009	1 753	414	102	41
PREESCOLAR	396	389	327	156	25	16
PRIMARIA	1 297	1 272	1 108	153	57	18
SECUNDARIA	316	297	287	95	17	6
BACHILLERATO	64	51	31	10	3	1
TEPETZINTLA	4 446	4 353	4 084	1 106	209	53
PREESCOLAR	625	621	621	264	34	17
PRIMARIA	2 306	2 269	2 181	376	110	21
SECUNDARIA	1 030	1 008	926	326	46	10
BACHILLERATO	485	455	356	140	19	5
TEQUILA	3 823	3 666	3 212	809	180	74
PREESCOLAR	602	590	470	300	36	30
PRIMARIA	2 393	2 299	2 017	277	102	35
SECUNDARIA	623	591	568	176	32	6
BACHILLERATO	205	186	157	56	10	3

(Continúa)

ALUMNOS INSCRITOS, EXISTENCIAS, APROBADOS Y EGRESADOS, PERSONAL DOCENTE Y ESCUELAS EN EDUCACIÓN BÁSICA Y MEDIA SUPERIOR DE LA MODALIDAD ESCOLARIZADA A FIN DE CURSOS POR MUNICIPIO Y NIVEL EDUCATIVO

Ciclo escolar 2005/06

CUADRO 6.11

MUNICIPIO NIVEL	ALUMNOS INSCRITOS	ALUMNOS EXISTENCIAS	ALUMNOS APROBADOS a/	ALUMNOS EGRESADOS	PERSONAL DOCENTE b/	ESCUELAS c/
TEXCATEPEC	3 105	2 999	2 753	645	124	43
PREESCOLAR	686	679	677	301	31	18
PRIMARIA	1 960	1 914	1 681	248	75	19
SECUNDARIA	385	343	332	82	14	4
BACHILLERATO	74	63	63	14	4	2
TEXHUACÁN	1 436	1 375	1 266	297	60	25
PREESCOLAR	220	212	196	93	12	11
PRIMARIA	835	811	722	91	36	12
SECUNDARIA	253	238	234	72	6	1
BACHILLERATO	128	114	114	41	6	1
TEXISTEPEC	5 526	5 345	4 835	1 286	272	99
PREESCOLAR	847	814	715	365	50	39
PRIMARIA	3 042	2 987	2 748	470	148	44
SECUNDARIA	1 104	1 075	973	328	51	12
BACHILLERATO	533	469	399	123	23	4
TEZONAPA	14 670	14 147	12 819	3 406	681	219
PREESCOLAR	2 000	1 936	1 803	1 044	111	76
PRIMARIA	8 481	8 258	7 610	1 171	379	112
SECUNDARIA	2 746	2 625	2 359	822	140	20
BACHILLERATO	1 443	1 328	1 047	369	51	11
TIERRA BLANCA	25 765	24 413	21 334	5 889	1 221	361
PREESCOLAR	3 251	3 046	2 733	1 347	201	133
PRIMARIA	13 437	12 869	11 920	2 034	611	170
SECUNDARIA	5 341	5 030	4 257	1 453	227	35
BACHILLERATO	3 736	3 468	2 424	1 055	182	23
TIHUATLÁN	22 492	21 649	19 333	5 548	1 086	265
PREESCOLAR	3 006	2 884	2 715	1 537	163	99
PRIMARIA	11 781	11 522	10 815	1 838	582	110
SECUNDARIA	5 032	4 848	4 221	1 488	224	35
BACHILLERATO	2 673	2 395	1 582	685	117	21
TLACOJALPAN	1 102	1 042	911	222	53	11
PREESCOLAR	159	156	156	63	10	4
PRIMARIA	581	561	520	70	29	4
SECUNDARIA	236	233	184	67	9	1
BACHILLERATO	126	92	51	22	5	2

(Continúa)

ALUMNOS INSCRITOS, EXISTENCIAS, APROBADOS Y EGRESADOS, PERSONAL DOCENTE Y ESCUELAS EN EDUCACIÓN BÁSICA Y MEDIA SUPERIOR DE LA MODALIDAD ESCOLARIZADA A FIN DE CURSOS POR MUNICIPIO Y NIVEL EDUCATIVO

Ciclo escolar 2005/06

CUADRO 6.11

MUNICIPIO NIVEL	ALUMNOS INSCRITOS	ALUMNOS EXISTENCIAS	ALUMNOS APROBADOS a/	ALUMNOS EGRESADOS	PERSONAL DOCENTE b/	ESCUELAS c/
TLACOLULAN	3 080	2 962	2 552	658	140	72
PREESCOLAR	489	484	421	226	33	29
PRIMARIA	1 843	1 783	1 524	238	71	31
SECUNDARIA	581	547	491	158	27	10
BACHILLERATO	167	148	116	36	9	2
TLACOTALPAN	3 651	3 531	2 921	786	259	84
PREESCOLAR	520	497	412	189	43	29
PRIMARIA	1 987	1 933	1 780	283	111	49
SECUNDARIA	648	606	450	169	56	4
BACHILLERATO	496	495	279	145	49	2
TLACOTEPEC DE MEJÍA	919	890	760	174	36	12
PREESCOLAR	128	127	103	51	8	6
PRIMARIA	544	528	492	62	19	5
SECUNDARIA	247	235	165	61	9	1
TLACHICHILCO	3 634	3 532	3 181	835	195	77
PREESCOLAR	627	613	528	301	48	33
PRIMARIA	2 062	2 038	1 805	289	108	36
SECUNDARIA	712	676	643	188	33	6
BACHILLERATO	233	205	205	57	6	2
TLALIXCOYAN	9 846	9 360	7 974	2 132	535	191
PREESCOLAR	1 530	1 484	1 263	582	113	78
PRIMARIA	5 230	5 044	4 607	759	266	87
SECUNDARIA	2 057	1 949	1 608	570	108	21
BACHILLERATO	1 029	883	496	221	48	5
TLALNELHUAYOCAN	3 339	3 109	2 779	705	147	32
PREESCOLAR	431	413	407	230	24	12
PRIMARIA	2 075	1 992	1 815	302	85	13
SECUNDARIA	497	450	390	102	22	5
BACHILLERATO	336	254	167	71	16	2
TLALTETELA	3 614	3 508	3 069	732	165	67
PREESCOLAR	597	591	541	285	39	26
PRIMARIA	2 217	2 191	1 898	234	92	33
SECUNDARIA	581	551	512	165	25	6
BACHILLERATO	219	175	118	48	9	2

(Continúa)

ALUMNOS INSCRITOS, EXISTENCIAS, APROBADOS Y EGRESADOS, PERSONAL DOCENTE Y ESCUELAS EN EDUCACIÓN BÁSICA Y MEDIA SUPERIOR DE LA MODALIDAD ESCOLARIZADA A FIN DE CURSOS POR MUNICIPIO Y NIVEL EDUCATIVO

Ciclo escolar 2005/06

CUADRO 6.11

MUNICIPIO NIVEL	ALUMNOS INSCRITOS	ALUMNOS EXISTENCIAS	ALUMNOS APROBADOS a/	ALUMNOS EGRESADOS	PERSONAL DOCENTE b/	ESCUELAS c/
TLAPACOYAN	14 327	13 498	11 897	3 210	568	115
PREESCOLAR	1 852	1 735	1 678	994	83	43
PRIMARIA	8 007	7 709	7 173	1 082	305	51
SECUNDARIA	2 911	2 669	2 167	755	113	15
BACHILLERATO	1 557	1 385	879	379	67	6
TLAQUILPA	1 923	1 849	1 648	382	84	32
PREESCOLAR	259	248	220	134	15	10
PRIMARIA	1 387	1 346	1 173	170	60	20
SECUNDARIA	195	178	178	47	6	1
BACHILLERATO	82	77	77	31	3	1
TLILAPAN	1 221	1 129	978	295	43	7
PREESCOLAR	240	226	226	130	10	3
PRIMARIA	610	573	502	70	20	2
SECUNDARIA	226	213	179	56	8	1
BACHILLERATO	145	117	71	39	5	1
TOMATLÁN	1 669	1 576	1 396	374	61	17
PREESCOLAR	207	188	175	94	9	5
PRIMARIA	853	831	754	119	32	8
SECUNDARIA	331	311	268	88	11	2
BACHILLERATO	278	246	199	73	9	2
TONAYÁN	1 595	1 550	1 326	359	74	29
PREESCOLAR	240	238	219	122	14	11
PRIMARIA	979	969	836	129	42	12
SECUNDARIA	262	248	192	79	14	4
BACHILLERATO	114	95	79	29	4	2
TOTUTLA	4 134	3 992	3 587	920	171	65
PREESCOLAR	739	719	628	339	40	29
PRIMARIA	2 358	2 314	2 107	303	93	28
SECUNDARIA	699	675	660	203	24	5
BACHILLERATO	338	284	192	75	14	3
TRES VALLES	11 497	10 894	9 402	2 478	563	132
PREESCOLAR	1 587	1 482	1 385	650	87	52
PRIMARIA	6 197	5 926	5 581	868	292	59
SECUNDARIA	2 335	2 192	1 718	639	107	13
BACHILLERATO	1 378	1 294	718	321	77	8

(Continúa)

ALUMNOS INSCRITOS, EXISTENCIAS, APROBADOS Y EGRESADOS, PERSONAL DOCENTE Y ESCUELAS EN EDUCACIÓN BÁSICA Y MEDIA SUPERIOR DE LA MODALIDAD ESCOLARIZADA A FIN DE CURSOS POR MUNICIPIO Y NIVEL EDUCATIVO

Ciclo escolar 2005/06

CUADRO 6.11

MUNICIPIO NIVEL	ALUMNOS INSCRITOS	ALUMNOS EXISTENCIAS	ALUMNOS APROBADOS a/	ALUMNOS EGRESADOS	PERSONAL DOCENTE b/	ESCUELAS c/
TÚXPAM	38 057	36 376	31 920	9 006	2 090	381
PREESCOLAR	5 131	4 957	4 851	2 207	294	137
PRIMARIA	18 432	17 771	17 021	2 704	906	160
SECUNDARIA	8 510	7 930	6 018	2 276	479	50
PROFESIONAL TÉCNICO	413	403	393	113	41	2
BACHILLERATO	5 571	5 315	3 637	1 706	370	32
TUXTILLA	545	522	480	138	27	5
PREESCOLAR	56	55	55	22	3	1
PRIMARIA	238	235	230	45	13	2
SECUNDARIA	125	120	115	41	6	1
BACHILLERATO	126	112	80	30	5	1
URSULO GALVÁN	7 369	7 062	6 301	1 720	390	66
PREESCOLAR	948	916	898	386	51	25
PRIMARIA	3 360	3 234	3 098	485	167	28
SECUNDARIA	1 710	1 628	1 270	507	86	10
BACHILLERATO	1 351	1 284	1 035	342	86	3
UXPANAPA	8 857	8 475	7 613	1 971	360	142
PREESCOLAR	1 428	1 390	1 223	625	67	50
PRIMARIA	5 191	5 046	4 521	766	201	70
SECUNDARIA	1 467	1 344	1 279	399	57	13
BACHILLERATO	771	695	590	181	35	9
VEGA DE ALATORRE	5 427	5 146	4 640	1 213	274	67
PREESCOLAR	608	583	527	264	36	21
PRIMARIA	2 805	2 712	2 595	397	131	32
SECUNDARIA	1 105	1 060	1 007	317	50	8
BACHILLERATO	909	791	511	235	57	6
VERACRUZ	119 093	112 093	94 900	26 653	6 142	637
PREESCOLAR	19 101	18 192	18 161	7 673	821	194
PRIMARIA	59 156	56 548	53 800	8 825	2 237	256
SECUNDARIA	25 274	23 134	14 425	6 183	1 533	101
PROFESIONAL TÉCNICO	1 930	1 786	967	481	188	8
BACHILLERATO	13 632	12 433	7 547	3 491	1 363	78
VILLA ALDAMA	2 665	2 580	2 330	594	103	22
PREESCOLAR	497	483	478	264	22	9
PRIMARIA	1 649	1 611	1 451	205	55	7
SECUNDARIA	449	428	349	115	22	4
BACHILLERATO	70	58	52	10	4	2

(Continúa)

ALUMNOS INSCRITOS, EXISTENCIAS, APROBADOS Y EGRESADOS, PERSONAL DOCENTE Y ESCUELAS EN EDUCACIÓN BÁSICA Y MEDIA SUPERIOR DE LA MODALIDAD ESCOLARIZADA A FIN DE CURSOS POR MUNICIPIO Y NIVEL EDUCATIVO

Ciclo escolar 2005/06

CUADRO 6.11

MUNICIPIO NIVEL	ALUMNOS INSCRITOS	ALUMNOS EXISTENCIAS	ALUMNOS APROBADOS a/	ALUMNOS EGRESADOS	PERSONAL DOCENTE b/	ESCUELAS c/
XALAPA	105 473	100 844	86 935	24 670	5 974	528
PREESCOLAR	17 833	17 106	17 068	7 155	908	194
PRIMARIA	49 869	48 087	46 177	7 541	1 978	205
SECUNDARIA	24 288	22 924	15 826	6 386	1 329	76
PROFESIONAL TÉCNICO	611	537	317	163	45	2
BACHILLERATO	12 872	12 190	7 547	3 425	1 714	51
XICO	7 699	7 376	6 401	1 704	385	92
PREESCOLAR	1 265	1 240	1 183	622	67	27
PRIMARIA	4 571	4 434	3 932	614	200	50
SECUNDARIA	1 390	1 318	1 072	368	82	12
BACHILLERATO	473	384	214	100	36	3
XOXOCOTLA	1 536	1 494	1 317	327	62	22
PREESCOLAR	195	193	166	126	12	10
PRIMARIA	1 017	1 004	854	120	41	10
SECUNDARIA	242	232	232	62	6	1
BACHILLERATO	82	65	65	19	3	1
YANGA	3 878	3 695	3 238	862	188	46
PREESCOLAR	531	507	490	241	28	16
PRIMARIA	2 188	2 104	1 960	310	101	23
SECUNDARIA	682	650	506	193	35	5
BACHILLERATO	477	434	282	118	24	2
YECUATLA	3 281	3 124	2 754	668	179	71
PREESCOLAR	395	391	324	169	33	25
PRIMARIA	1 972	1 897	1 747	284	105	38
SECUNDARIA	587	552	471	145	30	6
BACHILLERATO	327	284	212	70	11	2
ZACUALPAN	1 990	1 882	1 647	453	116	57
PREESCOLAR	272	259	186	140	25	24
PRIMARIA	1 188	1 151	1 001	178	67	26
SECUNDARIA	434	401	390	122	19	5
BACHILLERATO	96	71	70	13	5	2
ZARAGOZA	3 038	3 006	2 694	716	112	17
PREESCOLAR	479	477	421	241	17	7
PRIMARIA	1 765	1 739	1 625	257	65	8
SECUNDARIA	794	790	648	218	30	2

(Continúa)

ALUMNOS INSCRITOS, EXISTENCIAS, APROBADOS Y EGRESADOS, PERSONAL DOCENTE Y ESCUELAS EN EDUCACIÓN BÁSICA Y MEDIA SUPERIOR DE LA MODALIDAD ESCOLARIZADA A FIN DE CURSOS POR MUNICIPIO Y NIVEL EDUCATIVO

Ciclo escolar 2005/06

CUADRO 6.11

MUNICIPIO NIVEL	ALUMNOS INSCRITOS	ALUMNOS EXISTENCIAS	ALUMNOS APROBADOS a/	ALUMNOS EGRESADOS	PERSONAL DOCENTE b/	ESCUELAS c/
ZENTLA	3 018	2 906	2 440	655	155	78
PREESCOLAR	515	505	345	224	34	31
PRIMARIA	1 675	1 641	1 452	207	80	37
SECUNDARIA	548	522	486	159	30	7
BACHILLERATO	280	238	157	65	11	3
ZONGOLICA	12 560	11 748	10 291	2 747	635	265
PREESCOLAR	2 026	1 911	1 603	912	130	112
PRIMARIA	7 040	6 697	6 059	932	322	123
SECUNDARIA	2 243	2 104	1 846	611	111	18
BACHILLERATO	1 251	1 036	783	292	72	12
ZONTECOMATLÁN DE LÓPEZ Y FUENTES	4 402	4 273	3 895	953	204	77
PREESCOLAR	978	967	935	365	46	28
PRIMARIA	2 445	2 431	2 133	348	114	37
SECUNDARIA	766	702	654	193	35	9
BACHILLERATO	213	173	173	47	9	3
ZOZOCOLCO DE HIDALGO	3 821	3 666	3 343	926	190	54
PREESCOLAR	550	527	504	310	30	21
PRIMARIA	2 125	2 067	1 885	290	107	23
SECUNDARIA	741	702	680	210	37	6
BACHILLERATO	405	370	274	116	16	4

a/ En el nivel preescolar se refiere a alumnos promovidos, excepto en educación indígena donde se aplican evaluaciones a los alumnos, por lo que ahí también se refiere a alumnos aprobados.

b/ Incluye personal directivo con grupo, además, Para CONAFE en preescolar, primaria y secundaria se refiere a instructores comunitarios, instructores culturales y/o artesanales; para secundaria, profesional técnico y bachillerato al personal especializado que imparte actividades artísticas, tecnológicas, educación física e idiomas así mismo su variación es debido a que laboran por horas.

c/ La cuantificación de escuelas está expresada mediante los turnos que ofrece un mismo plantel y no en términos de planta física.

d/ Comprende: CENDI controlado por el IMSS, ISSSTE, DIF, IPE, PEMEX, STSPEV, UV y particulares; Centros de Asistencia Infantil Comunitarios sostenidos por el DIF, preescolar general y el sostenido por la Secretaría de Marina.

e/ Comprende general y cursos comunitarios controlados por el CONAFE.

f/ Comprende: general, para trabajadores, posprimaria controlada por el CONAFE, telesecundaria y técnica en sus modalidades industrial, agropecuaria y pesquera.

g/ Comprende: general, escuelas de enfermería controladas por la Dirección General de Educación Media Superior y Superior, CONALEP, enfermería e histopatólogo embalsamador sostenidas por la UV y particulares.

h/ Comprende: general de tres años, CECyTEV, Colegio de Bachilleres, pedagógico, por cooperación, telebachillerato y tecnológico (agropecuario, industrial y de servicios, y del mar).

i/ No presenta datos, debido a cuestiones administrativas de la institución.

j/ No presenta datos, debido a que aún no egresa la primera generación o no hubo egresados en este nivel.

FUENTE: Secretaría de Educación del Gobierno del Estado. Unidad de Planeación, Evaluación y Control Educativo; Subdirección de Estadística, Departamento de Análisis y Desarrollo.
DIF del Gobierno del Estado. Unidad de Planeación y Evaluación.

ALUMNOS INSCRITOS, EXISTENCIAS, APROBADOS Y EGRESADOS, PERSONAL DOCENTE Y ESCUELAS EN PREESCOLAR INDÍGENA A FIN DE CURSOS POR MUNICIPIO
Ciclo escolar 2005/06

CUADRO 6.12

MUNICIPIO	ALUMNOS INSCRITOS	ALUMNOS EXISTENCIAS	ALUMNOS APROBADOS	ALUMNOS EGRESADOS	PERSONAL DOCENTE a/	ESCUELAS b/
ESTADO	**36 124**	**35 436**	**35 433**	**16 934**	**1 900**	**1 153**
ACAYUCAN	175	166	166	68	9	5
ACULTZINGO	90	87	87	43	4	3
ASTACINGA	275	266	266	163	13	12
ATLAHUILCO	277	273	273	133	15	12
ATZACAN	38	38	38	17	2	1
BENITO JUÁREZ	1 088	1 085	1 085	450	59	35
CAMERINO Z. MENDOZA	185	185	185	113	9	3
CARLOS A. CARRILLO	45	35	35	13	2	1
CASTILLO DE TEAYO	11	11	11	4	1	1
CAZONES	189	187	187	114	10	7
CITLALTÉPETL	81	81	81	35	5	5
COAHUITLÁN	295	287	287	153	12	3
COATZINTLA	299	295	295	157	18	12
COETZALA	33	31	31	20	2	1
COSAMALOAPAN DE CARPIO	127	123	123	51	6	3
COSOLEACAQUE	188	181	181	72	9	5
COXQUIHUI	703	695	695	352	31	19
COYUTLA	904	894	894	414	41	15
CUICHAPA	10	10	10	4	1	1
CHALMA	179	178	178	62	14	10
CHICONAMEL	157	156	156	58	11	7
CHICONTEPEC	2 022	2 007	2 006	768	169	110
CHONTLA	156	156	156	74	8	6
CHUMATLÁN	192	178	178	79	9	4
ESPINAL	1 047	1 022	1 022	477	60	37
FILOMENO MATA	723	714	714	453	24	4
HIDALGOTITLÁN	99	99	99	29	4	3
HUAYACOCOTLA	73	72	72	25	5	2
HUEYAPAN DE OCAMPO	850	846	846	348	35	16
ILAMATLÁN	755	749	749	318	45	23
ISLA	77	76	76	24	4	3
IXCATEPEC	403	396	396	186	27	16
IXHUATLÁN DE MADERO	1 689	1 679	1 679	692	105	64
IXHUATLANCILLO	163	161	161	89	7	2
IXTACZOQUITLÁN	84	82	82	34	3	2
JESÚS CARRANZA	52	52	52	25	3	3
JOSÉ AZUETA	23	22	22	11	1	1
JUAN RODRÍGUEZ CLARA	61	57	57	27	3	3
LA PERLA	647	601	600	314	27	15
LAS CHOAPAS	63	63	63	25	2	2
LOS REYES	280	261	261	122	13	10
MAGDALENA	110	108	108	53	5	3
MARIANO ESCOBEDO	48	46	46	11	3	1
MECATLÁN	596	582	582	289	26	9
MECAYAPAN	519	508	508	271	28	13
MINATITLÁN	238	229	229	104	10	7
MIXTLA DE ALTAMIRANO	480	447	447	216	22	17
NARANJAL	17	17	17	9	1	1
NOGALES	61	58	58	37	3	1
OMEALCA	124	123	123	62	6	5
OTEAPAN	200	195	195	82	11	3
OZULUAMA DE MASCAREÑAS	14	14	14	5	1	1
PAJAPAN	491	485	485	220	26	11
PAPANTLA	2 884	2 847	2 847	1 453	168	114
PLATÓN SÁNCHEZ	282	277	276	100	21	13
PLAYA VICENTE	562	559	559	334	33	20
RAFAEL DELGADO	545	533	533	272	22	7
SAN ANDRÉS TENEJAPAN	35	33	33	19	2	2

(Continúa)

ALUMNOS INSCRITOS, EXISTENCIAS, APROBADOS Y EGRESADOS, PERSONAL DOCENTE Y ESCUELAS EN PREESCOLAR INDÍGENA A FIN DE CURSOS POR MUNICIPIO
Ciclo escolar 2005/06

CUADRO 6.12

MUNICIPIO	ALUMNOS INSCRITOS	ALUMNOS EXISTENCIAS	ALUMNOS APROBADOS	ALUMNOS EGRESADOS	PERSONAL DOCENTE a/	ESCUELAS b/
SAN ANDRÉS TUXTLA	66	64	64	33	3	2
SANTIAGO SOCHIAPAN	257	248	248	125	16	11
SANTIAGO TUXTLA	23	23	23	12	1	1
SAYULA DE ALEMÁN	75	74	74	40	2	1
SOLEDAD ATZOMPA	721	707	707	406	31	19
SOTEAPAN	1 368	1 334	1 334	721	56	19
TAMALÍN	77	77	77	25	6	6
TANTIMA	18	18	18	5	2	2
TANTOYUCA	1 335	1 328	1 328	648	61	45
TATAHUICAPAN DE JUÁREZ	564	556	556	256	33	17
TECOLUTLA	160	155	155	67	12	10
TEHUIPANGO	1 176	1 165	1 165	630	43	27
TEMAPACHE	368	368	368	146	27	18
TEMPOAL	27	27	27	14	1	1
TEPETZINTLA	452	448	448	197	24	13
TEQUILA	396	392	392	199	22	17
TEXCATEPEC	664	657	657	288	29	16
TEXHUACÁN	168	161	161	75	8	8
TEZONAPA	664	651	651	358	36	26
TIERRA BLANCA	124	114	114	47	6	4
TLACHICHILCO	441	439	439	208	30	16
TLALIXCOYAN	16	16	16	5	1	1
TLAQUILPA	228	220	220	119	12	7
TLILAPAN	54	51	51	38	3	1
TRES VALLES	334	321	321	125	14	6
UXPANAPA	1 140	1 121	1 121	508	43	26
XOXOCOTLA	130	130	130	90	6	4
ZACUALPAN	10	10	10	6	1	1
ZARAGOZA	308	308	308	162	11	4
ZONGOLICA	1 360	1 279	1 279	625	79	69
ZONTECOMATLÁN DE LÓPEZ Y FUENTES	908	899	899	336	41	24
ZOZOCOLCO DE HIDALGO	478	457	457	267	24	16

NOTA: Preescolar indígena es el servicio educativo que se imparte a niños indígenas de 3 a 6 años de edad, sobre todo para enseñarles el idioma español antes de su ingreso a la educación primaria. Hace las veces de educación preescolar que se imparte en preescolar general.

a/ Incluye personal directivo con grupo.

b/ La cuantificación de escuelas está expresada mediante los turnos que ofrece un mismo plantel y no en términos de planta física.

FUENTE: Secretaría de Educación del Gobierno del Estado. Unidad de Planeación, Evaluación y Control Educativo; Subdirección de Estadística, Departamento de Análisis y Desarrollo.

ALUMNOS INSCRITOS, EXISTENCIAS, APROBADOS Y EGRESADOS, PERSONAL DOCENTE Y ESCUELAS EN PRIMARIA INDÍGENA A FIN DE CURSOS POR MUNICIPIO
Ciclo escolar 2005/06

CUADRO 6.13

MUNICIPIO	ALUMNOS INSCRITOS	ALUMNOS EXISTENCIAS	ALUMNOS APROBADOS	ALUMNOS EGRESADOS	PERSONAL DOCENTE a/	ESCUELAS b/
ESTADO	**76 020**	**74 259**	**67 502**	**10 676**	**3 547**	**993**
ACAYUCAN	540	537	500	84	22	7
ACULTZINGO	159	149	137	19	7	3
ALVARADO	33	33	32	6	2	1
ASTACINGA	1 290	1 253	1 098	179	57	12
ATLAHUILCO	998	967	859	132	39	17
ATZACAN	162	161	142	13	5	3
BENITO JUÁREZ	1 251	1 248	1 134	194	75	20
CAMERINO Z. MENDOZA	163	159	147	19	7	2
CATEMACO	43	43	43	8	2	1
CAZONES	71	71	69	9	5	2
CITLALTÉPETL	278	278	259	49	19	7
COAHUITLÁN	981	968	900	129	35	4
COATZACOALCOS	14	14	14	0 c/	1	1
COATZINTLA	99	99	90	11	4	1
COSAMALOAPAN DE CARPIO	507	481	457	84	22	4
COSOLEACAQUE	613	595	566	99	33	8
COXQUIHUI	1 827	1 805	1 643	278	89	17
COYUTLA	2 064	2 045	1 902	356	88	13
CHALMA	297	296	276	43	20	9
CHICONAMEL	214	214	201	38	12	7
CHICONTEPEC	2 919	2 899	2 722	515	229	72
CHINAMECA	24	24	24	2	1	1
CHONTLA	31	31	28	6	2	1
CHUMATLÁN	578	556	517	81	27	4
ESPINAL	1 399	1 380	1 292	215	67	14
FILOMENO MATA	1 837	1 781	1 544	189	62	6
HIDALGOTITLÁN	372	360	319	65	17	6
HUAYACOCOTLA	243	239	221	39	14	8
HUEYAPAN DE OCAMPO	1 799	1 784	1 647	234	77	17
IGNACIO DE LA LLAVE	41	41	40	7	2	1
ILAMATLÁN	1 254	1 238	1 076	163	62	14
ISLA	216	215	188	33	13	4
IXCATEPEC	416	414	386	73	25	7
IXHUATLÁN DE MADERO	2 119	2 107	1 953	330	126	31
IXHUATLANCILLO	511	502	445	82	18	4
IXTACZOQUITLÁN	303	287	268	38	14	5
JÁLTIPAN	61	61	56	6	4	3
JESÚS CARRANZA	40	40	38	0 c/	2	2
JOSÉ AZUETA	106	97	83	11	5	2
JUAN RODRÍGUEZ CLARA	155	152	147	25	8	4
LA PERLA	2 474	2 394	2 073	258	87	24
LAS CHOAPAS	808	793	701	88	30	19
LOS REYES	367	352	293	31	15	5
MAGDALENA	379	378	332	41	16	3
MARIANO ESCOBEDO	202	189	168	28	9	5
MECATLÁN	1 594	1 554	1 355	163	54	11
MECAYAPAN	1 613	1 581	1 407	242	72	13
MINATITLÁN	361	355	326	42	17	9
MIXTLA DE ALTAMIRANO	1 072	972	823	115	45	16
NOGALES	141	125	119	19	7	2
OMEALCA	401	389	367	57	17	5
OTEAPAN	316	309	272	54	16	3
OZULUAMA DE MASCAREÑAS	87	87	82	11	5	2
PAJAPAN	1 243	1 199	1 116	199	53	11
PAPANTLA	2 710	2 675	2 523	461	153	36
PLATÓN SÁNCHEZ	268	264	241	41	16	11
PLAYA VICENTE	1 613	1 581	1 458	210	89	17
RAFAEL DELGADO	1 106	1 063	957	134	46	7

(Continúa)

ALUMNOS INSCRITOS, EXISTENCIAS, APROBADOS Y EGRESADOS, PERSONAL DOCENTE Y ESCUELAS EN PRIMARIA INDÍGENA A FIN DE CURSOS POR MUNICIPIO
Ciclo escolar 2005/06

CUADRO 6.13

MUNICIPIO	ALUMNOS INSCRITOS	ALUMNOS EXISTENCIAS	ALUMNOS APROBADOS	ALUMNOS EGRESADOS	PERSONAL DOCENTE a/	ESCUELAS b/
SAN ANDRÉS TENEJAPAN	226	212	188	26	11	3
SAN ANDRÉS TUXTLA	142	142	129	20	6	2
SAN JUAN EVANGELISTA	31	31	30	7	2	1
SANTIAGO SOCHIAPAN	380	380	353	55	20	10
SANTIAGO TUXTLA	162	161	151	30	7	4
SAYULA DE ALEMÁN	136	136	122	14	7	5
SOLEDAD ATZOMPA	2 752	2 684	2 401	354	116	25
SOTEAPAN	3 577	3 535	3 377	525	146	24
TAMALÍN	60	60	51	9	4	2
TAMIAHUA	29	29	29	6	2	1
TANTIMA	43	43	41	7	3	1
TANTOYUCA	1 015	1 015	916	155	56	19
TATAHUICAPAN DE JUÁREZ	1 902	1 863	1 699	258	86	20
TECOLUTLA	244	237	232	34	16	7
TEHUIPANGO	4 052	3 937	3 498	485	154	29
TEMAPACHE	394	391	376	84	32	9
TEMPOAL	38	38	31	5	2	1
TEPETZINTLA	18	18	18	1	1	1
TEQUILA	1 044	1 006	887	132	44	18
TEXCATEPEC	1 818	1 774	1 553	228	69	16
TEXHUACÁN	346	336	306	49	15	7
TEXISTEPEC	36	36	36	8	2	1
TEZONAPA	2 028	1 974	1 794	256	91	37
TIERRA BLANCA	431	424	400	87	18	4
TLACHICHILCO	1 359	1 355	1 213	213	72	20
TLALIXCOYAN	47	44	44	9	3	2
TLAQUILPA	664	639	566	84	31	14
TRES VALLES	731	702	638	107	30	5
UXPANAPA	1 846	1 826	1 672	292	73	30
XOXOCOTLA	260	253	216	31	12	7
ZACUALPAN	103	98	94	21	6	3
ZARAGOZA	583	570	524	102	32	4
ZONGOLICA	3 925	3 658	3 330	534	175	74
ZONTECOMATLÁN DE LÓPEZ Y FUENTES	1 375	1 369	1 213	183	62	25
ZOZOCOLCO DE HIDALGO	1 440	1 399	1 298	207	75	18

NOTA: Primaria indígena es el servicio educativo proporcionado a la población en edad escolar de 6 a 14 años en comunidades indígenas por maestros y promotores bilingües, quienes la imparten en la lengua materna y en español.

a/ Incluye personal directivo con grupo.

b/ La cuantificación de escuelas está expresada mediante los turnos que ofrece un mismo plantel y no en términos de planta física.

c/ No presenta datos, debido a que aún no egresa la generación.

FUENTE: Secretaría de Educación del Gobierno del Estado. Unidad de Planeación, Evaluación y Control Educativo; Subdirección de Estadística, Departamento de Análisis y Desarrollo.

ALUMNOS INSCRITOS, EXISTENCIAS, APROBADOS Y EGRESADOS, PERSONAL DOCENTE Y ESCUELAS EN BACHILLERATO DE LA MODALIDAD NO ESCOLARIZADA A FIN DE CURSOS POR SOSTENIMIENTO ADMINISTRATIVO Y MUNICIPIO

Ciclo escolar 2005/06

CUADRO 6.14

SOSTENIMIENTO MUNICIPIO	ALUMNOS INSCRITOS	ALUMNOS EXISTENCIAS	ALUMNOS APROBADOS	ALUMNOS EGRESADOS	PERSONAL DOCENTE a/	ESCUELAS b/
TOTAL	**15 233**	**13 889**	**6 509**	**4 815**	**985**	**61**
ESTATAL	1 509	1 400	551	399	98	3
ALVARADO	272	201	81	66	21	1
XALAPA	1 237	1 199	470	333	77	2
PARTICULAR	13 724	12 489	5 958	4 416	887	58
ACAYUCAN	732	666	360	218	25	2
ALTOTONGA	67	64	38	28	9	1
AMATLÁN DE LOS REYES	29	19	19	3	8	1
BOCA DEL RÍO	18	12	11	9	12	1
CAMERINO Z. MENDOZA	146	126	63	51	17	1
CATEMACO	217	180	137	59	13	1
COATEPEC	339	323	62	80 c/	15	1
COATZACOALCOS	699	688	137	187 c/	42	2
CÓRDOBA	1 573	1 365	663	457	90	6
FORTÍN	793	737	484	219	29	2
LA ANTIGUA	360	319	154	124	22	2
MARTÍNEZ DE LA TORRE	524	506	252	166	64	4
MINATITLÁN	738	705	337	294	44	3
ORIZABA	610	553	358	219	37	3
POZA RICA DE HIDALGO	725	641	398	249	34	3
SAN ANDRÉS TUXTLA	340	269	219	96	31	2
TANTOYUCA	221	195	183	63	15	1
TLACOTALPAN	943	833	504	254	35	1
VERACRUZ	2 417	2 231	843	858 c/	183	9
XALAPA	2 233	2 057	736	782 c/	162	12

a/ Incluye personal directivo con grupo. Además, al personal especializado que imparte actividades artísticas, tecnológicas, educación física e idiomas.
b/ La cuantificación de escuelas está expresada mediante los turnos que ofrece un mismo plantel y no en términos de planta física.
c/ Es mayor el número de egresados respecto a los aprobados, debido a que se incluyen alumnos de regularización de periodos anteriores.
FUENTE: Secretaría de Educación del Gobierno del Estado. Unidad de Planeación, Evaluación y Control Educativo; Subdirección de Estadística, Departamento de Análisis y Desarrollo.

ALUMNOS INSCRITOS, PERSONAL DOCENTE Y ESCUELAS EN EDUCACIÓN DEL CONSEJO NACIONAL DE FOMENTO EDUCATIVO A INICIO DE CURSOS POR MUNICIPIO Y NIVEL EDUCATIVO
Ciclo escolar 2005/06

CUADRO 6.15

MUNICIPIO NIVEL	ALUMNOS INSCRITOS	PERSONAL DOCENTE a/	ESCUELAS b/
ESTADO	**25 737**	**2 630**	**2 446**
PREESCOLAR c/	11 971	1 278	1 308
PRIMARIA d/	12 517	1 260	1 065
SECUNDARIA e/	1 249	92	73
ACAJETE	193	16	16
PREESCOLAR	55	7	7
PRIMARIA	125	8	8
SECUNDARIA	13	1	1
ACATLÁN	33	3	2
PRIMARIA	33	3	2
ACAYUCAN	184	19	20
PREESCOLAR	65	7	10
PRIMARIA	114	11	9
SECUNDARIA	5	1	1
ACTOPAN	168	18	17
PREESCOLAR	130	14	13
PRIMARIA	38	4	4
ACULA	15	2	2
PREESCOLAR	6	1	1
PRIMARIA	9	1	1
ACULTZINGO	159	16	13
PREESCOLAR	88	10	9
PRIMARIA	71	6	4
AGUA DULCE	3	1	1
PRIMARIA	3	1	1
ALPATLÁHUAC	235	23	18
PREESCOLAR	76	8	8
PRIMARIA	138	13	9
SECUNDARIA	21	2	1

(Continúa)

ALUMNOS INSCRITOS, PERSONAL DOCENTE Y ESCUELAS EN EDUCACIÓN DEL CONSEJO NACIONAL DE FOMENTO EDUCATIVO A INICIO DE CURSOS POR MUNICIPIO Y NIVEL EDUCATIVO
Ciclo escolar 2005/06

CUADRO 6.15

MUNICIPIO NIVEL	ALUMNOS INSCRITOS	PERSONAL DOCENTE a/	ESCUELAS b/
ALTO LUCERO DE GUTIÉRREZ BARRIOS	254	27	27
PREESCOLAR	116	12	13
PRIMARIA	102	12	12
SECUNDARIA	36	3	2
ALTOTONGA	323	31	24
PREESCOLAR	49	5	7
PRIMARIA	244	24	15
SECUNDARIA	30	2	2
ALVARADO	118	16	20
PREESCOLAR	50	6	10
PRIMARIA	68	10	10
AMATITLÁN	90	13	13
PREESCOLAR	69	9	9
PRIMARIA	21	4	4
AMATLÁN DE LOS REYES	165	14	10
PREESCOLAR	146	12	9
PRIMARIA	19	2	1
ÁNGEL R. CABADA	205	24	21
PREESCOLAR	51	5	6
PRIMARIA	154	19	15
APAZAPAN	24	2	1
PREESCOLAR	24	2	1
AQUILA	38	3	2
PREESCOLAR	15	1	1
PRIMARIA	23	2	1
ASTACINGA	26	2	2
PREESCOLAR	14	1	1
PRIMARIA	12	1	1
ATLAHUILCO	109	10	8
PREESCOLAR	70	7	6
PRIMARIA	39	3	2

(Continúa)

ALUMNOS INSCRITOS, PERSONAL DOCENTE Y ESCUELAS EN EDUCACIÓN DEL CONSEJO NACIONAL DE FOMENTO EDUCATIVO A INICIO DE CURSOS POR MUNICIPIO Y NIVEL EDUCATIVO
Ciclo escolar 2005/06

CUADRO 6.15

MUNICIPIO NIVEL	ALUMNOS INSCRITOS	PERSONAL DOCENTE a/	ESCUELAS b/
ATOYAC	158	18	17
PREESCOLAR	50	6	5
PRIMARIA	108	12	12
ATZACAN	93	8	8
PREESCOLAR	61	5	5
PRIMARIA	32	3	3
ATZALAN	605	59	54
PREESCOLAR	319	32	33
PRIMARIA	280	26	20
SECUNDARIA	6	1	1
AYAHUALULCO	75	7	5
PREESCOLAR	68	6	4
PRIMARIA	7	1	1
BOCA DEL RÍO	12	1	1
PRIMARIA	12	1	1
CALCAHUALCO	203	17	12
PREESCOLAR	92	7	6
PRIMARIA	95	8	5
SECUNDARIA	16	2	1
CAMARÓN DE TEJEDA	70	8	9
PREESCOLAR	42	3	4
PRIMARIA	28	5	5
CAMERINO Z. MENDOZA	10	1	1
PREESCOLAR	10	1	1
CARLOS A. CARRILLO	69	9	11
PREESCOLAR	35	3	5
PRIMARIA	34	6	6
CARRILLO PUERTO	281	25	24
PREESCOLAR	80	9	11
PRIMARIA	174	14	12
SECUNDARIA	27	2	1

(Continúa)

ALUMNOS INSCRITOS, PERSONAL DOCENTE Y ESCUELAS EN EDUCACIÓN DEL CONSEJO NACIONAL DE FOMENTO EDUCATIVO A INICIO DE CURSOS POR MUNICIPIO Y NIVEL EDUCATIVO
Ciclo escolar 2005/06

CUADRO 6.15

MUNICIPIO NIVEL	ALUMNOS INSCRITOS	PERSONAL DOCENTE a/	ESCUELAS b/
CASTILLO DE TEAYO	30	5	5
PREESCOLAR	13	2	3
PRIMARIA	17	3	2
CATEMACO	245	21	20
PREESCOLAR	132	11	12
PRIMARIA	82	8	7
SECUNDARIA	31	2	1
CAZONES	14	2	2
PREESCOLAR	7	1	1
PRIMARIA	7	1	1
CITLALTÉPETL	11	1	1
PRIMARIA	11	1	1
COACOATZINTLA	35	3	3
PREESCOLAR	20	2	2
PRIMARIA	15	1	1
COAHUITLÁN	13	1	1
PRIMARIA	13	1	1
COATEPEC	95	8	7
PREESCOLAR	11	1	1
PRIMARIA	84	7	6
COATZACOALCOS	18	1	1
PRIMARIA	18	1	1
COLIPA	109	11	12
PREESCOLAR	30	2	4
PRIMARIA	63	8	7
SECUNDARIA	16	1	1
COMAPA	399	36	34
PREESCOLAR	125	11	14
PRIMARIA	237	23	19
SECUNDARIA	37	2	1

(Continúa)

ALUMNOS INSCRITOS, PERSONAL DOCENTE Y ESCUELAS EN EDUCACIÓN DEL CONSEJO NACIONAL DE FOMENTO EDUCATIVO A INICIO DE CURSOS POR MUNICIPIO Y NIVEL EDUCATIVO
Ciclo escolar 2005/06

CUADRO 6.15

MUNICIPIO NIVEL	ALUMNOS INSCRITOS	PERSONAL DOCENTE a/	ESCUELAS b/
CÓRDOBA	205	15	13
PREESCOLAR	140	9	8
PRIMARIA	50	5	4
SECUNDARIA	15	1	1
COSAMALOAPAN DE CARPIO	74	10	11
PREESCOLAR	40	6	7
PRIMARIA	34	4	4
COSAUTLÁN DE CARVAJAL	159	14	13
PREESCOLAR	117	10	9
PRIMARIA	42	4	4
COSCOMATEPEC	329	27	24
PREESCOLAR	147	14	14
PRIMARIA	173	12	9
SECUNDARIA	9	1	1
COSOLEACAQUE	58	7	6
PREESCOLAR	47	5	4
PRIMARIA	11	2	2
COTAXTLA	548	60	57
PREESCOLAR	168	20	23
PRIMARIA	343	38	33
SECUNDARIA	37	2	1
COYUTLA	57	6	6
PREESCOLAR	36	4	4
PRIMARIA	21	2	2
CUITLÁHUAC	76	9	9
PREESCOLAR	32	5	5
PRIMARIA	44	4	4
CHACALTIANGUIS	12	2	2
PREESCOLAR	9	1	1
PRIMARIA	3	1	1
CHALMA	9	1	2
PREESCOLAR	1	0	1
PRIMARIA	8	1	1

(Continúa)

ALUMNOS INSCRITOS, PERSONAL DOCENTE Y ESCUELAS EN EDUCACIÓN DEL CONSEJO NACIONAL DE FOMENTO EDUCATIVO A INICIO DE CURSOS POR MUNICIPIO Y NIVEL EDUCATIVO
Ciclo escolar 2005/06

CUADRO 6.15

MUNICIPIO NIVEL	ALUMNOS INSCRITOS	PERSONAL DOCENTE a/	ESCUELAS b/
CHICONAMEL	26	4	4
PREESCOLAR	10	2	2
PRIMARIA	16	2	2
CHICONQUIACO	246	22	18
PREESCOLAR	90	9	8
PRIMARIA	120	11	9
SECUNDARIA	36	2	1
CHICONTEPEC	35	4	4
PREESCOLAR	10	1	1
PRIMARIA	25	3	3
CHINAMECA	43	4	6
PREESCOLAR	11	1	3
PRIMARIA	32	3	3
CHOCAMÁN	35	4	4
PREESCOLAR	11	2	2
PRIMARIA	24	2	2
CHONTLA	85	10	8
PREESCOLAR	32	4	3
PRIMARIA	53	6	5
EMILIANO ZAPATA	145	15	17
PREESCOLAR	106	12	14
PRIMARIA	39	3	3
ESPINAL	19	3	2
PRIMARIA	19	3	2
FORTÍN	79	7	7
PREESCOLAR	41	4	4
PRIMARIA	38	3	3
GUTIÉRREZ ZAMORA	44	8	8
PREESCOLAR	24	5	5
PRIMARIA	20	3	3

(Continúa)

ALUMNOS INSCRITOS, PERSONAL DOCENTE Y ESCUELAS EN EDUCACIÓN DEL CONSEJO NACIONAL DE FOMENTO EDUCATIVO A INICIO DE CURSOS POR MUNICIPIO Y NIVEL EDUCATIVO
Ciclo escolar 2005/06

CUADRO 6.15

MUNICIPIO NIVEL	ALUMNOS INSCRITOS	PERSONAL DOCENTE a/	ESCUELAS b/
HIDALGOTITLÁN	365	43	43
PREESCOLAR	102	12	16
PRIMARIA	256	30	26
SECUNDARIA	7	1	1
HUATUSCO	234	24	22
PREESCOLAR	139	16	16
PRIMARIA	95	8	6
HUAYACOCOTLA	94	9	8
PREESCOLAR	37	4	4
PRIMARIA	39	4	3
SECUNDARIA	18	1	1
HUEYAPAN DE OCAMPO	113	13	12
PREESCOLAR	35	7	6
PRIMARIA	66	5	5
SECUNDARIA	12	1	1
IGNACIO DE LA LLAVE	54	7	6
PREESCOLAR	36	5	4
PRIMARIA	18	2	2
ISLA	206	20	21
PREESCOLAR	67	6	8
PRIMARIA	132	13	12
SECUNDARIA	7	1	1
IXCATEPEC	6	1	1
PRIMARIA	6	1	1
IXHUACÁN DE LOS REYES	324	30	23
PREESCOLAR	155	16	13
PRIMARIA	125	10	7
SECUNDARIA	44	4	3
IXHUATLÁN DE MADERO	55	8	6
PREESCOLAR	46	7	5
PRIMARIA	9	1	1

(Continúa)

ALUMNOS INSCRITOS, PERSONAL DOCENTE Y ESCUELAS EN EDUCACIÓN DEL CONSEJO NACIONAL DE FOMENTO EDUCATIVO A INICIO DE CURSOS POR MUNICIPIO Y NIVEL EDUCATIVO
Ciclo escolar 2005/06

CUADRO 6.15

MUNICIPIO NIVEL	ALUMNOS INSCRITOS	PERSONAL DOCENTE a/	ESCUELAS b/
IXHUATLÁN DEL CAFÉ	227	16	13
PREESCOLAR	89	7	6
PRIMARIA	127	8	6
SECUNDARIA	11	1	1
IXHUATLÁN DEL SURESTE	64	7	7
PREESCOLAR	40	4	4
PRIMARIA	24	3	3
IXHUATLANCILLO	33	2	2
PREESCOLAR	17	1	1
PRIMARIA	16	1	1
IXMATLAHUACAN	108	10	10
PREESCOLAR	54	5	5
PRIMARIA	54	5	5
IXTACZOQUITLÁN	68	8	6
PREESCOLAR	40	5	4
PRIMARIA	28	3	2
JALACINGO	200	18	14
PREESCOLAR	50	5	5
PRIMARIA	150	13	9
JALCOMULCO	6	1	1
PREESCOLAR	6	1	1
JÁLTIPAN	133	15	15
PREESCOLAR	83	8	9
PRIMARIA	27	4	4
SECUNDARIA	23	3	2
JAMAPA	79	11	12
PREESCOLAR	55	8	9
PRIMARIA	24	3	3
JESÚS CARRANZA	444	55	52
PREESCOLAR	260	36	36
PRIMARIA	175	18	15
SECUNDARIA	9	1	1

(Continúa)

ALUMNOS INSCRITOS, PERSONAL DOCENTE Y ESCUELAS EN EDUCACIÓN DEL CONSEJO NACIONAL DE FOMENTO EDUCATIVO A INICIO DE CURSOS POR MUNICIPIO Y NIVEL EDUCATIVO
Ciclo escolar 2005/06

CUADRO 6.15

MUNICIPIO NIVEL	ALUMNOS INSCRITOS	PERSONAL DOCENTE a/	ESCUELAS b/
JILOTEPEC	29	3	2
PRIMARIA	29	3	2
JOSÉ AZUETA	64	7	8
PREESCOLAR	30	3	4
PRIMARIA	34	4	4
JUAN RODRÍGUEZ CLARA	111	10	10
PREESCOLAR	69	7	7
PRIMARIA	42	3	3
JUCHIQUE DE FERRER	156	19	21
PREESCOLAR	49	6	8
PRIMARIA	107	13	13
LA ANTIGUA	14	1	1
PREESCOLAR	14	1	1
LA PERLA	173	16	12
PREESCOLAR	33	4	4
PRIMARIA	140	12	8
LAS CHOAPAS	1 431	129	118
PREESCOLAR	518	49	52
PRIMARIA	828	75	62
SECUNDARIA	85	5	4
LAS MINAS	29	2	1
PRIMARIA	29	2	1
LAS VIGAS DE RAMÍREZ	109	11	11
PREESCOLAR	53	5	5
PRIMARIA	56	6	6
LOS REYES	29	4	4
PREESCOLAR	16	3	3
PRIMARIA	13	1	1
MAGDALENA	10	1	1
PREESCOLAR	10	1	1

(Continúa)

ALUMNOS INSCRITOS, PERSONAL DOCENTE Y ESCUELAS EN EDUCACIÓN DEL CONSEJO NACIONAL DE FOMENTO EDUCATIVO A INICIO DE CURSOS POR MUNICIPIO Y NIVEL EDUCATIVO
Ciclo escolar 2005/06

CUADRO 6.15

MUNICIPIO NIVEL	ALUMNOS INSCRITOS	PERSONAL DOCENTE a/	ESCUELAS b/
MALTRATA	111	11	10
PREESCOLAR	34	5	4
PRIMARIA	62	5	5
SECUNDARIA	15	1	1
MANLIO FABIO ALTAMIRANO	153	16	16
PREESCOLAR	136	14	14
PRIMARIA	17	2	2
MARIANO ESCOBEDO	196	16	13
PREESCOLAR	107	9	8
PRIMARIA	74	6	4
SECUNDARIA	15	1	1
MARTÍNEZ DE LA TORRE	22	3	3
PREESCOLAR	17	2	2
PRIMARIA	5	1	1
MECAYAPAN	28	3	4
PREESCOLAR	21	2	3
PRIMARIA	7	1	1
MEDELLÍN	96	10	9
PREESCOLAR	54	7	6
PRIMARIA	42	3	3
MIAHUATLÁN	105	10	9
PREESCOLAR	24	2	3
PRIMARIA	81	8	6
MINATITLÁN	722	80	77
PREESCOLAR	373	42	44
PRIMARIA	338	37	32
SECUNDARIA	11	1	1
MISANTLA	454	56	56
PREESCOLAR	283	34	35
PRIMARIA	171	22	21
MIXTLA DE ALTAMIRANO	48	6	5
PREESCOLAR	28	4	4
PRIMARIA	20	2	1

(Continúa)

ALUMNOS INSCRITOS, PERSONAL DOCENTE Y ESCUELAS EN EDUCACIÓN DEL CONSEJO NACIONAL DE FOMENTO EDUCATIVO A INICIO DE CURSOS POR MUNICIPIO Y NIVEL EDUCATIVO
Ciclo escolar 2005/06

CUADRO 6.15

MUNICIPIO NIVEL	ALUMNOS INSCRITOS	PERSONAL DOCENTE a/	ESCUELAS b/
MOLOACÁN	51	6	6
PREESCOLAR	10	2	2
PRIMARIA	27	3	3
SECUNDARIA	14	1	1
NANCHITAL DE LÁZARO CÁRDENAS DEL RÍO	9	1	1
PRIMARIA	9	1	1
NAOLINCO	154	12	12
PREESCOLAR	40	3	5
PRIMARIA	96	8	6
SECUNDARIA	18	1	1
NARANJAL	63	6	4
PREESCOLAR	18	2	2
PRIMARIA	45	4	2
NARANJOS AMATLÁN	58	7	7
PREESCOLAR	8	1	2
PRIMARIA	50	6	5
NAUTLA	75	9	11
PREESCOLAR	16	2	4
PRIMARIA	59	7	7
NOGALES	45	5	3
PREESCOLAR	32	3	2
PRIMARIA	13	2	1
OLUTA	23	3	3
PREESCOLAR	14	1	1
PRIMARIA	9	2	2
OMEALCA	138	14	10
PREESCOLAR	93	10	8
PRIMARIA	45	4	2
OZULUAMA DE MASCAREÑAS	142	17	16
PREESCOLAR	72	10	10
PRIMARIA	50	6	5
SECUNDARIA	20	1	1

(Continúa)

ALUMNOS INSCRITOS, PERSONAL DOCENTE Y ESCUELAS EN EDUCACIÓN DEL CONSEJO NACIONAL DE FOMENTO EDUCATIVO A INICIO DE CURSOS POR MUNICIPIO Y NIVEL EDUCATIVO
Ciclo escolar 2005/06

CUADRO 6.15

MUNICIPIO NIVEL	ALUMNOS INSCRITOS	PERSONAL DOCENTE a/	ESCUELAS b/
PAJAPAN	88	10	10
PREESCOLAR	48	5	6
PRIMARIA	40	5	4
PÁNUCO	222	26	25
PREESCOLAR	103	14	14
PRIMARIA	119	12	11
PAPANTLA	124	12	11
PREESCOLAR	57	4	4
PRIMARIA	67	8	7
PASO DE OVEJAS	61	5	6
PREESCOLAR	10	1	2
PRIMARIA	51	4	4
PASO DEL MACHO	492	51	44
PREESCOLAR	238	24	22
PRIMARIA	212	23	19
SECUNDARIA	42	4	3
PEROTE	47	4	3
PREESCOLAR	19	2	2
PRIMARIA	28	2	1
PLATÓN SÁNCHEZ	19	3	3
PREESCOLAR	15	2	2
PRIMARIA	4	1	1
PLAYA VICENTE	81	10	9
PREESCOLAR	76	9	8
PRIMARIA	5	1	1
PUENTE NACIONAL	136	15	15
PREESCOLAR	101	10	10
PRIMARIA	35	5	5
RAFAEL DELGADO	62	6	4
PREESCOLAR	27	2	2
PRIMARIA	35	4	2

(Continúa)

ALUMNOS INSCRITOS, PERSONAL DOCENTE Y ESCUELAS EN EDUCACIÓN DEL CONSEJO NACIONAL DE FOMENTO EDUCATIVO A INICIO DE CURSOS POR MUNICIPIO Y NIVEL EDUCATIVO
Ciclo escolar 2005/06

CUADRO 6.15

MUNICIPIO NIVEL	ALUMNOS INSCRITOS	PERSONAL DOCENTE a/	ESCUELAS b/
RAFAEL LUCIO	9	1	1
PREESCOLAR	9	1	1
RÍO BLANCO	8	1	1
PRIMARIA	8	1	1
SALTABARRANCA	27	4	4
PREESCOLAR	3	0	1
PRIMARIA	24	4	3
SAN ANDRÉS TENEJAPAN	58	5	4
PREESCOLAR	32	3	3
PRIMARIA	26	2	1
SAN ANDRÉS TUXTLA	711	63	55
PREESCOLAR	300	28	25
PRIMARIA	313	29	25
SECUNDARIA	98	6	5
SAN JUAN EVANGELISTA	162	17	16
PREESCOLAR	69	6	8
PRIMARIA	68	9	7
SECUNDARIA	25	2	1
SAN RAFAEL	134	12	12
PREESCOLAR	83	8	8
PRIMARIA	51	4	4
SANTIAGO SOCHIAPAN	48	5	5
PREESCOLAR	30	3	3
PRIMARIA	18	2	2
SANTIAGO TUXTLA	447	46	44
PREESCOLAR	153	16	20
PRIMARIA	242	26	21
SECUNDARIA	52	4	3
SAYULA DE ALEMÁN	210	24	26
PREESCOLAR	91	9	11
PRIMARIA	119	15	15

(Continúa)

ALUMNOS INSCRITOS, PERSONAL DOCENTE Y ESCUELAS EN EDUCACIÓN DEL CONSEJO NACIONAL DE FOMENTO EDUCATIVO A INICIO DE CURSOS POR MUNICIPIO Y NIVEL EDUCATIVO
Ciclo escolar 2005/06

CUADRO 6.15

MUNICIPIO NIVEL	ALUMNOS INSCRITOS	PERSONAL DOCENTE a/	ESCUELAS b/
SOCONUSCO	35	4	3
PRIMARIA	35	4	3
SOCHIAPA	46	3	2
PREESCOLAR	13	1	1
PRIMARIA	33	2	1
SOLEDAD ATZOMPA	104	12	10
PREESCOLAR	72	8	8
PRIMARIA	32	4	2
SOLEDAD DE DOBLADO	246	21	22
PREESCOLAR	43	4	5
PRIMARIA	161	15	15
SECUNDARIA	42	2	2
SOTEAPAN	91	9	8
PREESCOLAR	37	4	4
PRIMARIA	35	4	3
SECUNDARIA	19	1	1
TAMALÍN	58	6	5
PREESCOLAR	26	3	3
PRIMARIA	32	3	2
TAMIAHUA	166	18	17
PREESCOLAR	123	13	13
PRIMARIA	43	5	4
TAMPICO ALTO	144	19	18
PREESCOLAR	108	12	12
PRIMARIA	36	7	6
TANCOCO	22	3	3
PREESCOLAR	22	3	3
TANTIMA	48	7	7
PREESCOLAR	32	5	6
PRIMARIA	16	2	1

(Continúa)

ALUMNOS INSCRITOS, PERSONAL DOCENTE Y ESCUELAS EN EDUCACIÓN DEL CONSEJO NACIONAL DE FOMENTO EDUCATIVO A INICIO DE CURSOS POR MUNICIPIO Y NIVEL EDUCATIVO
Ciclo escolar 2005/06

CUADRO 6.15

MUNICIPIO NIVEL	ALUMNOS INSCRITOS	PERSONAL DOCENTE a/	ESCUELAS b/
TANTOYUCA	392	43	36
PREESCOLAR	216	24	23
PRIMARIA	176	19	13
TATAHUICAPAN DE JUÁREZ	39	5	6
PREESCOLAR	14	2	3
PRIMARIA	25	3	3
TATATILA	174	16	14
PREESCOLAR	83	8	7
PRIMARIA	91	8	7
TECOLUTLA	82	11	9
PREESCOLAR	18	3	3
PRIMARIA	64	8	6
TEHUIPANGO	37	2	2
PREESCOLAR	23	1	1
PRIMARIA	14	1	1
TEMAPACHE	373	42	41
PREESCOLAR	263	29	29
PRIMARIA	105	12	11
SECUNDARIA	5	1	1
TEMPOAL	206	22	19
PREESCOLAR	82	8	8
PRIMARIA	124	14	11
TENAMPA	68	7	4
PREESCOLAR	50	5	3
PRIMARIA	18	2	1
TENOCHTITLÁN	144	14	13
PREESCOLAR	49	6	6
PRIMARIA	79	7	6
SECUNDARIA	16	1	1
TEOCELO	16	2	1
PRIMARIA	16	2	1

(Continúa)

ALUMNOS INSCRITOS, PERSONAL DOCENTE Y ESCUELAS EN EDUCACIÓN DEL CONSEJO NACIONAL DE FOMENTO EDUCATIVO A INICIO DE CURSOS POR MUNICIPIO Y NIVEL EDUCATIVO
Ciclo escolar 2005/06

CUADRO 6.15

MUNICIPIO NIVEL	ALUMNOS INSCRITOS	PERSONAL DOCENTE a/	ESCUELAS b/
TEPATLAXCO	96	8	6
PREESCOLAR	31	3	3
PRIMARIA	65	5	3
TEPETLÁN	139	11	10
PREESCOLAR	56	5	5
PRIMARIA	68	5	4
SECUNDARIA	15	1	1
TEQUILA	149	15	11
PREESCOLAR	117	12	9
PRIMARIA	32	3	2
TEXCATEPEC	9	1	1
PRIMARIA	9	1	1
TEXHUACÁN	40	5	5
PREESCOLAR	25	3	3
PRIMARIA	15	2	2
TEXISTEPEC	261	28	24
PREESCOLAR	90	11	11
PRIMARIA	154	15	11
SECUNDARIA	17	2	2
TEZONAPA	211	21	20
PREESCOLAR	128	13	13
PRIMARIA	83	8	7
TIERRA BLANCA	488	51	56
PREESCOLAR	205	20	26
PRIMARIA	271	30	29
SECUNDARIA	12	1	1
TIHUATLÁN	256	26	20
PREESCOLAR	164	17	13
PRIMARIA	92	9	7
TLACOLULAN	282	23	18
PREESCOLAR	50	6	5
PRIMARIA	150	12	10
SECUNDARIA	82	5	3

(Continúa)

ALUMNOS INSCRITOS, PERSONAL DOCENTE Y ESCUELAS EN EDUCACIÓN DEL CONSEJO NACIONAL DE FOMENTO EDUCATIVO A INICIO DE CURSOS POR MUNICIPIO Y NIVEL EDUCATIVO
Ciclo escolar 2005/06

CUADRO 6.15

MUNICIPIO NIVEL	ALUMNOS INSCRITOS	PERSONAL DOCENTE a/	ESCUELAS b/
TLACOTALPAN	241	36	37
PREESCOLAR	89	16	18
PRIMARIA	114	17	17
SECUNDARIA	38	3	2
TLACHICHILCO	200	21	18
PREESCOLAR	76	8	9
PRIMARIA	107	12	8
SECUNDARIA	17	1	1
TLALIXCOYAN	263	30	30
PREESCOLAR	121	14	17
PRIMARIA	121	14	12
SECUNDARIA	21	2	1
TLALNELHUAYOCAN	22	2	2
PREESCOLAR	6	1	1
PRIMARIA	16	1	1
TLALTETELA	296	24	21
PREESCOLAR	47	4	4
PRIMARIA	218	18	15
SECUNDARIA	31	2	2
TLAPACOYAN	85	10	10
PREESCOLAR	51	5	5
PRIMARIA	34	5	5
TLAQUILPA	25	3	3
PREESCOLAR	25	3	3
TOMATLÁN	50	4	3
PREESCOLAR	17	2	2
PRIMARIA	33	2	1
TONAYÁN	28	3	3
PREESCOLAR	21	2	2
PRIMARIA	7	1	1
TOTUTLA	99	10	10
PREESCOLAR	70	7	7
PRIMARIA	29	3	3

(Continúa)

ALUMNOS INSCRITOS, PERSONAL DOCENTE Y ESCUELAS EN EDUCACIÓN DEL CONSEJO NACIONAL DE FOMENTO EDUCATIVO A INICIO DE CURSOS POR MUNICIPIO Y NIVEL EDUCATIVO
Ciclo escolar 2005/06

CUADRO 6.15

MUNICIPIO NIVEL	ALUMNOS INSCRITOS	PERSONAL DOCENTE a/	ESCUELAS b/
TRES VALLES	93	10	10
PREESCOLAR	73	8	8
PRIMARIA	20	2	2
TÚXPAM	126	17	13
PREESCOLAR	86	12	9
PRIMARIA	35	4	3
SECUNDARIA	5	1	1
URSULO GALVÁN	19	2	2
PREESCOLAR	19	2	2
UXPANAPA	322	27	26
PREESCOLAR	160	16	17
PRIMARIA	162	11	9
VEGA DE ALATORRE	60	8	8
PREESCOLAR	37	5	5
PRIMARIA	23	3	3
VERACRUZ	44	5	4
PREESCOLAR	29	4	3
PRIMARIA	15	1	1
VILLA ALDAMA	8	1	1
PRIMARIA	8	1	1
XALAPA	121	7	5
PREESCOLAR	45	4	3
PRIMARIA	76	3	2
XICO	210	20	18
PREESCOLAR	55	5	4
PRIMARIA	141	14	13
SECUNDARIA	14	1	1
XOXOCOTLA	28	3	3
PREESCOLAR	28	3	3

(Continúa)

ALUMNOS INSCRITOS, PERSONAL DOCENTE Y ESCUELAS EN EDUCACIÓN DEL CONSEJO NACIONAL DE FOMENTO EDUCATIVO A INICIO DE CURSOS POR MUNICIPIO Y NIVEL EDUCATIVO
Ciclo escolar 2005/06

CUADRO 6.15

MUNICIPIO NIVEL	ALUMNOS INSCRITOS	PERSONAL DOCENTE a/	ESCUELAS b/
YANGA	27	4	4
PREESCOLAR	21	3	3
PRIMARIA	6	1	1
YECUATLA	104	11	14
PREESCOLAR	47	5	8
PRIMARIA	57	6	6
ZACUALPAN	126	15	15
PREESCOLAR	56	8	9
PRIMARIA	48	6	5
SECUNDARIA	22	1	1
ZARAGOZA	55	3	2
PREESCOLAR	55	3	2
ZENTLA	315	30	29
PREESCOLAR	150	16	15
PRIMARIA	133	12	12
SECUNDARIA	32	2	2
ZONGOLICA	316	37	36
PREESCOLAR	255	30	29
PRIMARIA	61	7	7
ZONTECOMATLÁN DE LÓPEZ Y FUENTES	31	3	3
PREESCOLAR	31	3	3
ZOZOCOLCO DE HIDALGO	23	3	3
PREESCOLAR	23	3	3

NOTA: El Sistema Educativo Nacional proporciona el servicio a niños y jovenes con edad para cursar Educación Preescolar, Primaria y Posprimaria o Secundaria por medio de diversos programas, modalidades y proyectos diferentes a la educación normal, en microlocalidades del medio rural; campamentos que concentran temporalmante a familias jornaleras agricolas migrantes, y en zonas suburbanas, en donde, la apertura, duración y conclusión de cursos; además de sus controles y métodos de evaluación, no tienen las mismas características que en la educación básica regular de acuerdo con la normatividad de la Secretaría de Educación Pública.

a/ Se refiere a instructores comunitarios y capacitadores tutores.

b/ Se refiere a espacios acondicionados para impartir las clases correspondientes. La cuantificación de escuelas está expresada mediante los turnos que se ofrecen, aún sin contar con plantel físico.

c/ Comprende agrícola migrante, cursos comunitarios, CONAFE infantil, CONAFE indígena y CONAFE itinerante.

d/ Comprende agrícola migrante, cursos comunitarios, CONAFE indígena y CONAFE itinerante.

e/ Se refiere a educación posprimaria.

FUENTE: Secretaría de Educación del Gobierno del Estado. Unidad de Planeación, Evaluación y Control Educativo; Subdirección de Estadística, Departamento de Análasis y Desarrollo.

ALUMNOS INSCRITOS, EXISTENCIAS, APROBADOS Y EGRESADOS, PERSONAL DOCENTE Y ESCUELAS EN EDUCACIÓN DEL CONSEJO NACIONAL DE FOMENTO EDUCATIVO A FIN DE CURSOS POR MUNICIPIO Y NIVEL EDUCATIVO

Ciclo Escolar 2005/06

CUADRO 6.16

MUNICIPIO NIVEL	ALUMNOS INSCRITOS	ALUMNOS EXISTENCIAS	ALUMNOS APROBADOS	ALUMNOS EGRESADOS a/	PERSONAL DOCENTE b/	ESCUELAS c/
ESTADO	**29 721**	**27 101**	**8 617**	**6 375**	**2 981**	**2 964**
PREESCOLAR d/	15 714	14 123	NA	5 871	1 803	1 803
PRIMARIA e/	12 838	11 809	7 571	263	1 085	1 085
SECUNDARIA f /	1 169	1 169	1 046	241	93	76
ACAJETE	190	178	66	34	19	19
PREESCOLAR	69	63	NA	28	10	10
PRIMARIA	112	106	60	3	8	8
SECUNDARIA	9	9	6	3	1	1
ACATLÁN	39	31	20	1	3	3
PREESCOLAR	5	5	NA	1	1	1
PRIMARIA	34	26	20	0 g/	2	2
ACAYUCAN	190	177	71	26	20	20
PREESCOLAR	72	62	NA	22	10	10
PRIMARIA	113	110	71	4	9	9
SECUNDARIA	5	5	0	0 g/	1	1
ACTOPAN	180	149	24	47	16	16
PREESCOLAR	140	117	NA	47	12	12
PRIMARIA	40	32	24	0 g/	4	4
ACULA	14	11	4	2	2	2
PREESCOLAR	5	4	NA	2	1	1
PRIMARIA	9	7	4	0 g/	1	1
ACULTZINGO	157	147	43	45	13	13
PREESCOLAR	88	84	NA	43	9	9
PRIMARIA	69	63	43	2	4	4
AGUA DULCE	1	1	1	0	1	1
PRIMARIA	1	1	1	0 g/	1	1
ALPATLÁHUAC	240	228	108	40	20	19
PREESCOLAR	82	77	NA	31	9	9
PRIMARIA	138	131	88	4	9	9
SECUNDARIA	20	20	20	5	2	1

(Continúa)

ALUMNOS INSCRITOS, EXISTENCIAS, APROBADOS Y EGRESADOS, PERSONAL DOCENTE Y ESCUELAS EN EDUCACIÓN DEL CONSEJO NACIONAL DE FOMENTO EDUCATIVO A FIN DE CURSOS POR MUNICIPIO Y NIVEL EDUCATIVO

Ciclo Escolar 2005/06

CUADRO 6.16

MUNICIPIO NIVEL	ALUMNOS INSCRITOS	ALUMNOS EXISTENCIAS	ALUMNOS APROBADOS	ALUMNOS EGRESADOS a/	PERSONAL DOCENTE b/	ESCUELAS c/
ALTO LUCERO DE GUTIÉRREZ BARRIOS	298	272	91	75	36	36
PREESCOLAR	166	147	NA	59	22	22
PRIMARIA	96	89	64	5	12	12
SECUNDARIA	36	36	27	11	2	2
ALTOTONGA	483	464	241	68	35	35
PREESCOLAR	117	112	NA	55	16	16
PRIMARIA	331	317	208	10	16	16
SECUNDARIA	35	35	33	3	3	3
ALVARADO	165	151	43	30	29	29
PREESCOLAR	86	79	NA	29	17	17
PRIMARIA	79	72	43	1	12	12
AMATITLÁN	106	99	3	27	15	15
PREESCOLAR	90	85	NA	27	12	12
PRIMARIA	16	14	3	0 g/	3	3
AMATLÁN DE LOS REYES	189	152	11	55	10	10
PREESCOLAR	159	129	NA	54	9	9
PRIMARIA	30	23	11	1	1	1
ÁNGEL R. CABADA	304	248	84	59	35	35
PREESCOLAR	144	116	NA	57	20	20
PRIMARIA	160	132	84	2	15	15
APAZAPAN	27	25	NA	9	1	1
PREESCOLAR	27	25	NA	9	1	1
AQUILA	39	37	20	10	2	2
PREESCOLAR	15	15	NA	9	1	1
PRIMARIA	24	22	20	1	1	1
ASTACINGA	22	22	10	2	2	2
PREESCOLAR	9	9	NA	2	1	1
PRIMARIA	13	13	10	0 g/	1	1
ATLAHUILCO	113	108	22	36	9	9
PREESCOLAR	78	75	NA	36	7	7
PRIMARIA	35	33	22	0 g/	2	2

(Continúa)

ALUMNOS INSCRITOS, EXISTENCIAS, APROBADOS Y EGRESADOS, PERSONAL DOCENTE Y ESCUELAS EN EDUCACIÓN DEL CONSEJO NACIONAL DE FOMENTO EDUCATIVO A FIN DE CURSOS POR MUNICIPIO Y NIVEL EDUCATIVO

Ciclo Escolar 2005/06

CUADRO 6.16

MUNICIPIO NIVEL	ALUMNOS INSCRITOS	ALUMNOS EXISTENCIAS	ALUMNOS APROBADOS	ALUMNOS EGRESADOS a/	PERSONAL DOCENTE b/	ESCUELAS c/
ATOYAC	222	211	72	43	27	27
PREESCOLAR	92	88	NA	41	14	14
PRIMARIA	130	123	72	2	13	13
ATZACAN	102	96	23	33	9	9
PREESCOLAR	69	63	NA	31	6	6
PRIMARIA	33	33	23	2	3	3
ATZALAN	734	655	178	175	65	65
PREESCOLAR	440	393	NA	162	44	44
PRIMARIA	289	257	173	10	20	20
SECUNDARIA	5	5	5	3	1	1
AYAHUALULCO	79	74	2	25	5	5
PREESCOLAR	67	64	NA	25	3	3
PRIMARIA	12	10	2	0 g/	2	2
BOCA DEL RÍO	10	8	5	0	1	1
PRIMARIA	10	8	5	0 g/	1	1
CALCAHUALCO	225	217	68	45	15	15
PREESCOLAR	100	97	NA	40	8	8
PRIMARIA	111	106	54	1	6	6
SECUNDARIA	14	14	14	4	1	1
CAMARÓN DE TEJEDA	84	80	16	14	10	10
PREESCOLAR	60	57	NA	14	6	6
PRIMARIA	24	23	16	0 g/	4	4
CAMERINO Z. MENDOZA	10	8	NA	2	1	1
PREESCOLAR	10	8	NA	2	1	1
CARLOS A. CARRILLO	91	80	19	20	15	15
PREESCOLAR	58	49	NA	20	9	9
PRIMARIA	33	31	19	0 g/	6	6

(Continúa)

ALUMNOS INSCRITOS, EXISTENCIAS, APROBADOS Y EGRESADOS, PERSONAL DOCENTE Y ESCUELAS EN EDUCACIÓN DEL CONSEJO NACIONAL DE FOMENTO EDUCATIVO A FIN DE CURSOS POR MUNICIPIO Y NIVEL EDUCATIVO

Ciclo Escolar 2005/06

CUADRO 6.16

MUNICIPIO NIVEL	ALUMNOS INSCRITOS	ALUMNOS EXISTENCIAS	ALUMNOS APROBADOS	ALUMNOS EGRESADOS a/	PERSONAL DOCENTE b/	ESCUELAS c/
CARRILLO PUERTO	305	287	126	48	28	27
PREESCOLAR	94	88	NA	38	12	12
PRIMARIA	190	178	105	4	14	14
SECUNDARIA	21	21	21	6	2	1
CASTILLO DE TEAYO	32	32	14	9	5	5
PREESCOLAR	15	15	NA	9	3	3
PRIMARIA	17	17	14	0 g/	2	2
CATEMACO	304	280	81	80	27	26
PREESCOLAR	173	155	NA	62	17	17
PRIMARIA	74	68	48	2	7	7
SECUNDARIA	57	57	33	16	3	2
CAZONES	14	14	4	1	2	2
PREESCOLAR	7	7	NA	1	1	1
PRIMARIA	7	7	4	0 g/	1	1
CITLALTÉPETL	24	19	8	6	3	3
PREESCOLAR	12	8	NA	5	2	2
PRIMARIA	12	11	8	1	1	1
COACOATZINTLA	40	35	9	10	4	4
PREESCOLAR	26	25	NA	10	3	3
PRIMARIA	14	10	9	0 g/	1	1
COAHUITLÁN	10	9	2	1	2	2
PREESCOLAR	1	1	NA	1	1	1
PRIMARIA	9	8	2	0 g/	1	1
COATEPEC	110	96	42	10	9	9
PREESCOLAR	24	21	NA	7	3	3
PRIMARIA	86	75	42	3	6	6
COATZACOALCOS	32	27	10	3	3	3
PREESCOLAR	13	12	NA	3	2	2
PRIMARIA	19	15	10	0 g/	1	1

(Continúa)

ALUMNOS INSCRITOS, EXISTENCIAS, APROBADOS Y EGRESADOS, PERSONAL DOCENTE Y ESCUELAS EN EDUCACIÓN DEL CONSEJO NACIONAL DE FOMENTO EDUCATIVO A FIN DE CURSOS POR MUNICIPIO Y NIVEL EDUCATIVO

Ciclo Escolar 2005/06

CUADRO 6.16

MUNICIPIO NIVEL	ALUMNOS INSCRITOS	ALUMNOS EXISTENCIAS	ALUMNOS APROBADOS	ALUMNOS EGRESADOS a/	PERSONAL DOCENTE b/	ESCUELAS c/
COATZINTLA	11	11	NA	3	1	1
PREESCOLAR	11	11	NA	3	1	1
COETZALA	8	8	NA	4	1	1
PREESCOLAR	8	8	NA	4	1	1
COLIPA	124	119	61	24	14	14
PREESCOLAR	44	43	NA	24	6	6
PRIMARIA	65	61	46	0 g/	7	7
SECUNDARIA	15	15	15	0 g/	1	1
COMAPA	424	417	178	80	44	43
PREESCOLAR	167	163	NA	64	23	23
PRIMARIA	221	218	146	3	19	19
SECUNDARIA	36	36	32	13	2	1
CÓRDOBA	217	201	37	60	15	15
PREESCOLAR	159	145	NA	57	10	10
PRIMARIA	48	46	27	0 g/	4	4
SECUNDARIA	10	10	10	3	1	1
COSAMALOAPAN DE CARPIO	100	85	17	18	15	15
PREESCOLAR	62	58	NA	17	10	10
PRIMARIA	38	27	17	1	5	5
COSAUTLÁN DE CARVAJAL	184	169	25	57	15	15
PREESCOLAR	139	130	NA	57	10	10
PRIMARIA	45	39	25	0 g/	5	5
COSCOMATEPEC	404	358	104	76	30	30
PREESCOLAR	196	168	NA	71	18	18
PRIMARIA	200	182	97	3	11	11
SECUNDARIA	8	8	7	2	1	1
COSOLEACAQUE	66	57	8	20	7	7
PREESCOLAR	56	47	NA	20	5	5
PRIMARIA	10	10	8	0 g/	2	2

(Continúa)

ALUMNOS INSCRITOS, EXISTENCIAS, APROBADOS Y EGRESADOS, PERSONAL DOCENTE Y ESCUELAS EN EDUCACIÓN DEL CONSEJO NACIONAL DE FOMENTO EDUCATIVO A FIN DE CURSOS POR MUNICIPIO Y NIVEL EDUCATIVO

Ciclo Escolar 2005/06

CUADRO 6.16

MUNICIPIO NIVEL	ALUMNOS INSCRITOS	ALUMNOS EXISTENCIAS	ALUMNOS APROBADOS	ALUMNOS EGRESADOS a/	PERSONAL DOCENTE b/	ESCUELAS c/
COTAXTLA	666	629	240	129	72	71
PREESCOLAR	285	265	NA	116	38	38
PRIMARIA	346	329	210	5	32	32
SECUNDARIA	35	35	30	8	2	1
COYUTLA	58	56	14	22	6	6
PREESCOLAR	37	35	NA	22	4	4
PRIMARIA	21	21	14	0 g/	2	2
CUITLÁHUAC	83	77	24	13	10	10
PREESCOLAR	36	35	NA	11	6	6
PRIMARIA	47	42	24	2	4	4
CHACALTIANGUIS	9	9	0	2	1	1
PREESCOLAR	9	9	NA	2	1	1
CHALMA	22	19	7	2	4	4
PREESCOLAR	9	6	NA	2	2	2
PRIMARIA	13	13	7	0 g/	2	2
CHICONAMEL	37	36	10	12	6	6
PREESCOLAR	21	20	NA	11	4	4
PRIMARIA	16	16	10	1	2	2
CHICONQUIACO	253	241	108	52	21	20
PREESCOLAR	111	102	NA	43	11	11
PRIMARIA	115	112	85	2	8	8
SECUNDARIA	27	27	23	7	2	1
CHICONTEPEC	43	41	20	5	7	7
PREESCOLAR	12	10	NA	4	3	3
PRIMARIA	31	31	20	1	4	4
CHINAMECA	48	43	22	8	6	6
PREESCOLAR	17	14	NA	6	3	3
PRIMARIA	31	29	22	2	3	3
CHOCAMÁN	38	36	5	6	4	4
PREESCOLAR	12	12	NA	6	2	2
PRIMARIA	26	24	5	0 g/	2	2

(Continúa)

ALUMNOS INSCRITOS, EXISTENCIAS, APROBADOS Y EGRESADOS, PERSONAL DOCENTE Y ESCUELAS EN EDUCACIÓN DEL CONSEJO NACIONAL DE FOMENTO EDUCATIVO A FIN DE CURSOS POR MUNICIPIO Y NIVEL EDUCATIVO

Ciclo Escolar 2005/06

CUADRO 6.16

MUNICIPIO NIVEL	ALUMNOS INSCRITOS	ALUMNOS EXISTENCIAS	ALUMNOS APROBADOS	ALUMNOS EGRESADOS a/	PERSONAL DOCENTE b/	ESCUELAS c/
CHONTLA	113	101	34	26	11	11
PREESCOLAR	59	48	NA	22	6	6
PRIMARIA	54	53	34	4	5	5
EMILIANO ZAPATA	147	138	18	34	17	17
PREESCOLAR	112	105	NA	34	14	14
PRIMARIA	35	33	18	0 g/	3	3
ESPINAL	25	21	7	4	3	3
PREESCOLAR	9	8	NA	2	1	1
PRIMARIA	16	13	7	2	2	2
FORTÍN	109	82	21	14	9	9
PREESCOLAR	74	52	NA	13	6	6
PRIMARIA	35	30	21	1	3	3
GUTIÉRREZ ZAMORA	72	63	18	13	11	11
PREESCOLAR	42	39	NA	13	7	7
PRIMARIA	30	24	18	0 g/	4	4
HIDALGOTITLÁN	413	379	152	66	54	53
PREESCOLAR	171	158	NA	66	29	28
PRIMARIA	236	215	149	0 g/	24	24
SECUNDARIA	6	6	3	0 g/	1	1
HUATUSCO	222	222	40	54	22	22
PREESCOLAR	136	136	NA	54	16	16
PRIMARIA	86	86	40	0 g/	6	6
HUAYACOCOTLA	108	104	43	26	10	10
PREESCOLAR	51	47	NA	25	6	6
PRIMARIA	39	39	25	0 g/	3	3
SECUNDARIA	18	18	18	1	1	1
HUEYAPAN DE OCAMPO	104	99	57	19	13	13
PREESCOLAR	40	35	NA	14	7	7
PRIMARIA	52	52	45	1	5	5
SECUNDARIA	12	12	12	4	1	1

(Continúa)

ALUMNOS INSCRITOS, EXISTENCIAS, APROBADOS Y EGRESADOS, PERSONAL DOCENTE Y ESCUELAS EN EDUCACIÓN DEL CONSEJO NACIONAL DE FOMENTO EDUCATIVO A FIN DE CURSOS POR MUNICIPIO Y NIVEL EDUCATIVO

Ciclo Escolar 2005/06

CUADRO 6.16

MUNICIPIO NIVEL	ALUMNOS INSCRITOS	ALUMNOS EXISTENCIAS	ALUMNOS APROBADOS	ALUMNOS EGRESADOS a/	PERSONAL DOCENTE b/	ESCUELAS c/
IGNACIO DE LA LLAVE	77	66	14	22	10	10
PREESCOLAR	54	46	NA	21	7	7
PRIMARIA	23	20	14	1	3	3
ISLA	243	211	76	39	28	28
PREESCOLAR	102	93	NA	38	13	13
PRIMARIA	130	107	66	0 g/	13	13
SECUNDARIA	11	11	10	1	2	2
IXCATEPEC	6	6	4	0	1	1
PRIMARIA	6	6	4	0 g/	1	1
IXHUACÁN DE LOS REYES	371	357	108	83	27	27
PREESCOLAR	176	173	NA	77	15	15
PRIMARIA	154	143	75	1	9	9
SECUNDARIA	41	41	33	5	3	3
IXHUATLÁN DE MADERO	85	83	6	29	12	12
PREESCOLAR	76	74	NA	27	11	11
PRIMARIA	9	9	6	2	1	1
IXHUATLÁN DEL CAFÉ	234	223	68	52	15	15
PREESCOLAR	106	95	NA	51	8	8
PRIMARIA	120	120	63	0 g/	6	6
SECUNDARIA	8	8	5	1	1	1
IXHUATLÁN DEL SURESTE	69	50	9	15	7	7
PREESCOLAR	53	35	NA	15	4	4
PRIMARIA	16	15	9	0 g/	3	3
IXHUATLANCILLO	35	30	10	6	2	2
PREESCOLAR	19	15	NA	6	1	1
PRIMARIA	16	15	10	0 g/	1	1
IXMATLAHUACAN	100	100	28	24	9	9
PREESCOLAR	58	58	NA	23	5	5
PRIMARIA	42	42	28	1	4	4
IXTACZOQUITLÁN	95	87	23	25	9	9
PREESCOLAR	68	62	NA	24	7	7
PRIMARIA	27	25	23	1	2	2

(Continúa)

ALUMNOS INSCRITOS, EXISTENCIAS, APROBADOS Y EGRESADOS, PERSONAL DOCENTE Y ESCUELAS EN EDUCACIÓN DEL CONSEJO NACIONAL DE FOMENTO EDUCATIVO A FIN DE CURSOS POR MUNICIPIO Y NIVEL EDUCATIVO

Ciclo Escolar 2005/06

CUADRO 6.16

MUNICIPIO NIVEL	ALUMNOS INSCRITOS	ALUMNOS EXISTENCIAS	ALUMNOS APROBADOS	ALUMNOS EGRESADOS a/	PERSONAL DOCENTE b/	ESCUELAS c/
JALACINGO	223	216	108	20	15	15
PREESCOLAR	64	64	NA	19	6	6
PRIMARIA	159	152	108	1	9	9
JALCOMULCO	7	5	NA	3	1	1
PREESCOLAR	7	5	NA	3	1	1
JÁLTIPAN	156	138	32	40	19	18
PREESCOLAR	113	95	NA	36	12	12
PRIMARIA	24	24	17	0 g/	4	4
SECUNDARIA	19	19	15	4	3	2
JAMAPA	83	80	17	22	12	12
PREESCOLAR	58	55	NA	22	9	9
PRIMARIA	25	25	17	0 g/	3	3
JESÚS CARRANZA	526	430	97	107	55	55
PREESCOLAR	338	275	NA	103	39	39
PRIMARIA	179	146	88	3	15	15
SECUNDARIA	9	9	9	1	1	1
JILOTEPEC	33	30	18	2	3	3
PREESCOLAR	3	3	NA	2	1	1
PRIMARIA	30	27	18	0 g/	2	2
JOSÉ AZUETA	91	82	19	22	10	10
PREESCOLAR	66	60	NA	22	7	7
PRIMARIA	25	22	19	0 g/	3	3
JUAN RODRÍGUEZ CLARA	119	113	24	30	13	13
PREESCOLAR	84	80	NA	30	10	10
PRIMARIA	35	33	24	0 g/	3	3
JUCHIQUE DE FERRER	213	193	66	41	30	30
PREESCOLAR	98	87	NA	39	17	17
PRIMARIA	115	106	66	2	13	13
LA ANTIGUA	20	13	NA	3	1	1
PREESCOLAR	20	13	NA	3	1	1

(Continúa)

ALUMNOS INSCRITOS, EXISTENCIAS, APROBADOS Y EGRESADOS, PERSONAL DOCENTE Y ESCUELAS EN EDUCACIÓN DEL CONSEJO NACIONAL DE FOMENTO EDUCATIVO A FIN DE CURSOS POR MUNICIPIO Y NIVEL EDUCATIVO

Ciclo Escolar 2005/06

CUADRO 6.16

MUNICIPIO NIVEL	ALUMNOS INSCRITOS	ALUMNOS EXISTENCIAS	ALUMNOS APROBADOS	ALUMNOS EGRESADOS a/	PERSONAL DOCENTE b/	ESCUELAS c/
LA PERLA	182	154	80	19	13	13
PREESCOLAR	39	34	NA	18	5	5
PRIMARIA	143	120	80	1	8	8
LANDERO Y COSS	13	13	0	6	1	1
PREESCOLAR	13	13	NA	6	1	1
LAS CHOAPAS	1 548	1 295	547	247	130	129
PREESCOLAR	626	499	NA	220	70	70
PRIMARIA	841	715	466	18	55	55
SECUNDARIA	81	81	81	9	5	4
LAS MINAS	29	28	21	0	1	1
PRIMARIA	29	28	21	0 g/	1	1
LAS VIGAS DE RAMÍREZ	112	102	39	16	12	12
PREESCOLAR	56	49	NA	13	6	6
PRIMARIA	56	53	39	3	6	6
LOS REYES	28	24	4	5	4	4
PREESCOLAR	15	12	NA	5	3	3
PRIMARIA	13	12	4	0 g/	1	1
MAGDALENA	17	12	NA	7	2	2
PREESCOLAR	17	12	NA	7	2	2
MALTRATA	127	116	41	20	12	12
PREESCOLAR	45	44	NA	17	6	6
PRIMARIA	66	56	33	0 g/	5	5
SECUNDARIA	16	16	8	3	1	1
MANLIO FABIO ALTAMIRANO	264	230	21	80	24	24
PREESCOLAR	230	200	NA	75	20	20
PRIMARIA	34	30	21	5	4	4
MARIANO ESCOBEDO	232	205	62	60	16	16
PREESCOLAR	133	115	NA	55	10	10
PRIMARIA	85	76	48	2	5	5
SECUNDARIA	14	14	14	3	1	1

(Continúa)

ALUMNOS INSCRITOS, EXISTENCIAS, APROBADOS Y EGRESADOS, PERSONAL DOCENTE Y ESCUELAS EN EDUCACIÓN DEL CONSEJO NACIONAL DE FOMENTO EDUCATIVO A FIN DE CURSOS POR MUNICIPIO Y NIVEL EDUCATIVO

Ciclo Escolar 2005/06

CUADRO 6.16

MUNICIPIO NIVEL	ALUMNOS INSCRITOS	ALUMNOS EXISTENCIAS	ALUMNOS APROBADOS	ALUMNOS EGRESADOS a/	PERSONAL DOCENTE b/	ESCUELAS c/
MARTÍNEZ DE LA TORRE	25	24	2	10	3	3
PREESCOLAR	19	19	NA	8	2	2
PRIMARIA	6	5	2	2	1	1
MECAYAPAN	27	26	2	6	4	4
PREESCOLAR	21	20	NA	6	3	3
PRIMARIA	6	6	2	0 g/	1	1
MEDELLÍN	108	98	32	24	9	9
PREESCOLAR	60	52	NA	24	6	6
PRIMARIA	48	46	32	0 g/	3	3
MIAHUATLÁN	110	101	53	16	11	11
PREESCOLAR	29	25	NA	11	5	5
PRIMARIA	81	76	53	5	6	6
MINATITLÁN	898	793	223	187	93	93
PREESCOLAR	511	442	NA	183	63	63
PRIMARIA	379	343	215	4	29	29
SECUNDARIA	8	8	8	0 g/	1	1
MISANTLA	495	463	86	143	63	63
PREESCOLAR	345	326	NA	140	43	43
PRIMARIA	150	137	86	3	20	20
MIXTLA DE ALTAMIRANO	50	47	13	10	5	5
PREESCOLAR	30	27	NA	10	4	4
PRIMARIA	20	20	13	0 g/	1	1
MOLOACÁN	69	56	34	9	8	8
PREESCOLAR	17	14	NA	7	3	3
PRIMARIA	39	29	23	0 g/	4	4
SECUNDARIA	13	13	11	2	1	1
NANCHITAL DE LÁZARO CÁRDENAS DEL RÍO	13	11	5	3	2	2
PREESCOLAR	6	4	NA	3	1	1
PRIMARIA	7	7	5	0 g/	1	1

(Continúa)

ALUMNOS INSCRITOS, EXISTENCIAS, APROBADOS Y EGRESADOS, PERSONAL DOCENTE Y ESCUELAS EN EDUCACIÓN DEL CONSEJO NACIONAL DE FOMENTO EDUCATIVO A FIN DE CURSOS POR MUNICIPIO Y NIVEL EDUCATIVO

Ciclo Escolar 2005/06

CUADRO 6.16

MUNICIPIO NIVEL	ALUMNOS INSCRITOS	ALUMNOS EXISTENCIAS	ALUMNOS APROBADOS	ALUMNOS EGRESADOS a/	PERSONAL DOCENTE b/	ESCUELAS c/
NAOLINCO	164	160	75	19	13	13
PREESCOLAR	50	49	NA	14	6	6
PRIMARIA	99	96	61	2	6	6
SECUNDARIA	15	15	14	3	1	1
NARANJAL	71	64	25	10	4	4
PREESCOLAR	20	20	NA	10	2	2
PRIMARIA	51	44	25	0 g/	2	2
NARANJOS AMATLÁN	83	79	38	13	10	10
PREESCOLAR	29	25	NA	11	5	5
PRIMARIA	54	54	38	2	5	5
NAUTLA	80	67	33	12	13	13
PREESCOLAR	23	22	NA	11	6	6
PRIMARIA	57	45	33	1	7	7
NOGALES	43	43	4	7	3	3
PREESCOLAR	34	34	NA	7	2	2
PRIMARIA	9	9	4	0 g/	1	1
OLUTA	24	22	5	8	4	4
PREESCOLAR	15	14	NA	7	2	2
PRIMARIA	9	8	5	1	2	2
OMEALCA	168	153	23	38	12	12
PREESCOLAR	120	108	NA	38	10	10
PRIMARIA	48	45	23	0 g/	2	2
OZULUAMA DE MASCAREÑAS	199	174	52	38	22	22
PREESCOLAR	119	103	NA	36	15	15
PRIMARIA	61	52	33	0 g/	6	6
SECUNDARIA	19	19	19	2	1	1
PAJAPAN	104	89	22	21	12	12
PREESCOLAR	62	56	NA	19	8	8
PRIMARIA	42	33	22	2	4	4
PÁNUCO	257	239	76	45	31	31
PREESCOLAR	133	120	NA	43	19	19
PRIMARIA	124	119	76	2	12	12

(Continúa)

ALUMNOS INSCRITOS, EXISTENCIAS, APROBADOS Y EGRESADOS, PERSONAL DOCENTE Y ESCUELAS EN EDUCACIÓN DEL CONSEJO NACIONAL DE FOMENTO EDUCATIVO A FIN DE CURSOS POR MUNICIPIO Y NIVEL EDUCATIVO

Ciclo Escolar 2005/06

CUADRO 6.16

MUNICIPIO NIVEL	ALUMNOS INSCRITOS	ALUMNOS EXISTENCIAS	ALUMNOS APROBADOS	ALUMNOS EGRESADOS a/	PERSONAL DOCENTE b/	ESCUELAS c/
PAPANTLA	161	143	34	42	20	20
PREESCOLAR	96	85	NA	36	13	13
PRIMARIA	65	58	34	6	7	7
PASO DE OVEJAS	48	40	27	3	6	6
PREESCOLAR	10	8	NA	1	3	3
PRIMARIA	38	32	27	2	3	3
PASO DEL MACHO	545	504	159	109	54	53
PREESCOLAR	280	252	NA	94	30	30
PRIMARIA	229	216	123	5	20	20
SECUNDARIA	36	36	36	10	4	3
PEROTE	51	50	13	13	4	4
PREESCOLAR	30	29	NA	13	3	3
PRIMARIA	21	21	13	0 g/	1	1
PLATÓN SÁNCHEZ	21	20	2	7	3	3
PREESCOLAR	16	16	NA	7	2	2
PRIMARIA	5	4	2	0 g/	1	1
PLAYA VICENTE	109	99	6	40	12	12
PREESCOLAR	103	93	NA	38	11	11
PRIMARIA	6	6	6	2	1	1
PUENTE NACIONAL	142	127	16	44	15	15
PREESCOLAR	112	101	NA	44	11	11
PRIMARIA	30	26	16	0 g/	4	4
RAFAEL DELGADO	63	58	26	17	4	4
PREESCOLAR	29	26	NA	17	2	2
PRIMARIA	34	32	26	0 g/	2	2
RÍO BLANCO	8	7	3	0	1	1
PRIMARIA	8	7	3	0 g/	1	1
SALTABARRANCA	27	27	16	0	4	4
PREESCOLAR	3	3	NA	0 g/	1	1
PRIMARIA	24	24	16	0 g/	3	3

(Continúa)

ALUMNOS INSCRITOS, EXISTENCIAS, APROBADOS Y EGRESADOS, PERSONAL DOCENTE Y ESCUELAS EN EDUCACIÓN DEL CONSEJO NACIONAL DE FOMENTO EDUCATIVO A FIN DE CURSOS POR MUNICIPIO Y NIVEL EDUCATIVO

Ciclo Escolar 2005/06

CUADRO 6.16

MUNICIPIO NIVEL	ALUMNOS INSCRITOS	ALUMNOS EXISTENCIAS	ALUMNOS APROBADOS	ALUMNOS EGRESADOS a/	PERSONAL DOCENTE b/	ESCUELAS c/
SAN ANDRÉS TENEJAPAN	59	55	14	11	4	4
PREESCOLAR	34	30	NA	11	3	3
PRIMARIA	25	25	14	0 g/	1	1
SAN ANDRÉS TUXTLA	810	712	267	179	71	70
PREESCOLAR	410	342	NA	163	40	40
PRIMARIA	324	294	198	7	26	26
SECUNDARIA	76	76	69	9	5	4
SAN JUAN EVANGELISTA	165	163	59	48	20	19
PREESCOLAR	81	79	NA	37	12	12
PRIMARIA	59	59	38	3	6	6
SECUNDARIA	25	25	21	8	2	1
SAN RAFAEL	137	118	22	36	14	14
PREESCOLAR	98	85	NA	36	10	10
PRIMARIA	39	33	22	0 g/	4	4
SANTIAGO SOCHIAPAN	48	40	15	7	5	5
PREESCOLAR	31	23	NA	7	3	3
PRIMARIA	17	17	15	0 g/	2	2
SANTIAGO TUXTLA	538	472	182	104	57	56
PREESCOLAR	244	193	NA	83	31	31
PRIMARIA	245	230	143	10	22	22
SECUNDARIA	49	49	39	11	4	3
SAYULA DE ALEMÁN	217	199	66	51	32	32
PREESCOLAR	116	99	NA	48	17	17
PRIMARIA	101	100	66	3	15	15
SOCONUSCO	31	31	22	0	3	3
PRIMARIA	31	31	22	0 g/	3	3
SOCHIAPA	44	44	16	5	2	2
PREESCOLAR	15	15	NA	5	1	1
PRIMARIA	29	29	16	0 g/	1	1

(Continúa)

ALUMNOS INSCRITOS, EXISTENCIAS, APROBADOS Y EGRESADOS, PERSONAL DOCENTE Y ESCUELAS EN EDUCACIÓN DEL CONSEJO NACIONAL DE FOMENTO EDUCATIVO A FIN DE CURSOS POR MUNICIPIO Y NIVEL EDUCATIVO

Ciclo Escolar 2005/06

CUADRO 6.16

MUNICIPIO NIVEL	ALUMNOS INSCRITOS	ALUMNOS EXISTENCIAS	ALUMNOS APROBADOS	ALUMNOS EGRESADOS a/	PERSONAL DOCENTE b/	ESCUELAS c/
SOLEDAD ATZOMPA	110	105	23	40	10	10
PREESCOLAR	76	72	NA	40	8	8
PRIMARIA	34	33	23	0 g/	2	2
SOLEDAD DE DOBLADO	328	319	137	63	36	35
PREESCOLAR	123	118	NA	47	18	18
PRIMARIA	170	166	105	6	15	15
SECUNDARIA	35	35	32	10	3	2
SOTEAPAN	108	98	48	14	11	11
PREESCOLAR	33	32	NA	7	5	5
PRIMARIA	56	47	29	4	5	5
SECUNDARIA	19	19	19	3	1	1
TAMALÍN	63	60	24	13	5	5
PREESCOLAR	30	27	NA	12	3	3
PRIMARIA	33	33	24	1	2	2
TAMIAHUA	206	182	37	65	20	20
PREESCOLAR	155	132	NA	63	16	16
PRIMARIA	51	50	37	2	4	4
TAMPICO ALTO	202	153	16	43	20	20
PREESCOLAR	166	123	NA	43	15	15
PRIMARIA	36	30	16	0 g/	5	5
TANCOCO	26	19	NA	6	3	3
PREESCOLAR	26	19	NA	6	3	3
TANTIMA	55	48	10	16	7	7
PREESCOLAR	40	33	NA	16	6	6
PRIMARIA	15	15	10	0 g/	1	1
TANTOYUCA	434	421	113	112	41	41
PREESCOLAR	252	243	NA	107	28	28
PRIMARIA	182	178	113	5	13	13
TATAHUICAPAN DE JUÁREZ	39	35	15	6	7	7
PREESCOLAR	15	13	NA	6	4	4
PRIMARIA	24	22	15	0 g/	3	3

(Continúa)

ALUMNOS INSCRITOS, EXISTENCIAS, APROBADOS Y EGRESADOS, PERSONAL DOCENTE Y ESCUELAS EN EDUCACIÓN DEL CONSEJO NACIONAL DE FOMENTO EDUCATIVO A FIN DE CURSOS POR MUNICIPIO Y NIVEL EDUCATIVO

Ciclo Escolar 2005/06

CUADRO 6.16

MUNICIPIO NIVEL	ALUMNOS INSCRITOS	ALUMNOS EXISTENCIAS	ALUMNOS APROBADOS	ALUMNOS EGRESADOS a/	PERSONAL DOCENTE b/	ESCUELAS c/
TATATILA	200	190	55	46	18	18
PREESCOLAR	93	90	NA	42	10	10
PRIMARIA	107	100	55	4	8	8
TECOLUTLA	115	91	46	15	14	15
PREESCOLAR	30	27	NA	12	6	7
PRIMARIA	85	64	46	3	8	8
PREESCOLAR	26	25	NA	9	1	1
PRIMARIA	14	13	10	0 g/	1	1
TEMAPACHE	450	426	63	135	51	51
PREESCOLAR	342	322	NA	133	39	39
PRIMARIA	101	97	57	2	11	11
SECUNDARIA	7	7	6	0 g/	1	1
TEMPOAL	231	222	67	44	22	22
PREESCOLAR	106	102	NA	42	11	11
PRIMARIA	125	120	67	2	11	11
TENAMPA	82	81	9	28	6	6
PREESCOLAR	68	67	NA	27	5	5
PRIMARIA	14	14	9	1	1	1
TENOCHTITLÁN	170	159	72	27	16	16
PREESCOLAR	65	58	NA	24	8	8
PRIMARIA	89	85	57	0 g/	7	7
SECUNDARIA	16	16	15	3	1	1
TEOCELO	14	14	10	2	1	1
PRIMARIA	14	14	10	2	1	1
TEPATLAXCO	104	102	44	19	8	8
PREESCOLAR	38	37	NA	18	5	5
PRIMARIA	66	65	44	1	3	3
TEPETLÁN	157	150	58	32	12	12
PREESCOLAR	64	62	NA	30	6	6
PRIMARIA	83	78	50	2	5	5
SECUNDARIA	10	10	8	0 g/	1	1

(Continúa)

ALUMNOS INSCRITOS, EXISTENCIAS, APROBADOS Y EGRESADOS, PERSONAL DOCENTE Y ESCUELAS EN EDUCACIÓN DEL CONSEJO NACIONAL DE FOMENTO EDUCATIVO A FIN DE CURSOS POR MUNICIPIO Y NIVEL EDUCATIVO

Ciclo Escolar 2005/06

CUADRO 6.16

MUNICIPIO NIVEL	ALUMNOS INSCRITOS	ALUMNOS EXISTENCIAS	ALUMNOS APROBADOS	ALUMNOS EGRESADOS a/	PERSONAL DOCENTE b/	ESCUELAS c/
TEQUILA	169	160	28	59	12	12
PREESCOLAR	128	120	NA	58	10	10
PRIMARIA	41	40	28	1	2	2
TEXCATEPEC	10	10	7	1	2	2
PREESCOLAR	2	2	NA	1	1	1
PRIMARIA	8	8	7	0 g/	1	1
TEXHUACÁN	30	29	9	2	4	4
PREESCOLAR	17	16	NA	2	2	2
PRIMARIA	13	13	9	0 g/	2	2
TEXISTEPEC	259	245	94	51	29	29
PREESCOLAR	113	99	NA	43	16	16
PRIMARIA	132	132	83	7	11	11
SECUNDARIA	14	14	11	1	2	2
TEZONAPA	226	208	41	80	22	22
PREESCOLAR	144	133	NA	79	15	15
PRIMARIA	82	75	41	1	7	7
TIERRA BLANCA	645	588	200	134	76	76
PREESCOLAR	341	313	NA	118	44	44
PRIMARIA	293	264	189	10	31	31
SECUNDARIA	11	11	11	6	1	1
TIHUATLÁN	282	253	59	68	23	23
PREESCOLAR	191	169	NA	68	16	16
PRIMARIA	91	84	59	0 g/	7	7
TLACOLULAN	292	279	178	51	23	22
PREESCOLAR	65	63	NA	23	9	9
PRIMARIA	152	141	104	3	10	10
SECUNDARIA	75	75	74	25	4	3
TLACOTALPAN	225	210	93	43	40	39
PREESCOLAR	92	85	NA	29	20	20
PRIMARIA	99	91	60	2	17	17
SECUNDARIA	34	34	33	12	3	2

(Continúa)

ALUMNOS INSCRITOS, EXISTENCIAS, APROBADOS Y EGRESADOS, PERSONAL DOCENTE Y ESCUELAS EN EDUCACIÓN DEL CONSEJO NACIONAL DE FOMENTO EDUCATIVO A FIN DE CURSOS POR MUNICIPIO Y NIVEL EDUCATIVO

Ciclo Escolar 2005/06

CUADRO 6.16

MUNICIPIO NIVEL	ALUMNOS INSCRITOS	ALUMNOS EXISTENCIAS	ALUMNOS APROBADOS	ALUMNOS EGRESADOS a/	PERSONAL DOCENTE b/	ESCUELAS c/
TLACOTEPEC DE MEJIA	24	24	NA	12	1	1
PREESCOLAR	24	24	NA	12	1	1
TLACHICHILCO	221	211	95	58	22	22
PREESCOLAR	92	85	NA	48	13	13
PRIMARIA	111	108	77	1	8	8
SECUNDARIA	18	18	18	9	1	1
TLALIXCOYAN	405	374	115	98	49	48
PREESCOLAR	240	221	NA	94	32	32
PRIMARIA	138	126	90	0 g/	14	14
SECUNDARIA	27	27	25	4	3	2
TLALNELHUAYOCAN	30	14	5	4	2	2
PREESCOLAR	12	6	NA	4	1	1
PRIMARIA	18	8	5	0 g/	1	1
TLALTETELA	281	278	143	21	26	26
PREESCOLAR	50	50	NA	18	8	8
PRIMARIA	205	202	117	1	16	16
SECUNDARIA	26	26	26	2	2	2
TLAPACOYAN	126	107	36	24	14	14
PREESCOLAR	71	57	NA	24	8	8
PRIMARIA	55	50	36	0 g/	6	6
TLAQUILPA	31	28	NA	15	3	3
PREESCOLAR	31	28	NA	15	3	3
TOMATLÁN	38	37	11	4	3	3
PREESCOLAR	14	13	NA	4	2	2
PRIMARIA	24	24	11	0 g/	1	1
TONAYÁN	26	23	2	7	3	3
PREESCOLAR	21	19	NA	7	2	2
PRIMARIA	5	4	2	0 g/	1	1
TOTUTLA	117	117	19	37	12	12
PREESCOLAR	91	91	NA	36	9	9
PRIMARIA	26	26	19	1	3	3

(Continúa)

ALUMNOS INSCRITOS, EXISTENCIAS, APROBADOS Y EGRESADOS, PERSONAL DOCENTE Y ESCUELAS EN EDUCACIÓN DEL CONSEJO NACIONAL DE FOMENTO EDUCATIVO A FIN DE CURSOS POR MUNICIPIO Y NIVEL EDUCATIVO

Ciclo Escolar 2005/06

CUADRO 6.16

MUNICIPIO NIVEL	ALUMNOS INSCRITOS	ALUMNOS EXISTENCIAS	ALUMNOS APROBADOS	ALUMNOS EGRESADOS a/	PERSONAL DOCENTE b/	ESCUELAS c/
TRES VALLES	124	119	14	22	13	13
PREESCOLAR	102	97	NA	22	11	11
PRIMARIA	22	22	14	0 g/	2	2
TÚXPAM	153	140	22	54	18	18
PREESCOLAR	115	106	NA	52	14	14
PRIMARIA	33	29	17	0 g/	3	3
SECUNDARIA	5	5	5	2	1	1
URSULO GALVÁN	19	18	NA	8	2	2
PREESCOLAR	19	18	NA	8	2	2
UXPANAPA	359	325	87	67	28	28
PREESCOLAR	182	167	NA	65	18	18
PRIMARIA	177	158	87	2	10	10
VEGA DE ALATORRE	86	80	22	19	12	12
PREESCOLAR	59	56	NA	19	8	8
PRIMARIA	27	24	22	0 g/	4	4
VERACRUZ	52	42	8	10	4	4
PREESCOLAR	39	31	NA	10	3	3
PRIMARIA	13	11	8	0 g/	1	1
VILLA ALDAMA	13	13	5	2	2	2
PREESCOLAR	5	5	NA	1	1	1
PRIMARIA	8	8	5	1	1	1
XALAPA	136	104	44	17	5	5
PREESCOLAR	55	38	NA	17	3	3
PRIMARIA	81	66	44	0 g/	2	2
XICO	201	185	72	27	18	18
PREESCOLAR	66	57	NA	21	5	5
PRIMARIA	125	118	62	6	12	12
SECUNDARIA	10	10	10	0 g/	1	1
XOXOCOTLA	29	27	NA	14	3	3
PREESCOLAR	29	27	NA	14	3	3

(Continúa)

ALUMNOS INSCRITOS, EXISTENCIAS, APROBADOS Y EGRESADOS, PERSONAL DOCENTE Y ESCUELAS EN EDUCACIÓN DEL CONSEJO NACIONAL DE FOMENTO EDUCATIVO A FIN DE CURSOS POR MUNICIPIO Y NIVEL EDUCATIVO

Ciclo Escolar 2005/06

CUADRO 6.16

MUNICIPIO NIVEL	ALUMNOS INSCRITOS	ALUMNOS EXISTENCIAS	ALUMNOS APROBADOS	ALUMNOS EGRESADOS a/	PERSONAL DOCENTE b/	ESCUELAS c/
YANGA	27	25	5	7	4	4
PREESCOLAR	18	17	NA	7	3	3
PRIMARIA	9	8	5	0 g/	1	1
YECUATLA	125	116	36	28	17	17
PREESCOLAR	69	67	NA	28	10	10
PRIMARIA	56	49	36	0 g/	7	7
ZACUALPAN	149	141	47	38	18	18
PREESCOLAR	79	73	NA	38	12	12
PRIMARIA	48	46	25	0 g/	5	5
SECUNDARIA	22	22	22	0 g/	1	1
ZARAGOZA	57	56	NA	18	2	2
PREESCOLAR	57	56	NA	18	2	2
ZENTLA	317	316	102	55	34	33
PREESCOLAR	160	160	NA	49	19	19
PRIMARIA	126	125	72	3	12	12
SECUNDARIA	31	31	30	3	3	2
ZONGOLICA	403	372	40	139	44	44
PREESCOLAR	330	308	NA	139	36	36
PRIMARIA	73	64	40	0 g/	8	8

(Continúa)

ALUMNOS INSCRITOS, EXISTENCIAS, APROBADOS Y EGRESADOS, PERSONAL DOCENTE Y ESCUELAS EN EDUCACIÓN DEL CONSEJO NACIONAL DE FOMENTO EDUCATIVO A FIN DE CURSOS POR MUNICIPIO Y NIVEL EDUCATIVO

Ciclo Escolar 2005/06

CUADRO 6.16

MUNICIPIO NIVEL	ALUMNOS INSCRITOS	ALUMNOS EXISTENCIAS	ALUMNOS APROBADOS	ALUMNOS EGRESADOS a/	PERSONAL DOCENTE b/	ESCUELAS c/
ZONTECOMATLÁN DE LÓPEZ Y FUENTES	34	32	NA	11	3	3
PREESCOLAR	34	32	NA	11	3	3
ZOZOCOLCO DE HIDALGO	23	23	NA	15	3	3
PREESCOLAR	23	23	NA	15	3	3

NOTA: El Sistema Educativo Nacional proporciona el servicio a niños y jovenes con edad para cursar Educación Preescolar, Primaria y Posprimaria o Secundaria por medio de diversos programas, modalidades y proyectos diferentes a la educación normal, en microlocalidades del medio rural; campamentos que concentran temporalmente a familias jornaleras agricolas migrantes, y en zonas suburbanas, en donde, la apertura, duración y conclusión de cursos; además de sus controles y métodos de evaluación, no tienen las mismas características que en la educación básica regular de acuerdo con la normatividad de la Secretaría de Educación Pública.

a/ En el nivel preescolar se refiere a alumnos promovidos.

b/ Se refiere a instructores comunitarios y capacitadores tutores.

c/ Se refiere a espacios acondicionados para impartir las clases correspondientes. La cuantificación de escuelas está expresada mediante los turnos que se ofrecen, aún sin contar con plantel físico.

d/ Comprende agrícola migrante, cursos comunitarios, CONAFE infantil, CONAFE indígena y CONAFE itinerante.

e/ Comprende agrícola migrante, cursos comunitarios, CONAFE indígena y CONAFE itinerante.

f/ Se refiere a educación posprimaria.

g/ No presenta datos, debido a que aún no egresa la primera generación o no hubo egresados en este curso.

FUENTE : Secretaría de Educación del Gobierno del Estado. Unidad de Planeación, Evaluación y Control Educativo; Subdirección de Estadística, Departamento de Análisis y Desarrollo.

ALUMNOS INSCRITOS, EGRESADOS Y TITULADOS EN EDUCACIÓN SUPERIOR POR MODALIDAD Y NIVEL EDUCATIVO 2006

CUADRO 6.17

MODALIDAD NIVEL	ALUMNOS INSCRITOS a/	ALUMNOS EGRESADOS b/	ALUMNOS TITULADOS b/
TOTAL	**154 979**	**24 964**	**15 334**
MODALIDAD ESCOLARIZADA	127 110	20 229	12 754
TÉCNICO SUPERIOR UNIVERSITARIO	1 284	217	85
LICENCIATURA	120 042	18 299	12 013
EDUCACIÓN NORMAL	5 001	1 314	1 046
UNIVERSITARIA Y TECNOLÓGICA	115 041	16 985	10 967
POSGRADO	5 784	1 713	656
ESPECIALIDAD	954	524	145
MAESTRÍA	4 594	1 162	491
DOCTORADO	236	27	20
MODALIDAD NO ESCOLARIZADA	27 869	4 735	2 580
LICENCIATURA	26 442	4 165	2 505
EDUCACIÓN NORMAL	4 753	897	899
UNIVERSITARIA Y TECNOLÓGICA	21 689	3 268	1 606
POSGRADO	1 427	570	75
ESPECIALIDAD	48	68	4
MAESTRÍA	1 316	461	67
DOCTORADO	63	41	4

a/ Comprende primer ingreso y reingresos a inicio de cursos. La información se refiere al ciclo escolar 2006/07 a inicio de cursos.
b/ La información se refiere al ciclo escolar 2005/06 a fin de cursos.
FUENTE: Secretaría de Educación del Gobierno del Estado. Unidad de Planeación, Evaluación y Control Educativo; Subdirección de Estadística, Departamento de Análisis y Desarrollo.
Universidad Veracruzana. Dirección de Planeación Institucional.

ALUMNOS INSCRITOS, EGRESADOS Y TITULADOS EN EDUCACIÓN SUPERIOR DEL NIVEL TÉCNICO UNIVERSITARIO DE LA MODALIDAD ESCOLARIZADA POR MUNICIPIO, INSTITUCIÓN Y CARRERA
2006

CUADRO 6.18

MUNICIPIO INSTITUCIÓN CARRERA	ALUMNOS INSCRITOS a/	ALUMNOS EGRESADOS b/	ALUMNOS TITULADOS b/
ESTADO	**1 284**	**217**	**85**
ACAYUCAN	9	9	0
UNIVERSIDAD VERACRUZANA	9	9	0
MANEJO DE LA VIDA SILVESTRE	9	9	0
BOCA DEL RÍO	98	32	0
INSTITUTO TECNOLÓGICO DEL MAR NÚMERO 1	66	32	0
BUCEO INDUSTRIAL	35	18	0
BUCEO DEPORTIVO Y RECREATIVO	31	14	0
UNIVERSIDAD VERACRUZANA	32	0	0
GESTIÓN ADUANAL	32	0	0
CATEMACO	19	0	0
UNIVERSIDAD VERACRUZANA	19	0	0
MANEJO DE LA VIDA SILVESTRE c/	19	0	0
CÓRDOBA	21	6	5
CENTRO DE ESTUDIOS SUPERIORES DE CÓRDOBA	21	6	5
SISTEMAS COMPUTACIONALES	21	6	5
CUITLÁHUAC	295	0	0
UNIVERSIDAD TECNOLÓGICA DEL CENTRO DE VERACRUZ	295	0	0
TECNOLOGÍAS DE LA INFORMACIÓN Y COMUNICACIÓN			
ÁREA INFORMÁTICA	132	0	0
MANTENIMIENTO INDUSTRIAL	67	0	0
COMERCIALIZACIÓN	65	0	0
TECNOLOGÍA DE ALIMENTOS	31	0	0
MINATITLÁN	58	19	4
UNIVERSIDAD VERACRUZANA	58	19	4
PRÓTESIS DENTAL	58	19	4

(Continúa)

ALUMNOS INSCRITOS, EGRESADOS Y TITULADOS EN EDUCACIÓN SUPERIOR DEL NIVEL TÉCNICO UNIVERSITARIO DE LA MODALIDAD ESCOLARIZADA POR MUNICIPIO, INSTITUCIÓN Y CARRERA 2006

CUADRO 6.18

MUNICIPIO INSTITUCIÓN CARRERA	ALUMNOS INSCRITOS a/	ALUMNOS EGRESADOS b/	ALUMNOS TITULADOS b/
NANCHITAL DE LÁZARO CÁRDENAS DEL RÍO	466	86	53
UNIVERSIDAD TECNOLÓGICA DEL SURESTE DE VERACRUZ	466	86	53
TECNOLOGÍAS DE LA INFORMACIÓN Y COMUNICACIÓN	162	41	0
MANTENIMIENTO INDUSTRIAL	124	17	20
ELECTRÓNICA Y AUTOMATIZACIÓN	90	14	17
QUÍMICA INDUSTRIAL	90	14	8
INFORMÁTICA d/	0	0	8
POZA RICA DE HIDALGO	43	15	2
UNIVERSIDAD VERACRUZANA	43	15	2
PRÓTESIS DENTAL	43	15	2
TIERRA BLANCA	75	0	0
INSTITUTO TECNOLÓGICO SUPERIOR DE TIERRA BLANCA	75	0	0
INGENIERÍA INDUSTRIAL	75	0	0
VERACRUZ	60	18	5
UNIVERSIDAD VERACRUZANA	60	18	5
RADIOLOGÍA	40	18	4
HOTELERÍA Y TURISMO	20	0	1
XALAPA	140	32	16
UNIVERSIDAD ATENAS VERACRUZANA e/	14	4	2
SISTEMAS COMPUTACIONALES	14	4	2
UNIVERSIDAD VERACRUZANA	126	28	14
PRÓTESIS DENTAL	69	17	2
RADIOLOGÍA	37	11	12
CONTROL DE CALIDAD EN CAFETICULTURA	20	0	0

NOTA: El nivel técnico superior universitario es conocido también como profesional asociado y se refiere a estudios de nivel superior cuyo antecedente obligatorio es el bachillerato o equivalente; su duración mínima es de dos años y la máxima de tres. Cuando una carrera no presenta datos de egresados y titulados, es porque aún no egresa la generación o no hubo egresados en el ciclo escolar correspondiente. Algunas instituciones aparecen o desaparecen así como sus carreras de acuerdo a la actualización y a la modalidad de sus planes de estudio, situaciones administrativas, así como a su demanda.

a/ Comprende primer ingreso y reingresos a inicio de cursos. La información se refiere al ciclo escolar 2006/07 a inicio de cursos.

b/ La información se refiere al ciclo escolar 2005/06 a fin de cursos.

c/ Esta carrera se ofrece dentro del Programa de Extensión con sede en Acayucan.

d/ Esta carrera está en proceso de liquidación, por lo que no presenta alumnos inscritos y egresados.

e/ Esta institución se presentó en la edición anterior con el nombre de Centro Cultural Universitario Veracruzano.

FUENTE: Secretaría de Educación del Gobierno del Estado. Unidad de Planeación, Evaluación y Control Educativo; Subdirección de Estadística, Departamento de Análisis y Desarrollo.
Universidad Veracruzana. Dirección de Planeación Institucional.

ALUMNOS INSCRITOS, EGRESADOS Y TITULADOS EN EDUCACIÓN SUPERIOR DEL NIVEL LICENCIATURA DE EDUCACIÓN NORMAL DE LA MODALIDAD ESCOLARIZADA POR MUNICIPIO, ESCUELA Y CARRERA
2006

CUADRO 6.19

MUNICIPIO ESCUELA CARRERA	ALUMNOS INSCRITOS a/	ALUMNOS EGRESADOS b/	ALUMNOS TITULADOS b/
ESTADO	**5 001**	**1 314** c/	**1 046**
BOCA DEL RÍO	263	77	76
ESCUELA NORMAL LA PAZ DE VERACRUZ, A.C.	263	77	76
EDUCACIÓN PRIMARIA	115	27	26
EDUCACIÓN PREESCOLAR	96	31	31
EDUCACIÓN ESPECIAL	52	19	19
COATZACOALCOS	221	43	28
ESCUELA NORMAL MARGARITA OLIVO LARA, S.C.	120	28	28
EDUCACIÓN PREESCOLAR	120	28	28
INSTITUTO VILLA DEL ESPÍRITU SANTO	41	0	0
EDUCACIÓN PRIMARIA	23	ND	0
EDUCACIÓN PREESCOLAR	18	0	0
UNIVERSIDAD PEDAGÓGICA NACIONAL	60	15	0
INTERVENCIÓN EDUCATIVA	60	15	0
MINATITLÁN	276	75	64
ESCUELA NORMAL MANUEL C. TELLO A.C.	276	75	64
EDUCACIÓN PRIMARIA	206	49	42
EDUCACIÓN PREESCOLAR	70	26	22
ORIZABA	716	162	156
COLEGIO LANCASTER, A.C.	129	27	27
EDUCACIÓN PREESCOLAR	129	27	27
ESCUELA NORMAL MARTHA CHRISTLIEB	139	31	31
EDUCACIÓN PRIMARIA	139	31	31
ESCUELA SUPERIOR DE EDUCACIÓN FÍSICA DE ORIZABA	107	27	29
EDUCACIÓN FÍSICA	107	27	29
INSTITUTO ATENAS DE ORIZABA, S.C.	298	69	69
EDUCACIÓN PREESCOLAR	218	50	50
EDUCACIÓN ESPECIAL	80	19	19
UNIVERSIDAD PEDAGÓGICA NACIONAL	43	8	0
INTERVENCIÓN EDUCATIVA	43	8	0

(Continúa)

ALUMNOS INSCRITOS, EGRESADOS Y TITULADOS EN EDUCACIÓN SUPERIOR DEL NIVEL LICENCIATURA DE EDUCACIÓN NORMAL DE LA MODALIDAD ESCOLARIZADA POR MUNICIPIO, ESCUELA Y CARRERA
2006

CUADRO 6.19

MUNICIPIO ESCUELA CARRERA	ALUMNOS INSCRITOS a/	ALUMNOS EGRESADOS b/	ALUMNOS TITULADOS b/
POZA RICA DE HIDALGO	132	26	0
UNIVERSIDAD PEDAGÓGICA NACIONAL	132	26	0
INTERVENCIÓN EDUCATIVA	132	26	0
TANTOYUCA	207	53	52
CENTRO DE ESTUDIOS SUPERIORES DE EDUCACIÓN RURAL LUIS HIDALGO MONROY	207	53	52
EDUCACIÓN PRIMARIA	207	53	52
TLACOTALPAN	261	60	58
ESCUELA NORMAL JUAN ENRÍQUEZ	261	60	58
EDUCACIÓN PREESCOLAR	181	60	58
EDUCACIÓN PRIMARIA	80	ND	0
TÚXPAM	419	99	99
CENTRO REGIONAL DE EDUCACIÓN NORMAL DR. GONZALO AGUIRRE BELTRÁN	419	99	99
EDUCACIÓN PRIMARIA	239	58	58
EDUCACIÓN PREESCOLAR	180	41	41
VERACRUZ	267	207	55
ESCUELA NORMAL PREESCOLAR MARÍA DE LA LUZ SERRADEL	184	179	55
EDUCACIÓN PREESCOLAR	184	179	55
UNIVERSIDAD PEDAGÓGICA NACIONAL	83	28	0
INTERVENCIÓN EDUCATIVA	83	28	0
XALAPA	2 239	512	458
CENTRO EDUCATIVO SIGLO XXI, LAS ÁNIMAS, S.C.	149	39	39
EDUCACIÓN PREESCOLAR	80	28	28
EDUCACIÓN PRIMARIA	69	11	11
ESCUELA NORMAL DE VERACRUZ CARLOS A. CARRILLO	327	22	22
EDUCACIÓN PRIMARIA	150	10	10
EDUCACIÓN PREESCOLAR	134	10	10
EDUCACIÓN ESPECIAL	43	2	2

(Continúa)

ALUMNOS INSCRITOS, EGRESADOS Y TITULADOS EN EDUCACIÓN SUPERIOR DEL NIVEL LICENCIATURA DE EDUCACIÓN NORMAL DE LA MODALIDAD ESCOLARIZADA POR MUNICIPIO, ESCUELA Y CARRERA
2006

CUADRO 6.19

MUNICIPIO ESCUELA CARRERA	ALUMNOS INSCRITOS a/	ALUMNOS EGRESADOS b/	ALUMNOS TITULADOS b/
ESCUELA NORMAL SUPERIOR VERACRUZANA DR. MANUEL SUÁREZ TRUJILLO	243	66	66
EDUCACIÓN SECUNDARIA d/	243	66	66
ESCUELA NORMAL VERACRUZANA ENRIQUE C. RÉBSAMEN	1 125	266	240
EDUCACIÓN ESPECIAL	303	77	74
EDUCACIÓN PREESCOLAR	274	59	69
EDUCACIÓN PRIMARIA	243	58	66
EDUCACIÓN FÍSICA	201	48	6
EDUCACIÓN SECUNDARIA e/	104	24	25
INSTITUTO DE EDUCACIÓN SUPERIOR SIMÓN BOLIVAR, S.C.	283	91	91
EDUCACIÓN SECUNDARIA f/	283	91	91
UNIVERSIDAD PEDAGÓGICA NACIONAL	112	28	0
INTERVENCIÓN EDUCATIVA	112	28	0

NOTA: La información se refiere a cursos ordinarios. Puede darse en algunas instituciones un mayor número de titulados respecto a los egresados, debido a que incluye alumnos de periodos anteriores. En algunas escuelas aparecen o desaparecen carreras o especializaciones de acuerdo a la actualización y a la modalidad de sus planes de estudio, situaciones administrativas, así como a su demanda.

a/ Comprende primer ingreso y reingresos a inicio de cursos. La información se refiere al ciclo escolar 2006/07 a inicio de cursos.

b/ La información se refiere al ciclo escolar 2005/06 a fin de cursos.

c/ El total excluye la información consignada con ND. Por lo que podría no coincidir con la información difundida posteriormente por la fuente.

d/ Comprende especializaciones en el área de español, historia, matemáticas, química y telesecundaria.

e/ Se refiere a la especialización en el área de telesecundaria.

f/ Comprende especializaciones en el área de biología, español, física, formación cívica y ética, geografía, historia, inglés, matemáticas y química.

FUENTE: Secretaría de Educación del Gobierno del Estado. Unidad de Planeación, Evaluación y Control Educativo; Subdirección de Estadística, Departamento de Análisis y Desarrollo.

ALUMNOS INSCRITOS, EGRESADOS Y TITULADOS EN EDUCACIÓN SUPERIOR DE LOS NIVELES LICENCIATURA UNIVERSITARIA Y TECNOLÓGICA DE LA MODALIDAD ESCOLARIZADA POR MUNICIPIO, INSTITUCIÓN Y CARRERA
2006

CUADRO 6.20

MUNICIPIO INSTITUCIÓN CARRERA	ALUMNOS INSCRITOS a/	ALUMNOS EGRESADOS b/	ALUMNOS TITULADOS b/
ESTADO	**115 041**	**16 985** c/	**10 967**
ACAYUCAN	2 135	286	141
COLEGIO DE ALTOS ESTUDIOS DE ACAYUCAN, VERACRUZ	600	116	52
PEDAGOGÍA	306	73	37
DERECHO	124	18	3
SISTEMAS COMPUTACIONALES E INFORMÁTICA	87	0	0
CONTADURÍA	83	16	5
INFORMÁTICA d/	0	9	7
INSTITUTO TECNOLÓGICO SUPERIOR DE ACAYUCAN	1 359	142	66
INFORMÁTICA	633	105	55
INGENIERÍA EN SISTEMAS COMPUTACIONALES	394	0	0
INGENIERÍA EN BIOQUÍMICA	332	37	11
UNIVERSIDAD VERACRUZANA	176	28	23
INGENIERÍA EN SISTEMAS DE PRODUCCIÓN AGROPECUARIA	176	28	23
ALVARADO	1 256	98	0
HEROICA ESCUELA NAVAL MILITAR	797	98	0
INGENIERÍA EN CIENCIAS NAVALES	797	98	0
INSTITUTO TECNOLÓGICO SUPERIOR DEL MAR DE ALVARADO	459	ND	0
INGENIERÍA EN SISTEMAS COMPUTACIONALES	241	ND	0
INGENIERÍA MECÁNICA	144	ND	0
INGENIERÍA INDUSTRIAL	74	0	0
AMATLÁN DE LOS REYES	459	74	44
UNIVERSIDAD VERACRUZANA	459	74	44
BIOLOGÍA	268	45	25
INGENIERÍA EN AGRONOMÍA	191	29	19
BOCA DEL RÍO	9 726	1 593	1 311
CENTRO DE ESTUDIOS CRISTÓBAL COLÓN, A.C.	927	194	116
MERCADO Y NEGOCIOS INTERNACIONALES	280	65	42
ADMINISTRACIÓN DE EMPRESAS	196	46	29
ADMINISTRACIÓN	129	19	8
CONTADURÍA PÚBLICA	116	28	16
MERCADOTECNIA ESTRATÉGICA	113	28	18
ECONOMÍA	59	8	3
MEDICO CIRUJANO	34	0	0

(Continúa)

ALUMNOS INSCRITOS, EGRESADOS Y TITULADOS EN EDUCACIÓN SUPERIOR DE LOS NIVELES LICENCIATURA UNIVERSITARIA Y TECNOLÓGICA DE LA MODALIDAD ESCOLARIZADA POR MUNICIPIO, INSTITUCIÓN Y CARRERA
2006

CUADRO 6.20

MUNICIPIO INSTITUCIÓN CARRERA	ALUMNOS INSCRITOS a/	ALUMNOS EGRESADOS b/	ALUMNOS TITULADOS b/
CENTRO DE ESTUDIOS GESTALT PARA EL DISEÑO, A.C.	263	50	45
DISEÑO GRÁFICO	113	31	19
DISEÑO Y MERCADOTECNIA EN MODAS	95	12	11
ARQUITECTURA DE INTERIORES	50	7	0
COMERCIO EXTERIOR	5	ND	15
CENTRO DE ESTUDIOS VERACRUZ	24	0	0
ADMINISTRACIÓN DE EMPRESAS	13	0	0
MERCADOTECNIA Y PUBLICIDAD	11	0	0
ESCUELA SUPERIOR DE NEGOCIOS S.C.	143	0	0
CONTADURÍA PÚBLICA Y COMERCIO INTERNACIONAL	47	0	0
DERECHO	32	0	0
ADMINISTRACIÓN DE NEGOCIOS	28	0	0
INGENIERÍA EN SISTEMAS COMPUTACIONALES	20	0	0
MERCADOTECNIA	9	0	0
CONTADURÍA PÚBLICA E IMPUESTOS	5	0	0
CONTADURÍA PÚBLICA Y FINANZAS	2	0	0
INSTITUTO LEONARDO BRAVO, A.C.	194	65	159
CONTADURÍA PÚBLICA	81	19	69
TURISMO	60	25	43
ADMINISTRACIÓN INDUSTRIAL	53	21	47
INSTITUTO TECNOLÓGICO DEL MAR NÚMERO 1	1 871	399	50
ADMINISTRACIÓN	1 008	142	25
BIOLOGÍA	275	88	14
INGENIERÍA MECÁNICA	260	75	1
INGENIERÍA CIVIL	144	51	1
INGENIERÍA EN PESQUERÍAS	117	30	8
INGENIERÍA NAVAL	67	13	1
UNIVERSIDAD VERACRUZANA	4 812	680	727
CONTADURÍA	733	150	138
INGENIERÍA CIVIL	698	70	61
INGENIERÍA MECÁNICA ELÉCTRICA	617	66	47
CIRUJANO DENTISTA	554	87	75
PEDAGOGÍA	473	52	115
CIENCIAS DE LA COMUNICACIÓN	409	102	77
EDUCACIÓN FÍSICA, DEPORTE Y RECREACIÓN	400	46	150
INGENIERÍA QUÍMICA	357	27	38
INGENIERÍA ELECTRÓNICA Y COMUNICACIONES	334	42	14
INGENIERÍA NAVAL	136	14	5
INGENIERÍA TOPOGRÁFICA GEODÉSICA	101	24	7
UNIVERSIDAD VILLA RICA	1 492	205	214
MEDICO CIRUJANO	544	81	79
DERECHO	200	25	29
ADMINISTRACIÓN	180	21	33
CIENCIAS DE LA COMUNICACIÓN	115	15	0
ARQUITECTURA	98	12	7

(Continúa)

ALUMNOS INSCRITOS, EGRESADOS Y TITULADOS EN EDUCACIÓN SUPERIOR DE LOS NIVELES LICENCIATURA UNIVERSITARIA Y TECNOLÓGICA DE LA MODALIDAD ESCOLARIZADA POR MUNICIPIO, INSTITUCIÓN Y CARRERA
2006

CUADRO 6.20

MUNICIPIO INSTITUCIÓN CARRERA	ALUMNOS INSCRITOS a/	ALUMNOS EGRESADOS b/	ALUMNOS TITULADOS b/
CONTADURÍA	91	22	32
PSICOLOGÍA	82	12	16
COMPUTACIÓN Y SISTEMAS	68	13	17
CIRUJANO DENTISTA	61	0	0
INGENIERÍA CIVIL	53	4	1
CAMERINO Z. MENDOZA	1 145	171	94
UNIVERSIDAD DEL GOLFO DE MÉXICO	297	46	0
PSICOLOGÍA	97	12	0
PEDAGOGÍA	91	24	0
DERECHO	49	8	0
DISEÑO Y COMUNICACIÓN VISUAL	31	2	0
ADMINISTRACIÓN DE EMPRESAS	20	ND	0
CONTADURÍA	9	0	0
UNIVERSIDAD VERACRUZANA	848	125	94
MEDICO CIRUJANO	471	87	80
INGENIERÍA MECÁNICA ELÉCTRICA	377	38	14
CERRO AZUL	2 022	345	367
INSTITUTO TECNOLÓGICO DE CERRO AZUL	2 022	345	367
INGENIERÍA INDUSTRIAL	477	56	55
INGENIERÍA EN SISTEMAS COMPUTACIONALES	420	86	125
INFORMÁTICA	348	84	69
INGENIERÍA ELECTROMECÁNICA	316	39	50
CONTADURÍA PÚBLICA	289	60	62
INGENIERÍA CIVIL	172	20	6
COATZACOALCOS	8 569	1 294	699
CENTRO DE ESTUDIOS SUPERIORES DEL ATLÁNTICO	166	0	0
DERECHO	59	0	0
PEDAGOGÍA	53	0	0
CONTADURÍA	22	0	0
ADMINISTRACIÓN DE EMPRESAS	17	0	0
INFORMÁTICA ADMINISTRATIVA	7	0	0
INGENIERÍA EN SISTEMAS	6	0	0
INGENIERÍA INDUSTRIAL	2	0	0
CENTRO DE ESTUDIOS SUPERIORES DEL ISTMO	25	12	8
RELACIONES INDUSTRIALES	15	7	3
SISTEMAS COMPUTACIONALES	10	5	5
CENTRO DE ESTUDIOS SUPERIORES LEONA VICARIO	223	61	14
CIENCIAS DE LA EDUCACIÓN	223	61	14

(Continúa)

ALUMNOS INSCRITOS, EGRESADOS Y TITULADOS EN EDUCACIÓN SUPERIOR DE LOS NIVELES LICENCIATURA UNIVERSITARIA Y TECNOLÓGICA DE LA MODALIDAD ESCOLARIZADA POR MUNICIPIO, INSTITUCIÓN Y CARRERA
2006

CUADRO 6.20

MUNICIPIO INSTITUCIÓN CARRERA	ALUMNOS INSCRITOS a/	ALUMNOS EGRESADOS b/	ALUMNOS TITULADOS b/
CENTRO UNIVERSITARIO DE COATZACOALCOS	648	89	90
INGENIERÍA EN SISTEMAS COMPUTACIONALES	222	27	29
DERECHO	204	18	17
INFORMÁTICA ADMINISTRATIVA	92	14	13
CONTADURÍA PÚBLICA	54	8	8
COMERCIO INTERNACIONAL	44	11	9
ADMINISTRACIÓN DE EMPRESAS	32	11	14
CENTRO UNIVERSITARIO ISTMOAMERICANO	906	20	10
DERECHO	231	10	5
MERCADOTECNIA	187	10	5
PEDAGOGÍA	160	0	0
CIENCIAS DE LA EDUCACIÓN	117	0	0
ADMINISTRACIÓN DE EMPRESAS	113	0	0
INFORMÁTICA	98	0	0
COLEGIO LAS AMERICAS	17	0	0
CIENCIAS DE LA COMUNICACIÓN	17	0	0
INSTITUTO DE ESTUDIOS SUPERIORES JUAN BOSCO	48	0	0
CIENCIAS DE LA EDUCACIÓN	48	0	0
INSTITUTO EDUCATIVO MARGARITA OLIVO LARA, S.C.	35	0	0
GASTRONOMÍA	35	0	0
INSTITUTO TECNOLÓGICO DE ESTUDIOS SUPERIORES RENÉ DESCARTES	176	36	71
DERECHO	33	0	8
PEDAGOGÍA	32	8	12
ADMINISTRACIÓN TURÍSTICA	30	12	10
CIENCIAS DE LA COMUNICACIÓN	27	7	9
SISTEMAS DE COMPUTACIÓN ADMINISTRATIVA	25	0	11
ADMINISTRACIÓN DE EMPRESAS	20	9	9
CONTADURÍA	9	0	12
INSTITUTO TECNOLÓGICO SUPERIOR DE COATZACOALCOS	1 628	246	72
INFORMÁTICA	699	159	61
INGENIERÍA EN BIOQUÍMICA	328	55	11
INGENIERÍA MECÁNICA	277	32	0
INGENIERÍA ELÉCTRICA	176	0	0
INGENIERÍA QUÍMICA	148	0	0
UNIVERSIDAD DEL GOLFO DE MÉXICO	543	97	42
PEDAGOGÍA	187	41	9
PSICOLOGÍA	123	12	5
ADMINISTRACIÓN DE EMPRESAS TURÍSTICAS	108	19	14
DERECHO	68	13	8
INFORMÁTICA	57	12	6

(Continúa)

ALUMNOS INSCRITOS, EGRESADOS Y TITULADOS EN EDUCACIÓN SUPERIOR DE LOS NIVELES LICENCIATURA UNIVERSITARIA Y TECNOLÓGICA DE LA MODALIDAD ESCOLARIZADA POR MUNICIPIO, INSTITUCIÓN Y CARRERA
2006

CUADRO 6.20

MUNICIPIO INSTITUCIÓN CARRERA	ALUMNOS INSCRITOS a/	ALUMNOS EGRESADOS b/	ALUMNOS TITULADOS b/
UNIVERSIDAD DE SOTAVENTO, A.C.	1 485	380	141
EDUCACIÓN FÍSICA	315	58	0
CIENCIAS DE LA COMUNICACIÓN	221	56	18
PSICOLOGÍA	155	41	0
DERECHO	135	34	34
PEDAGOGÍA	118	40	23
ARQUITECTURA	111	32	3
INGENIERÍA EN SISTEMAS COMPUTACIONALES	111	43	21
ADMINISTRACIÓN	97	21	13
INGENIERÍA INDUSTRIAL	82	17	4
INFORMÁTICA	74	21	17
CONTADURÍA	66	17	8
UNIVERSIDAD ISTMO AMERICANA	68	0	0
PSICOLOGÍA ORGANIZACIONAL	54	0	0
INGENIERÍA EN SISTEMAS COMPUTACIONALES	14	0	0
UNIVERSIDAD VERACRUZANA	2 231	323	235
CONTADURÍA	684	137	108
INGENIERÍA QUÍMICA	469	66	37
INGENIERÍA MECÁNICA ELÉCTRICA	410	27	35
INGENIERÍA CIVIL	352	29	10
ADMINISTRACIÓN DE EMPRESAS	316	64	45
UNIVERSIDAD VILLA RICA	370	30	16
DERECHO	128	14	9
ADMINISTRACIÓN	104	9	7
CIENCIAS DE LA EDUCACIÓN	80	0	0
CONTADURÍA	32	7	0
COMPUTACIÓN Y SISTEMAS	26	0	0
CÓRDOBA	4 699	710	472
CENTRO DE ESTUDIOS SUPERIORES DE CÓRDOBA	226	32	25
DERECHO	126	17	13
ADMINISTRACIÓN DE EMPRESAS	57	6	8
CONTADURÍA	43	9	4
INSTITUTO TECNOLÓGICO Y DE ESTUDIOS SUPERIORES DE MONTERREY CAMPUS CENTRAL VERACRUZ	378	24	24
INGENIERÍA INDUSTRIAL Y DE SISTEMAS	96	6	6
ADMINISTRACIÓN DE EMPRESAS	72	3	3
COMERCIO INTERNACIONAL	68	4	4
MERCADOTECNIA	52	5	5
CONTADURÍA PÚBLICA Y FINANZAS	28	1	1
INGENIERÍA EN SISTEMAS COMPUTACIONALES	25	1	1
INGENIERÍA EN SISTEMAS DE INFORMACIÓN	10	4	4
INGENIERÍA EN TECNOLOGÍAS COMPUTACIONALES	10	0	0
INGENIERÍA CIVIL	3	0	0
ADMINISTRACIÓN FINANCIERA	3	0	0
INGENIERÍA MECATRÓNICA	2	0	0

(Continúa)

ALUMNOS INSCRITOS, EGRESADOS Y TITULADOS EN EDUCACIÓN SUPERIOR DE LOS NIVELES LICENCIATURA UNIVERSITARIA Y TECNOLÓGICA DE LA MODALIDAD ESCOLARIZADA POR MUNICIPIO, INSTITUCIÓN Y CARRERA
2006

CUADRO 6.20

MUNICIPIO INSTITUCIÓN CARRERA	ALUMNOS INSCRITOS a/	ALUMNOS EGRESADOS b/	ALUMNOS TITULADOS b/
SISTEMAS DE COMPUTACIÓN ADMINISTRATIVA	2	0	0
ARQUITECTURA	1	0	0
CIENCIAS DE LA COMUNICACIÓN	1	0	0
COMERCIO INTERNACIONAL ESPECIALIDAD EN AGRONEGOCIOS	1	0	0
INGENIERÍA ELECTRÓNICA Y DE COMUNICACIONES	1	0	0
INGENIERÍA EN SISTEMAS ELECTRÓNICOS	1	0	0
INGENIERÍA MECÁNICA EN ADMINISTRACIÓN	1	0	0
INGENIERÍA MECÁNICA ELÉCTRICA	1	0	0
INSTITUTO UNIVERSITARIO PUEBLA, S.C.	111	0	0
INGENIERÍA EN SISTEMAS COMPUTACIONALES	43	0	0
LENGUAS EXTRANJERAS	24	0	0
INGENIERÍA CIVIL	14	0	0
ADMINISTRACIÓN DE EMPRESAS	12	0	0
DERECHO	10	0	0
CONTADURÍA PÚBLICA	8	0	0
UNIVERSIDAD DEL GOLFO DE MÉXICO	988	189	98
PSICOLOGÍA	198	32	12
CIENCIAS DE LA COMUNICACIÓN	180	37	11
DERECHO	123	29	24
PEDAGOGÍA	91	25	14
ADMINISTRACIÓN DE EMPRESAS TURÍSTICAS	83	14	10
ARQUITECTURA	71	13	0
ADMINISTRACIÓN DE EMPRESAS	68	12	17
INGENIERÍA INDUSTRIAL	49	11	2
INFORMÁTICA	47	7	1
CONTADURÍA	42	9	7
DISEÑO Y COMUNICACIÓN VISUAL	36	0	0
UNIVERSIDAD DEL VALLE DE ORIZABA	15	0	0
NEGOCIOS Y COMERCIO INTERNACIONAL	15	0	0
UNIVERSIDAD PACCIOLI DE CÓRDOBA e/	2 506	434	304
PEDAGOGÍA	925	197	118
DERECHO	495	54	48
INFORMÁTICA ADMINISTRATIVA	401	101	47
CONTADURÍA PÚBLICA	382	56	71
ADMINISTRACIÓN DE EMPRESAS	303	26	20
UNIVERSIDAD VERACRUZANA	475	31	21
ARQUITECTURA	475	31	21
COSAMALOPAN DE CARPIO	1 262	200	50
INSTITUTO TECNOLÓGICO SUPERIOR DE COSAMALOPAN	669	92	50
INFORMÁTICA	273	46	19
INGENIERÍA INDUSTRIAL	208	25	27
INGENIERÍA EN SISTEMAS COMPUTACIONALES	147	21	4
INGENIERÍA ELECTRÓNICA	41	0	0

(Continúa)

ALUMNOS INSCRITOS, EGRESADOS Y TITULADOS EN EDUCACIÓN SUPERIOR DE LOS NIVELES LICENCIATURA UNIVERSITARIA Y TECNOLÓGICA DE LA MODALIDAD ESCOLARIZADA POR MUNICIPIO, INSTITUCIÓN Y CARRERA
2006

CUADRO 6.20

MUNICIPIO INSTITUCIÓN CARRERA	ALUMNOS INSCRITOS a/	ALUMNOS EGRESADOS b/	ALUMNOS TITULADOS b/
UNIVERSIDAD DEL GOLFO DE MÉXICO	593	108	0
PEDAGOGÍA	232	42	0
ADMINISTRACIÓN DE EMPRESAS	126	22	0
DERECHO	121	27	0
CONTADURÍA PÚBLICA	88	17	0
CIENCIAS DE LA COMUNICACIÓN	26	0	0
COSCOMATEPEC	215	53	0
UNIVERSIDAD DEL GOLFO DE MÉXICO	215	53	0
PEDAGOGÍA	101	25	0
DERECHO	48	12	0
ADMINISTRACIÓN DE EMPRESAS	39	13	0
CONTADURÍA PÚBLICA	27	3	0
CHICONTEPEC	182	0	0
UNIVERSIDAD HUASTECA VERACRUZANA	182	0	0
PEDAGOGÍA	103	0	0
DERECHO	40	0	0
INFORMÁTICA	28	0	0
ADMINISTRACIÓN DE EMPRESAS	11	0	0
ESPINAL	70	0	0
UNIVERSIDAD VERACRUZANA	70	0	0
GESTIÓN Y ANIMACIÓN INTERCULTURAL	36	0	0
DESARROLLO REGIONAL SUSTENTABLE	34	0	0
HUATUSCO	695	26	5
CENTRO VERACRUZANO DE ESTUDIOS SUPERIORES	144	0	0
PEDAGOGÍA	83	0	0
DERECHO	38	0	0
ADMINISTRACIÓN	23	0	0
INSTITUTO TECNOLÓGICO SUPERIOR DE HUATUSCO	551	26	5
INGENIERÍA INDUSTRIAL	313	15	1
INGENIERÍA EN INDUSTRIAS ALIMENTARÍAS	130	11	4
INGENIERÍA ELECTROMECÁNICA	108	0	0
IXHUATLÁN DE MADERO	71	0	0
UNIVERSIDAD VERACRUZANA	71	0	0
GESTIÓN Y ANIMACIÓN INTERCULTURAL	39	0	0
DESARROLLO REGIONAL SUSTENTABLE	32	0	0

(Continúa)

ALUMNOS INSCRITOS, EGRESADOS Y TITULADOS EN EDUCACIÓN SUPERIOR DE LOS NIVELES LICENCIATURA UNIVERSITARIA Y TECNOLÓGICA DE LA MODALIDAD ESCOLARIZADA POR MUNICIPIO, INSTITUCIÓN Y CARRERA 2006

CUADRO 6.20

MUNICIPIO INSTITUCIÓN CARRERA	ALUMNOS INSCRITOS a/	ALUMNOS EGRESADOS b/	ALUMNOS TITULADOS b/
LA ANTIGUA	28	0	0
CENTRO VERACRUZANO DE EDUCACIÓN SUPERIOR	28	0	0
PEDAGOGÍA	16	0	0
INFORMÁTICA	12	0	0
LAS CHOAPAS	588	49	10
INSTITUTO TECNOLÓGICO SUPERIOR DE LAS CHOAPAS	588	49	10
INGENIERÍA INDUSTRIAL	178	0	0
INGENIERÍA ELECTRÓNICA	172	22	3
INGENIERÍA EN INDUSTRIAS ALIMENTARÍAS	122	19	4
INGENIERÍA CIVIL	116	8	3
MARTÍNEZ DE LA TORRE	540	53	22
CENTRO DE ESTUDIOS SUPERIORES DE MARTÍNEZ DE LA TORRE	130	0	0
EDUCACIÓN FÍSICA	50	0	0
EDUCACIÓN INFANTIL	80	0	0
UNIVERSIDAD DEL GOLFO DE MÉXICO	410	53	22
DERECHO	105	11	3
PEDAGOGÍA	81	19	11
ADMINISTRACIÓN DE EMPRESAS	71	5	2
INFORMÁTICA	61	9	0
CIENCIAS DE LA COMUNICACIÓN	57	6	2
CONTADURÍA	35	3	4
MECAYAPAN	108	0	0
UNIVERSIDAD VERACRUZANA	108	0	0
DESARROLLO REGIONAL SUSTENTABLE	61	0	0
GESTIÓN Y ANIMACIÓN INTERCULTURAL	47	0	0
MEDELLÍN	12	0	0
CENTRO DE ESTUDIOS TECNOLÓGICOS Y UNIVERSITARIOS HISPANO MEXICANO f/	12	0	0
INGENIERÍA INDUSTRIAL EN OPERACIONES INTERNACIONALES	12	0	0

(Continúa)

ALUMNOS INSCRITOS, EGRESADOS Y TITULADOS EN EDUCACIÓN SUPERIOR DE LOS NIVELES LICENCIATURA UNIVERSITARIA Y TECNOLÓGICA DE LA MODALIDAD ESCOLARIZADA POR MUNICIPIO, INSTITUCIÓN Y CARRERA
2006

CUADRO 6.20

MUNICIPIO INSTITUCIÓN CARRERA	ALUMNOS INSCRITOS a/	ALUMNOS EGRESADOS b/	ALUMNOS TITULADOS b/
MINATITLÁN	7 946	1 182	769
UNIVERSIDAD DEL GOLFO DE MÉXICO	1 372	245	142
PEDAGOGÍA	228	52	32
PSICOLOGÍA	225	33	10
INFORMÁTICA	176	28	34
DERECHO	153	33	13
CIENCIAS DE LA COMUNICACIÓN	148	35	16
ADMINISTRACIÓN DE EMPRESAS	105	16	2
ADMINISTRACIÓN DE EMPRESAS TURÍSTICAS	83	15	9
ARQUITECTURA	82	6	0
INGENIERÍA INDUSTRIAL	64	16	0
CONTADURÍA	56	11	26
DISEÑO Y COMUNICACIÓN VISUAL	52	0	0
UNIVERSIDAD ORIENTE DE MÉXICO, A.C.	180	0	0
CIENCIAS DE LA EDUCACIÓN	106	0	0
DERECHO	33	0	0
CIENCIAS DE LA COMUNICACIÓN	31	0	0
PSICOLOGÍA INDUSTRIAL	10	0	0
INSTITUTO TECNOLÓGICO DE MINATITLÁN	5 061	717	405
INGENIERÍA EN SISTEMAS COMPUTACIONALES	1 071	151	83
INGENIERÍA INDUSTRIAL	857	116	76
ADMINISTRACIÓN	796	92	47
INGENIERÍA ELECTRÓNICA	793	118	85
INGENIERÍA ELECTROMECÁNICA	638	99	63
INGENIERÍA QUÍMICA	570	93	43
INGENIERÍA AMBIENTAL	336	48	8
UNIVERSIDAD TECNOLÓGICA MESOAMÉRICA, S.C.	82	15	0
INGENIERÍA EN SISTEMAS COMPUTACIONALES	68	15	0
ADMINISTRACIÓN INDUSTRIAL	14	0	0
UNIVERSIDAD VERACRUZANA	1 251	205	222
CIRUJANO DENTISTA	408	65	44
TRABAJO SOCIAL	290	48	68
ENFERMERÍA	288	35	56
MEDICO CIRUJANO	265	57	54
MISANTLA	966	33	20
INSTITUTO TECNOLÓGICO SUPERIOR DE MISANTLA	966	33	20
INFORMÁTICA	238	33	20
INGENIERÍA EN SISTEMAS COMPUTACIONALES	227	0	0
INGENIERÍA INDUSTRIAL	224	0	0
INGENIERÍA ELECTROMECÁNICA	134	0	0
INGENIERÍA BIOQUÍMICA	105	0	0
INGENIERÍA CIVIL	38	0	0

(Continúa)

ALUMNOS INSCRITOS, EGRESADOS Y TITULADOS EN EDUCACIÓN SUPERIOR DE LOS NIVELES LICENCIATURA UNIVERSITARIA Y TECNOLÓGICA DE LA MODALIDAD ESCOLARIZADA POR MUNICIPIO, INSTITUCIÓN Y CARRERA
2006

CUADRO 6.20

MUNICIPIO INSTITUCIÓN CARRERA	ALUMNOS INSCRITOS a/	ALUMNOS EGRESADOS b/	ALUMNOS TITULADOS b/
NOGALES	1 380	302	152
UNIVERSIDAD VERACRUZANA	1 380	302	152
CONTADURÍA	701	154	86
SISTEMAS COMPUTACIONALES ADMINISTRATIVOS	341	67	32
ADMINISTRACIÓN DE EMPRESAS	338	81	34
ORIZABA	9 504	1 450	1 025
INSTITUTO DE ESTUDIOS AVANZADOS DE ORIENTE, S.C.	602	73	53
DERECHO	232	23	14
TURISMO	102	7	25
ADMINISTRACIÓN DE EMPRESAS	96	15	8
NEGOCIOS INTERNACIONALES	76	12	3
CONTADURÍA PÚBLICA	48	9	3
INFORMÁTICA ADMINISTRATIVA	48	7	0
INSTITUTO TECNOLÓGICO DE ORIZABA	4 896	704	534
INGENIERÍA INDUSTRIAL	1 092	152	147
INGENIERÍA EN SISTEMAS COMPUTACIONALES	895	119	30
INGENIERÍA MECÁNICA	790	103	80
INGENIERÍA ELECTRÓNICA	676	96	82
INGENIERÍA QUÍMICA	543	79	82
INGENIERÍA ELÉCTRICA	450	44	27
INFORMÁTICA	450	111	86
UNIVERSIDAD DEL GOLFO DE MÉXICO	1 224	260	67
PSICOLOGÍA	253	49	7
PEDAGOGÍA	163	29	25
DERECHO	133	37	11
CIENCIAS DE LA COMUNICACIÓN	130	34	4
INGENIERÍA INDUSTRIAL	113	21	1
ADMINISTRACIÓN DE EMPRESAS	97	26	8
ARQUITECTURA	95	7	4
ADMINISTRACIÓN DE EMPRESAS TURÍSTICAS	92	28	1
INFORMÁTICA	61	21	5
DISEÑO Y COMUNICACIÓN VISUAL	44	0	0
CONTADURÍA	43	8	1
UNIVERSIDAD DEL VALLE DE ORIZABA	1 127	170	105
CIENCIAS DE LA COMUNICACIÓN	201	29	18
INGENIERÍA EN SISTEMAS COMPUTACIONALES	194	33	17
CIENCIAS DE LA EDUCACIÓN	189	33	32
MERCADOTECNIA	135	13	7
ADMINISTRACIÓN	129	24	18
NEGOCIOS Y COMERCIO INTERNACIONAL	107	14	0
DERECHO	98	14	1
CONTADURÍA	64	9	9
GESTIÓN AMBIENTAL	10	1	3

(Continúa)

ALUMNOS INSCRITOS, EGRESADOS Y TITULADOS EN EDUCACIÓN SUPERIOR DE LOS NIVELES LICENCIATURA UNIVERSITARIA Y TECNOLÓGICA DE LA MODALIDAD ESCOLARIZADA POR MUNICIPIO, INSTITUCIÓN Y CARRERA
2006

CUADRO 6.20

MUNICIPIO INSTITUCIÓN CARRERA	ALUMNOS INSCRITOS a/	ALUMNOS EGRESADOS b/	ALUMNOS TITULADOS b/
UNIVERSIDAD VERACRUZANA	1 655	243	266
ENFERMERÍA	548	72	124
QUÍMICA FARMACÉUTICA BIOLÓGICA	421	70	64
INGENIERÍA QUÍMICA	378	52	31
QUÍMICO INDUSTRIAL	191	36	33
INGENIERÍA AGROQUÍMICA	68	13	7
INGENIERÍA QUÍMICA AGRÍCOLA	49	0	7
PÁNUCO	761	84	74
INSTITUTO TECNOLÓGICO SUPERIOR DE PÁNUCO	761	84	74
INGENIERÍA INDUSTRIAL	284	35	21
INFORMÁTICA	221	30	45
INGENIERÍA EN SISTEMAS COMPUTACIONALES	173	19	8
INGENIERÍA ELECTRÓNICA	83	0	0
PEROTE	403	0	0
INSTITUTO TECNOLÓGICO SUPERIOR DE PEROTE	403	0	0
INGENIERÍA INDUSTRIAL	220	0	0
INGENIERÍA EN INDUSTRIAS ALIMENTARÍAS	120	0	0
INGENIERÍA FORESTAL	63	0	0
POZA RICA DE HIDALGO	9 220	1 679	875
CENTRO DE ESTUDIOS SUPERIORES DEL NORTE DE VERACRUZ	352	303	0
ADMINISTRACIÓN DE EMPRESAS	80	58	0
CONTADURÍA PÚBLICA	80	45	0
PEDAGOGÍA	71	80	0
INGENIERÍA EN SISTEMAS COMPUTACIONALES	48	81	0
DERECHO	41	39	0
PSICOPEDAGOGÍA	32	0	0
INSTITUTO DE ESTUDIOS SUPERIORES DE POZA RICA	879	174	83
INGENIERÍA EN SISTEMAS COMPUTACIONALES	285	74	21
ADMINISTRACIÓN DE EMPRESAS	185	28	18
DERECHO	178	30	25
CONTADURÍA PÚBLICA	95	9	6
CIENCIAS DE LA INFORMACIÓN	70	17	9
DISEÑO GRÁFICO	66	16	4
INSTITUTO TECNOLÓGICO DE INFORMÁTICA Y ADMINISTRACIÓN	95	ND	0
INFORMÁTICA	31	ND	0
EDUCACIÓN	29	0	0
INGENIERÍA INDUSTRIAL Y SISTEMAS	19	0	0
CONTADURÍA PÚBLICA	16	ND	0

(Continúa)

ALUMNOS INSCRITOS, EGRESADOS Y TITULADOS EN EDUCACIÓN SUPERIOR DE LOS NIVELES LICENCIATURA UNIVERSITARIA Y TECNOLÓGICA DE LA MODALIDAD ESCOLARIZADA POR MUNICIPIO, INSTITUCIÓN Y CARRERA
2006

CUADRO 6.20

MUNICIPIO INSTITUCIÓN CARRERA	ALUMNOS INSCRITOS a/	ALUMNOS EGRESADOS b/	ALUMNOS TITULADOS b/
INSTITUTO TECNOLÓGICO SUPERIOR DE POZA RICA	1 641	240	143
INGENIERÍA EN SISTEMAS COMPUTACIONALES	603	119	54
INGENIERÍA INDUSTRIAL	517	75	49
INGENIERÍA ELECTROMECÁNICA	353	46	40
INGENIERÍA MECATRÓNICA	168	0	0
UNIVERSIDAD DEL GOLFO DE MÉXICO	1 029	215	79
ADMINISTRACIÓN DE EMPRESAS	228	46	19
DERECHO	162	40	17
INFORMÁTICA	134	39	12
INGENIERÍA INDUSTRIAL	121	18	1
PEDAGOGÍA	100	31	6
CIENCIAS DE LA COMUNICACIÓN	94	18	14
ADMINISTRACIÓN DE EMPRESAS TURÍSTICAS	79	9	4
CONTADURÍA	75	14	6
ARQUITECTURA	36	0	0
UNIVERSIDAD DE LA AMÉRICA HISPANA	30	0	0
ADMINISTRACIÓN DE NEGOCIOS INTERNACIONALES	7	0	0
INGENIERÍA EN SISTEMAS COMPUTACIONALES	7	0	0
ADMINISTRACIÓN DE EMPRESAS	6	0	0
DERECHO	6	0	0
CONTADURÍA	4	0	0
UNIVERSIDAD DE LA HUASTECA VERACRUZANA, A.C.	451	85	0
CIENCIAS DE LA EDUCACIÓN	143	0	0
SISTEMAS COMPUTACIONALES	73	17	0
DERECHO	72	18	0
ADMINISTRACIÓN DE EMPRESAS	70	21	0
CIENCIAS DE LA COMUNICACIÓN	65	19	0
CONTADURÍA PÚBLICA	28	10	0
UNIVERSIDAD DEL VALLE DE POZA RICA	542	59	0
CIENCIAS DE LA EDUCACIÓN	307	37	0
INGENIERÍA EN SISTEMAS COMPUTACIONALES	121	10	0
DERECHO	55	7	0
CONTADURÍA PÚBLICA	28	0	0
ADMINISTRACIÓN DE EMPRESAS	20	5	0
CIENCIAS DE LA COMUNICACIÓN	11	0	0
UNIVERSIDAD VERACRUZANA	4 201	603	570
PEDAGOGÍA	621	101	152
INGENIERÍA ELECTRÓNICA Y DE COMUNICACIONES	507	96	68
INGENIERÍA MECÁNICA ELÉCTRICA	499	57	32
INGENIERÍA QUÍMICA	433	65	51
ENFERMERÍA	421	46	40
CIRUJANO DENTISTA	376	45	43
TRABAJO SOCIAL	277	42	38
PSICOLOGÍA	270	40	47
MEDICO CIRUJANO	217	37	38

(Continúa)

ALUMNOS INSCRITOS, EGRESADOS Y TITULADOS EN EDUCACIÓN SUPERIOR DE LOS NIVELES LICENCIATURA UNIVERSITARIA Y TECNOLÓGICA DE LA MODALIDAD ESCOLARIZADA POR MUNICIPIO, INSTITUCIÓN Y CARRERA 2006

CUADRO 6.20

MUNICIPIO INSTITUCIÓN CARRERA	ALUMNOS INSCRITOS a/	ALUMNOS EGRESADOS b/	ALUMNOS TITULADOS b/
ARQUITECTURA	212	26	31
INGENIERÍA CIVIL	207	33	12
INGENIERÍA AMBIENTAL	161	15	18
RÍO BLANCO	333	56	65
UNIVERSIDAD VERACRUZANA	333	56	65
CIRUJANO DENTISTA	333	56	65
SAN ANDRÉS TUXTLA	2 735	449	158
CENTRO DE ESTUDIOS SUPERIORES DE LOS TUXTLAS	547	154	65
PEDAGOGÍA	207	65	65
DERECHO	195	41	0
CONTADURÍA PÚBLICA	73	14	0
ADMINISTRACIÓN DE EMPRESAS	52	18	0
PSICOLOGÍA ORGANIZACIONAL	20	16	0
INSTITUTO TECNOLÓGICO SUPERIOR DE SAN ANDRÉS TUXTLA	1 740	210	80
INGENIERÍA EN SISTEMAS COMPUTACIONALES	380	42	6
INGENIERÍA ELECTROMECÁNICA	280	23	13
ADMINISTRACIÓN	376	52	1
INFORMÁTICA	358	70	42
INGENIERÍA INDUSTRIAL	346	23	18
UNIVERSIDAD DEL GOLFO DE MÉXICO	448	85	13
PEDAGOGÍA	109	26	8
PSICOLOGÍA	108	15	0
DERECHO	87	22	5
CIENCIAS DE LA COMUNICACIÓN	71	11	0
ADMINISTRACIÓN DE EMPRESAS	53	8	0
ADMINISTRACIÓN DE EMPRESAS TURÍSTICAS	20	3	0
TANTOYUCA	1 685	195	70
ESCUELA EN CIENCIAS DE LA EDUCACIÓN RAFAEL RAMÍREZ, A.C.	202	23	20
PEDAGOGÍA	202	23	20
INSTITUTO DE EDUCACIÓN SUPERIOR DE TANTOYUCA	279	0	0
PEDAGOGÍA	164	0	0
CIENCIAS DE LA EDUCACIÓN	76	0	0
DERECHO	24	0	0
CONTADURÍA PÚBLICA	11	0	0
ADMINISTRACIÓN DE EMPRESAS	4	0	0

(Continúa)

ALUMNOS INSCRITOS, EGRESADOS Y TITULADOS EN EDUCACIÓN SUPERIOR DE LOS NIVELES LICENCIATURA UNIVERSITARIA Y TECNOLÓGICA DE LA MODALIDAD ESCOLARIZADA POR MUNICIPIO, INSTITUCIÓN Y CARRERA
2006

CUADRO 6.20

MUNICIPIO INSTITUCIÓN CARRERA	ALUMNOS INSCRITOS a/	ALUMNOS EGRESADOS b/	ALUMNOS TITULADOS b/
INSTITUTO TECNOLÓGICO SUPERIOR DE TANTOYUCA	1 204	172	50
INGENIERÍA EN SISTEMAS COMPUTACIONALES	404	63	0
INGENIERÍA INDUSTRIAL EN CALIDAD Y PRODUCTIVIDAD	403	65	39
INGENIERÍA ELECTRÓNICA	247	31	5
INGENIERÍA EN AGRONOMÍA	150	13	6
TEMAPACHE	1 032	87	56
CENTRO DE ESTUDIOS UNIVERSITARIOS DEL NORTE DE VERACRUZ, A.C.	54	11	0
CONTADURÍA PÚBLICA	28	11	0
INGENIERÍA INDUSTRIAL ADMINISTRADOR	14	0	0
ADMINISTRACIÓN DE EMPRESAS	10	0	0
INFORMÁTICA ADMINISTRATIVA	2	0	0
INSTITUTO TECNOLÓGICO SUPERIOR DE ÁLAMO-TEMAPACHE	978	76	56
ADMINISTRACIÓN	343	28	21
INGENIERÍA EN SISTEMAS COMPUTACIONALES	342	41	16
INGENIERÍA EN INDUSTRIAS ALIMENTARÍAS	210	7	19
INGENIERÍA INDUSTRIAL	83	0	0
TEQUILA	87	0	0
UNIVERSIDAD VERACRUZANA	87	0	0
GESTIÓN Y ANIMACIÓN INTERCULTURAL	46	0	0
DESARROLLO REGIONAL SUSTENTABLE	41	0	0
TIERRA BLANCA	1 570	143	55
INSTITUTO TECNOLÓGICO SUPERIOR DE TIERRA BLANCA	1 171	84	29
INGENIERÍA INDUSTRIAL	466	0	0
INGENIERÍA EN SISTEMAS COMPUTACIONALES	346	53	17
INGENIERÍA EN INDUSTRIAS ALIMENTARÍAS	209	26	10
INGENIERÍA ELECTRÓNICA	150	5	2
UNIVERSIDAD DEL GOLFO DE MÉXICO	399	59	26
PEDAGOGÍA	123	28	16
PSICOLOGÍA	101	0	0
DERECHO	73	17	3
ADMINISTRACIÓN DE EMPRESAS	69	6	5
INFORMÁTICA	33	8	2

(Continúa)

ALUMNOS INSCRITOS, EGRESADOS Y TITULADOS EN EDUCACIÓN SUPERIOR DE LOS NIVELES LICENCIATURA UNIVERSITARIA Y TECNOLÓGICA DE LA MODALIDAD ESCOLARIZADA POR MUNICIPIO, INSTITUCIÓN Y CARRERA
2006

CUADRO 6.20

MUNICIPIO INSTITUCIÓN CARRERA	ALUMNOS INSCRITOS a/	ALUMNOS EGRESADOS b/	ALUMNOS TITULADOS b/
TLACOTALPAN	199	19	0
INSTITUTO DE ESTUDIOS SUPERIORES TLACOTALPAN A.C.	199	19	0
PEDAGOGÍA	86	12	0
DERECHO	52	0	0
ADMINISTRACIÓN DE EMPRESAS	45	7	0
SISTEMAS COMPUTACIONALES ADMINISTRATIVOS	16	0	0
TRES VALLES	128	46	0
INSTITUTO EDUCATIVO DE LA CUENCA DEL PAPALOAPAN	128	46	0
DERECHO	43	13	0
PEDAGOGÍA	43	22	0
INGENIERÍA EN SISTEMAS	32	9	0
CONTADOR PÚBLICO Y AUDITOR	10	2	0
TÚXPAM	1 418	327	181
UNIVERSIDAD DEL GOLFO DE MÉXICO	495	123	81
PEDAGOGÍA	152	36	27
DERECHO	121	21	24
INFORMÁTICA	93	27	12
ADMINISTRACIÓN DE EMPRESAS	80	25	17
CIENCIAS DE LA COMUNICACIÓN	49	14	1
UNIVERSIDAD VERACRUZANA	923	204	100
CONTADURÍA	446	103	67
MEDICINA VETERINARIA ZOOTECNISTA	244	52	22
BIOLOGÍA	176	42	10
AGRONOMÍA	57	7	1
URSULO GALVÁN	664	87	56
INSTITUTO TECNOLÓGICO AGROPECUARIO NÚM. 18	664	87	56
AGRONOMÍA	342	54	36
ADMINISTRACIÓN	322	33	20
VERACRUZ	15 252	2 625	1 370
CENTRO DE ESTUDIOS CRISTÓBAL COLÓN, A.C.	1 446	274	117
DERECHO	351	72	18
CIENCIAS DE LA COMUNICACIÓN	196	43	15
ARQUITECTURA	174	24	18
PSICOLOGÍA	140	24	6
INGENIERÍA INDUSTRIAL	132	22	20
CIENCIAS DE LA EDUCACIÓN	121	19	8

(Continúa)

ALUMNOS INSCRITOS, EGRESADOS Y TITULADOS EN EDUCACIÓN SUPERIOR DE LOS NIVELES LICENCIATURA UNIVERSITARIA Y TECNOLÓGICA DE LA MODALIDAD ESCOLARIZADA POR MUNICIPIO, INSTITUCIÓN Y CARRERA
2006

CUADRO 6.20

MUNICIPIO INSTITUCIÓN CARRERA	ALUMNOS INSCRITOS a/	ALUMNOS EGRESADOS b/	ALUMNOS TITULADOS b/
DISEÑO GRÁFICO	120	19	8
INGENIERÍA EN TELECOMUNICACIONES	100	17	15
SISTEMAS COMPUTACIONALES	59	18	3
LENGUA INGLESA	37	8	4
HISTORIA DEL ARTE	16	8	2
CENTRO DE ESTUDIOS PROFESIONALES PITMAN	104	34	14
CONTADURÍA PÚBLICA	73	24	14
ADMINISTRACIÓN DE EMPRESAS	31	10	0
CENTRO DE ESTUDIOS SUPERIORES DE VERACRUZ	78	0	0
PEDAGOGÍA	32	0	0
ADMINISTRACIÓN	25	0	0
INGENIERÍA EN SISTEMAS	10	0	0
CONTADURÍA	9	0	0
ADMINISTRACIÓN DE NEGOCIOS INTERNACIONALES	2	0	0
CENTRO DE ESTUDIOS SUPERIORES MÉXICO	61	23	4
DERECHO	42	14	4
CONTADURÍA	19	9	0
CENTRO DE ESTUDIOS TÉCNICOS Y SUPERIORES BAUHAUS	54	9	6
DISEÑO GRÁFICO	29	2	0
MERCADOTECNIA Y PUBLICIDAD	18	7	6
DISEÑO Y PRODUCCIÓN DEL VESTIDO	7	0	0
CENTRO DE ESTUDIOS TECNOLÓGICOS Y UNIVERSITARIOS DEL GOLFO, A.C.	206	11	0
ADMINISTRACIÓN DE EMPRESAS	109	11	0
PEDAGOGÍA	61	0	0
CIENCIAS DE LA INFORMÁTICA	22	0	0
CONTADURÍA PÚBLICA	14	0	0
CENTRO DE ESTUDIOS TECNOLÓGICOS Y UNIVERSITARIOS HISPANO MEXICANO f/	301	88	82
COMUNICACIÓN Y PUBLICIDAD	136	33	42
MERCADOTECNIA	67	17	20
COMERCIO INTERNACIONAL	60	21	4
INFORMÁTICA ADMINISTRATIVA	29	14	9
CONTADURÍA PÚBLICA	9	3	7
CENTRO DE ESTUDIOS UNIVERSITARIOS IGNACIO MANUEL ALTAMIRANO	156	39	0
PEDAGOGÍA	76	22	0
INFORMÁTICA	62	17	0
ADMINISTRACIÓN DE EMPRESAS	18	0	0

(Continúa)

ALUMNOS INSCRITOS, EGRESADOS Y TITULADOS EN EDUCACIÓN SUPERIOR DE LOS NIVELES LICENCIATURA UNIVERSITARIA Y TECNOLÓGICA DE LA MODALIDAD ESCOLARIZADA POR MUNICIPIO, INSTITUCIÓN Y CARRERA
2006

CUADRO 6.20

MUNICIPIO INSTITUCIÓN CARRERA	ALUMNOS INSCRITOS a/	ALUMNOS EGRESADOS b/	ALUMNOS TITULADOS b/
CENTRO DE ESTUDIOS UNIVERSITARIOS JEAN PIAGET	554	128	81
CIENCIAS DE LA EDUCACIÓN	260	65	61
SISTEMAS COMPUTACIONALES	144	30	7
DERECHO	130	28	13
COMERCIO INTERNACIONAL Y ADUANAS	15	0	0
CONTADURÍA PÚBLICA	5	5	0
CENTRO DE ESTUDIOS VERACRUZ	138	22	21
ADMINISTRACIÓN DE EMPRESAS	78	16	16
DERECHO	37	6	5
CONTADURÍA PÚBLICA	23	0	0
CENTRO UNIVERSITARIO DE LAS AMERICAS DE VERACRUZ	122	0	0
ADMINISTRACIÓN	76	0	0
DERECHO	46	0	0
ESCUELA DE ESTUDIOS SUPERIORES LE CHEF COLLEGE, S.C.	188	30	0
GASTRONOMÍA	188	30	0
ESCUELA LIBRE DE DERECHO DE LA CIUDAD DE VERACRUZ, A.C.	78	10	0
DERECHO	78	10	0
ESCUELA NÁUTICA MERCANTE "CAPITÁN DE ALTURA FERNANDO SILICEO Y TORRES"	366	74	49
INGENIERÍA EN GEOGRAFÍA	207	29	19
INGENIERÍA MECÁNICA NAVAL	159	45	30
INSTITUTO CULINARIO DE VERACRUZ	47	0	0
GASTRONOMÍA	47	0	0
INSTITUTO DE TRAMITACIÓN ADUANAL DEL GOLFO, A.C.	300	231	0
ADMINISTRACIÓN DE ADUANAS	182	177	0
COMERCIO EXTERIOR	80	54	0
CONTADURÍA PÚBLICA	22	0	0
NEGOCIOS INTERNACIONALES	16	0	0
INSTITUTO TECNOLÓGICO DE ESTUDIOS SUPERIORES RENÉ DESCARTES	120	5	0
PEDAGOGÍA	31	0	0
SISTEMAS COMPUTACIONALES ADMINISTRATIVOS	31	0	0
ADMINISTRACIÓN DE EMPRESAS	21	0	0
CONTADURÍA PÚBLICA	17	0	0
DERECHO	17	5	0
ADMINISTRACIÓN TURÍSTICA	3	0	0

(Continúa)

ALUMNOS INSCRITOS, EGRESADOS Y TITULADOS EN EDUCACIÓN SUPERIOR DE LOS NIVELES LICENCIATURA UNIVERSITARIA Y TECNOLÓGICA DE LA MODALIDAD ESCOLARIZADA POR MUNICIPIO, INSTITUCIÓN Y CARRERA
2006

CUADRO 6.20

MUNICIPIO INSTITUCIÓN CARRERA	ALUMNOS INSCRITOS a/	ALUMNOS EGRESADOS b/	ALUMNOS TITULADOS b/
INSTITUTO TECNOLÓGICO DE VERACRUZ	4 810	734	410
INGENIERÍA INDUSTRIAL	918	160	79
INGENIERÍA ELECTRÓNICA	791	128	58
INGENIERÍA EN SISTEMAS COMPUTACIONALES	784	145	91
ADMINISTRACIÓN	740	130	26
INGENIERÍA MECÁNICA	512	41	45
INGENIERÍA QUÍMICA	423	53	50
INGENIERÍA ELÉCTRICA	363	50	35
INGENIERÍA BIOQUÍMICA	279	27	26
OMNIUM CULTURAL Y EDUCACIONAL, S.C.	12	0	0
LETRAS	12	0	0
UNIVERSIDAD DE CIENCIAS Y HUMANIDADES DE VERACRUZ QUETZALCOALT	71	17	13
DERECHO	71	17	12
CONTADURÍA PÚBLICA	0	0	1
UNIVERSIDAD DE LAS NACIONES	334	0	0
DERECHO	133	0	0
ADMINISTRACIÓN DE EMPRESAS	66	0	0
CONTADURÍA PÚBLICA	56	0	0
MERCADOTECNIA	40	0	0
RELACIONES INTERNACIONALES	29	0	0
ADMINISTRACIÓN PÚBLICA	6	0	0
FINANZAS	4	0	0
UNIVERSIDAD DE ORIENTE - VERACRUZ	177	0	0
COMUNICACIÓN	39	0	0
LENGUAS EXTRANJERAS	34	0	0
ARQUITECTURA	24	0	0
DISEÑO GRÁFICO	24	0	0
ADMINISTRACIÓN DE EMPRESAS TURÍSTICAS	19	0	0
SISTEMAS COMPUTACIONALES	18	0	0
ADMINISTRACIÓN	7	0	0
DERECHO	6	0	0
MERCADOTECNIA Y DISEÑO PUBLICITARIO	6	0	0
UNIVERSIDAD MEXICANA, PLANTEL VERACRUZ	1 445	312	0
MERCADOTECNIA Y PUBLICIDAD	178	22	0
COMERCIO EXTERIOR Y ADUANAS	175	36	0
DERECHO	135	63	0
RELACIONES INTERNACIONALES Y COMERCIO INTERNACIONAL	131	27	0
IDIOMAS	117	32	0
TURISMO	106	22	0
SISTEMAS COMPUTACIONALES	98	18	0
PSICOLOGÍA SOCIAL	96	17	0
COMUNICACIÓN	93	13	0
EDUCACIÓN	86	23	0
DISEÑO GRÁFICO	84	18	0
ADMINISTRACIÓN	60	9	0
CONTADURÍA PÚBLICA	54	7	0
NEGOCIOS NACIONALES E INTERNACIONALES	32	5	0

ALUMNOS INSCRITOS, EGRESADOS Y TITULADOS EN EDUCACIÓN SUPERIOR DE LOS NIVELES LICENCIATURA UNIVERSITARIA Y TECNOLÓGICA DE LA MODALIDAD ESCOLARIZADA POR MUNICIPIO, INSTITUCIÓN Y CARRERA
2006

CUADRO 6.20

MUNICIPIO INSTITUCIÓN CARRERA	ALUMNOS INSCRITOS a/	ALUMNOS EGRESADOS b/	ALUMNOS TITULADOS b/
(Continúa)			
UNIVERSIDAD VERACRUZANA	4 084	584	573
MEDICINA VETERINARIA ZOOTECNISTA	640	103	57
ADMINISTRACIÓN DE EMPRESAS	620	112	86
MEDICO CIRUJANO	540	111	100
QUÍMICA CLÍNICA	449	0	37
ENFERMERÍA	426	31	98
PSICOLOGÍA	378	68	62
SISTEMAS COMPUTACIONALES ADMINISTRATIVOS	365	64	28
ADMINISTRACIÓN DE EMPRESAS TURÍSTICAS	338	76	56
NUTRICIÓN	328	19	49
XALAPA	25 735	3 269	2 826
CENTRO DE ESTUDIOS SUPERIORES DE VERACRUZ	11	0	0
CIENCIAS DE LA EDUCACIÓN	11	0	0
CENTRO DE ESTUDIOS SUPERIORES FRANCISCO DE VICTORIA	6	0	0
DERECHO	4	0	0
INFORMÁTICA	2	0	0
CENTRO DE ESTUDIOS SUPERIORES HISPANO ANGLO FRANCÉS	51	8	0
NUTRICIÓN Y DIETÉTICA	46	8	0
DERECHO	5	0	0
CENTRO LATINOAMERICANO DE ESTUDIOS SUPERIORES, A.C.	88	16	18
NEGOCIOS INTERNACIONALES	88	16	18
CENTRO SUPERIOR DE ESTUDIOS TURÍSTICOS XALAPA	516	110	154
ADMINISTRACIÓN DE EMPRESAS TURÍSTICAS	379	110	154
GASTRONOMíA	137	0	0
CENTRO XALAPEÑO DE ESTUDIOS SUPERIORES	13	0	0
CIENCIAS DE LA EDUCACIÓN	13	0	0
EL COLEGIO DE VERACRUZ	13	0	0
CIENCIA POLÍTICA Y ADMINISTRACIÓN PÚBLICA	13	0	0
ESCUELA DE ESTUDIOS SUPERIORES CALMECAC, A.C	359	51	0
PEDAGOGÍA	145	32	0
EDUCACIÓN FÍSICA, DEPORTE Y RECREACIÓN	95	0	0
ADMINISTRACIÓN DE EMPRESAS	45	11	0

(Continúa)

ALUMNOS INSCRITOS, EGRESADOS Y TITULADOS EN EDUCACIÓN SUPERIOR DE LOS NIVELES LICENCIATURA UNIVERSITARIA Y TECNOLÓGICA DE LA MODALIDAD ESCOLARIZADA POR MUNICIPIO, INSTITUCIÓN Y CARRERA
2006

CUADRO 6.20

MUNICIPIO INSTITUCIÓN CARRERA	ALUMNOS INSCRITOS a/	ALUMNOS EGRESADOS b/	ALUMNOS TITULADOS b/
CONTADURÍA PÚBLICA	35	8	0
PSICOLOGÍA EDUCATIVA	27	0	0
TRABAJO SOCIAL	12	0	0
ESCUELA GESTALT DE DISEÑO	355	45	0
DISEÑO GRÁFICO	209	39	0
ARQUITECTURA	111	6	0
ARQUITECTURA DE INTERIORES	35	0	0
ESCUELA LIBRE DE CIENCIAS POLÍTICAS Y ADMINISTRACIÓN PÚBLICA DE ORIENTE, A.C.	25	7	0
CIENCIAS POLÍTICAS Y ADMINISTRACIÓN PÚBLICA	21	7	0
SEGURIDAD PÚBLICA	4	0	0
INSTITUTO DE ADMINISTRACIÓN PÚBLICA DE VERACRUZ	11	0	0
ADMINISTRACIÓN PÚBLICA	11	0	0
INSTITUTO DE ESTUDIOS SUPERIORES DE XALAPA	107	17	9
PEDAGOGÍA	32	4	0
ADMINISTRACIÓN DE EMPRESAS	22	4	2
DERECHO	22	0	0
CONTADURÍA PÚBLICA	21	9	7
INFORMÁTICA ADMINISTRATIVA	10	0	0
INSTITUTO DE ESTUDIOS SUPERIORES MORELOS	12	0	0
PSICOLOGÍA	12	0	0
INSTITUTO DE ESTUDIOS SUPERIORES SOCIALES Y TECNOLÓGICOS DE VERACRUZ, S.C.	42	0	0
ADMINISTRACIÓN	12	0	0
DERECHO	10	0	0
INGENIERÍA EN SISTEMAS	10	0	0
PEDAGOGÍA	10	0	0
INSTITUTO DE ESTUDIOS SUPERIORES VALLADOLID	179	20	2
CIENCIAS DE LA COMUNICACIÓN	78	7	0
DERECHO	59	5	2
ADMINISTRACIÓN DE EMPRESAS	22	8	0
INFORMÁTICA	9	0	0
CONTADURÍA PÚBLICA	7	0	0
ADMINISTRACIÓN DE EMPRESAS TURÍSTICAS	4	0	0
INSTITUTO SUPERIOR DE ESTUDIOS ECLESIÁSTICOS "RAFAEL GUIZAR Y VALENCIA"	110	19	18
FILOSOFÍA	110	19	18
INSTITUTO SUPERIOR DE MÚSICA DEL ESTADO DE VERACRUZ	157	0	0
EJECUCIÓN INSTRUMENTAL DE ORQUESTA SINFÓNICA	157	0	0

(Continúa)

ALUMNOS INSCRITOS, EGRESADOS Y TITULADOS EN EDUCACIÓN SUPERIOR DE LOS NIVELES LICENCIATURA UNIVERSITARIA Y TECNOLÓGICA DE LA MODALIDAD ESCOLARIZADA POR MUNICIPIO, INSTITUCIÓN Y CARRERA
2006

CUADRO 6.20

MUNICIPIO INSTITUCIÓN CARRERA	ALUMNOS INSCRITOS a/	ALUMNOS EGRESADOS b/	ALUMNOS TITULADOS b/
INSTITUTO TECNOLÓGICO SUPERIOR DE XALAPA	1 979	166	114
INGENIERÍA EN SISTEMAS COMPUTACIONALES	820	65	66
INGENIERÍA INDUSTRIAL	730	69	48
INGENIERÍA ELECTRÓNICA	429	32	0
INSTITUTO UNIVERSITARIO PUEBLA, S.C.	142	10	0
DERECHO	51	0	0
INGENIERÍA EN SISTEMAS COMPUTACIONALES	32	0	0
CONTADURÍA PÚBLICA	23	0	0
ADMINISTRACIÓN DE EMPRESAS	19	0	0
INGENIERÍA CIVIL	17	10	0
INSTITUTO VERACRUZANO DE EDUCACIÓN SUPERIOR	770	158	84
PSICOLOGÍA	111	23	0
PEDAGOGÍA	92	26	24
CIENCIAS DE LA COMUNICACIÓN	83	12	4
DERECHO	79	16	24
ARQUITECTURA	62	10	0
DISEÑO GRÁFICO	58	13	0
MERCADOTECNIA	48	10	7
INGENIERÍA EN SISTEMAS COMPUTACIONALES	47	10	0
ADMINISTRACIÓN DE EMPRESAS	44	11	8
ADMINISTRACIÓN DE EMPRESAS TURÍSTICAS	27	3	0
CONTADURÍA PÚBLICA	26	10	13
INGENIERÍA MECÁNICA	24	8	0
INGENIERÍA CIVIL	20	0	0
INFORMÁTICA ADMINISTRATIVA	16	0	4
INGENIERÍA INDUSTRIAL Y DE SISTEMAS	14	0	0
INGENIERÍA EN ELECTRÓNICA Y DE COMUNICACIONES	13	6	0
ECONOMÍA	6	0	0
UNIVERSIDAD ANÁHUAC DE XALAPA	707	129	87
DERECHO	89	22	13
NEGOCIOS INTERNACIONALES	79	22	10
COMUNICACIÓN	73	0	0
DIRECCIÓN Y ADMINISTRACIÓN DE EMPRESAS	68	0	0
ADMINISTRACIÓN DE EMPRESAS COMERCIALES	62	13	12
ADMINISTRACIÓN TURÍSTICA	61	7	13
MERCADOTECNIA	54	10	2
INGENIERÍA INDUSTRIAL PARA LA DIRECCIÓN	39	0	0
INGENIERÍA EN SISTEMAS Y TECNOLOGÍAS DE LA INFORMACIÓN	29	0	0
INGENIERÍA EN TECNOLOGÍAS ESTRATÉGICAS DE LA INFORMACIÓN	29	10	6
ADMINISTRACIÓN DE EMPRESAS	26	14	4
FINANZAS Y CONTADURÍA PÚBLICA	26	0	0
INGENIERÍA INDUSTRIAL	26	14	11
COMUNICACIÓN PUBLICITARIA Y EMPRESARIAL	22	0	0
ADMINISTRACIÓN DE NEGOCIOS	15	9	5
CONTADURÍA PÚBLICA	9	8	6
INGENIERÍA EN TECNOLOGÍA DE LA INFORMACIÓN	0	0	5

(Continúa)

ALUMNOS INSCRITOS, EGRESADOS Y TITULADOS EN EDUCACIÓN SUPERIOR DE LOS NIVELES LICENCIATURA UNIVERSITARIA Y TECNOLÓGICA DE LA MODALIDAD ESCOLARIZADA POR MUNICIPIO, INSTITUCIÓN Y CARRERA
2006

CUADRO 6.20

MUNICIPIO INSTITUCIÓN CARRERA	ALUMNOS INSCRITOS a/	ALUMNOS EGRESADOS b/	ALUMNOS TITULADOS b/
UNIVERSIDAD ATENAS VERACRUZANA g/	218	33	36
INGENIERÍA EN SISTEMAS COMPUTACIONALES	44	8	0
CIENCIAS DE LA COMUNICACIÓN	39	11	11
DERECHO	38	0	0
ADMINISTRACIÓN DE EMPRESAS	36	0	0
PEDAGOGÍA	21	7	18
CONTADURÍA	17	7	7
INFORMÁTICA ADMINISTRATIVA	15	0	0
NEGOCIOS INTERNACIONALES	8	0	0
UNIVERSIDAD CENTRAL DE VERACRUZ	34	0	0
RELACIONES PÚBLICAS	15	0	0
ADMINISTRACIÓN DE NEGOCIOS	8	0	0
INGENIERÍA EN SISTEMAS COMPUTACIONALES	7	0	0
CIENCIAS POLÍTICAS	4	0	0
UNIVERSIDAD DE ALTOS ESTUDIOS HISPANOAMERICANA	64	0	0
DERECHO	32	0	0
PEDAGOGÍA	18	0	0
CONTADURÍA PÚBLICA	14	0	0
UNIVERSIDAD DE AMÉRICA LATINA	191	0	0
IDIOMAS	31	0	0
PSICOLOGÍA	31	0	0
DISEÑO GRÁFICO	27	0	0
CIENCIAS DE LA COMUNICACIÓN	25	0	0
ARQUITECTURA	17	0	0
DERECHO	15	0	0
NEGOCIOS INTERNACIONALES	13	0	0
ADMINISTRACIÓN DE EMPRESAS	11	0	0
INGENIERÍA CIVIL	9	0	0
INFORMÁTICA	7	0	0
CONTADURÍA PÚBLICA	5	0	0
UNIVERSIDAD DE XALAPA	783	181	119
CIENCIAS Y TÉCNICAS DE LA COMUNICACIÓN	234	57	33
DERECHO	157	27	24
ADMINISTRACIÓN DE EMPRESAS	98	22	15
NEGOCIOS INTERNACIONALES	91	18	16
INGENIERÍA EN SISTEMAS DE COMPUTACIÓN ADMINISTRATIVA	57	17	6
CONTADURÍA	55	12	10
INGENIERÍA EN ELECTRÓNICA Y COMUNICACIONES	50	13	3
CIENCIAS DE LA EDUCACIÓN	41	15	12
UNIVERSIDAD HERNÁN CORTÉS h/	803	0	0
ADMINISTRACIÓN DE NEGOCIOS	95	0	0
DERECHO	95	0	0
PUBLICIDAD Y RELACIONES PÚBLICAS	93	0	0
SISTEMAS COMPUTACIONALES ADMINISTRATIVOS	88	0	0
CIENCIAS DE LA COMUNICACIÓN	75	0	0
PSICOLOGÍA	75	0	0

(Continúa)

ALUMNOS INSCRITOS, EGRESADOS Y TITULADOS EN EDUCACIÓN SUPERIOR DE LOS NIVELES LICENCIATURA UNIVERSITARIA Y TECNOLÓGICA DE LA MODALIDAD ESCOLARIZADA POR MUNICIPIO, INSTITUCIÓN Y CARRERA
2006

CUADRO 6.20

MUNICIPIO INSTITUCIÓN CARRERA	ALUMNOS INSCRITOS a/	ALUMNOS EGRESADOS b/	ALUMNOS TITULADOS b/
CIENCIAS DE LA EDUCACIÓN	65	0	0
ADMINISTRACIÓN DE EMPRESAS	63	0	0
CONTADURÍA PÚBLICA	58	0	0
MERCADOTECNIA	27	0	0
TURISMO	26	0	0
ARQUITECTURA	14	0	0
INGENIERÍA EN SISTEMAS COMPUTACIONALES	11	0	0
INGENIERÍA INDUSTRIAL	11	0	0
RELACIONES INDUSTRIALES	7	0	0
UNIVERSIDAD PACCIOLI DE XALAPA	118	0	0
DERECHO	39	0	0
PEDAGOGÍA	34	0	0
ADMINISTRACIÓN DE EMPRESAS	17	0	0
INFORMÁTICA ADMINISTRATIVA	16	0	0
CONTADURÍA PÚBLICA	12	0	0
UNIVERSIDAD VERACRUZANA	17 871	2 299	2 185
DERECHO	1 530	322	274
ADMINISTRACIÓN DE EMPRESAS	939	191	115
PEDAGOGÍA	876	113	178
ARQUITECTURA	811	107	103
LENGUA INGLESA	734	85	53
CONTADURÍA	704	117	100
INGENIERÍA CIVIL	688	109	57
INFORMÁTICA	673	0	94
INGENIERÍA MECÁNICA Y ELÉCTRICA	638	100	62
PSICOLOGÍA	597	78	103
ENFERMERÍA	578	26	90
CIRUJANO DENTISTA	548	96	83
MEDICO CIRUJANO	533	121	121
BIOLOGÍA	493	77	59
INGENIERÍA EN AGRONOMÍA	492	67	61
MÚSICA	445	23	19
QUÍMICA FARMACÉUTICA BIOLÓGICA	430	73	59
NUTRICIÓN	423	4	39
PUBLICIDAD Y RELACIONES PÚBLICAS	414	19	44
RELACIONES INDUSTRIALES	414	25	42
ADMINISTRACIÓN Y NEGOCIOS INTERNACIONALES	395	30	1
QUÍMICA CLÍNICA	393	0	69
INGENIERÍA QUÍMICA	374	57	43
ECONOMÍA	364	20	23
SISTEMAS COMPUTACIONALES ADMINISTRATIVOS	340	71	30
INSTRUMENTACIÓN Y ELECTRÓNICA	289	54	53
HISTORIA	267	65	21
ARTES PLÁSTICAS	238	49	13
PSICOLOGÍA	225	6	19
FILOSOFÍA	200	6	11
ESTADÍSTICA	185	25	19
LENGUA FRANCESA	174	13	8
INGENIERÍA AMBIENTAL	171	27	23
LENGUA Y LITERATURA HISPÁNICAS	143	23	23
ARQUEOLOGÍA	132	9	4
CIENCIAS ATMOSFÉRICAS	128	22	5
TEATRO	127	19	6
MATEMÁTICAS	123	9	13
FÍSICA	120	13	10

(Continúa)

ALUMNOS INSCRITOS, EGRESADOS Y TITULADOS EN EDUCACIÓN SUPERIOR DE LOS NIVELES LICENCIATURA UNIVERSITARIA Y TECNOLÓGICA DE LA MODALIDAD ESCOLARIZADA POR MUNICIPIO, INSTITUCIÓN Y CARRERA 2006

CUADRO 6.20

MUNICIPIO INSTITUCIÓN CARRERA	ALUMNOS INSCRITOS a/	ALUMNOS EGRESADOS b/	ALUMNOS TITULADOS b/
DANZA CONTEMPORÁNEA	110	5	5
ANTROPOLOGÍA SOCIAL	108	7	3
EDUCACIÓN MUSICAL	101	16	24
GEOGRAFÍA	99	0	0
ANTROPOLOGÍA HISTÓRICA	75	0	1
ANTROPOLOGÍA LINGÜÍSTICA	30	0	2
ZONGOLICA	241	0	0
INSTITUTO TECNOLÓGICO DE ZONGOLICA	241	0	0
INGENIERÍA EN DESARROLLO COMUNITARIO	121	0	0
INGENIERÍA FORESTAL	120	0	0

NOTA: Puede darse en algunas instituciones un mayor número de titulados respecto a los egresados, debido a que incluye alumnos de periodos anteriores. Cuando una carrera no presenta datos de egresados y titulados, es por que aún no egresa la primera generación o no hubo egresados en el ciclo escolar correspondiente. En algunas instituciones aparecen o desaparecen carreras de acuerdo a la actualización y a la modalidad de sus planes de estudio, situaciones administrativas, así como a su demanda.

a/ Comprende primer ingreso y reingresos a inicio de cursos. La información se refiere al ciclo escolar 2006/07 a inicio de cursos.

b/ La información se refiere al ciclo escolar 2005/06 a fin de cursos.

c/ El total excluye la información consignada con ND. Por lo que podría no coincidir con la información difundida posteriormente por la fuente.

d/ Carrera en proceso de liquidación por cambio de plan de estudios y denominación.

e/ En la edición anterior se presentó como Instituto de Estudios Superiores Paccioli.

f/ Para esta edición la oferta académica de ésta institución se presenta en sus dos sedes en los municipios de Medellín y Veracruz.

g/ En la edición anterior se presentó como Centro Cultural Universitario Veracruzano.

h/ En la edición anterior se presentó como Centro de Estudios Superiores Hernán Cortés. No presenta información sobre egresados y titulados por cuestiones administrativas.

FUENTE: Secretaría de Educación del Gobierno del Estado. Unidad de Planeación, Evaluación y Control Educativo; Subdirección de Estadística, Departamento de Análisis y Desarrollo.
Universidad Veracruzana. Dirección de Planeación Institucional.

ALUMNOS INSCRITOS, EGRESADOS Y TITULADOS EN EDUCACIÓN SUPERIOR DEL NIVEL POSGRADO DE LA MODALIDAD ESCOLARIZADA POR NIVEL, MUNICIPIO, INSTITUCIÓN Y POSGRADO 2006

CUADRO 6.21

NIVEL MUNICIPIO INSTITUCIÓN POSGRADO	ALUMNOS INSCRITOS a/	ALUMNOS EGRESADOS b/	ALUMNOS TITULADOS b/
TOTAL	**5 784**	**1 713** c/	**656**
ESPECIALIZACIÓN	954	524	145
BOCA DEL RÍO	20	10	0
UNIVERSIDAD VERACRUZANA	10	10	0
AUDITORIA FINANCIERA	10	10	0
UNIVERSIDAD VILLA RICA	10	ND	0
DOCENCIA	10	ND	0
COATZACOALCOS	20	13	13
UNIVERSIDAD VERACRUZANA	20	13	13
ADMINISTRACIÓN FISCAL	20	13	13
CÓRDOBA	31	30	0
UNIVERSIDAD PACCIOLI DE CÓRDOBA d/	31	30	0
EDUCACIÓN	18	18	0
ADMINISTRACIÓN	8	7	0
IMPUESTOS	5	5	0
MEDELLÍN	37	10	1
CENTRO DE ESTUDIOS TECNOLÓGICOS Y UNIVERSITARIOS HISPANO MEXICANO e/	37	10	1
TECNOLOGÍAS DE LA INFORMACIÓN	24	0	0
ALTA DIRECCIÓN	13	10	1
MINATITLÁN	58	58	0
INSTITUTO TECNOLÓGICO DE MINATITLÁN	58	58	0
INGENIERÍA AMBIENTAL	22	22	0
EDUCACIÓN AMBIENTAL	20	20	0
SISTEMAS DE INFORMACIÓN	16	16	0

(Continúa)

ALUMNOS INSCRITOS, EGRESADOS Y TITULADOS EN EDUCACIÓN SUPERIOR DEL NIVEL POSGRADO DE LA MODALIDAD ESCOLARIZADA POR NIVEL, MUNICIPIO, INSTITUCIÓN Y POSGRADO 2006

CUADRO 6.21

NIVEL MUNICIPIO INSTITUCIÓN POSGRADO	ALUMNOS INSCRITOS a/	ALUMNOS EGRESADOS b/	ALUMNOS TITULADOS b/
NOGALES	19	19	0
UNIVERSIDAD VERACRUZANA	19	19	0
ADMINISTRACIÓN FISCAL	19	19	0
ORIZABA	16	15	0
UNIVERSIDAD DEL VALLE DE ORIZABA	16	15	0
GESTIÓN EDUCATIVA	12	11	0
IMPUESTOS	4	4	0
POZA RICA DE HIDALGO	64	56	22
UNIVERSIDAD VERACRUZANA	64	56	22
CONTROL DE CALIDAD	26	22	22
CONSTRUCCIÓN	20	17	0
ADMINISTRACIÓN FISCAL	10	10	0
REHABILITACIÓN BUCAL	8	7	0
VERACRUZ	304	55	9
CENTRO MEXICANO EN ESTOMATOLOGÍA	58	27	0
ORTODONCIA Y ORTOPEDIA MAXILOFACIAL	30	12	0
ENDODONCIA	20	10	0
CIRUGÍA BUCAL	8	5	0
UNIVERSIDAD MEXICANA, PLANTEL VERACRUZ	186	ND	0
EDUCACIÓN	159	ND	0
HABILIDADES DIRECTIVAS	27	ND	0
UNIVERSIDAD VERACRUZANA	60	28	9
ADMINISTRACIÓN FISCAL	46	19	0
SALUD ANIMAL (BOVINOS EN EL TRÓPICO HÚMEDO)	8	6	6
PRODUCCIÓN ANIMAL (BOVINOS EN EL TRÓPICO HÚMEDO)	6	3	3
XALAPA	385	258	100
CENTRO DE ATENCIÓN PSICOLÓGICA A LA FAMILIA	34	18	0
TERAPIA DE FAMILIA Y TERAPIA BREVE FAMILIAR	34	18	0
INSTITUTO VERACRUZANO DE EDUCACIÓN SUPERIOR	77	77	0
ADMINISTRACIÓN DE RECURSOS HUMANOS	52	51	0
DERECHO FISCAL	10	13	0
DIRECCIÓN EMPRESARIAL	10	8	0
DERECHO PENAL	5	5	0

(Continúa)

ALUMNOS INSCRITOS, EGRESADOS Y TITULADOS EN EDUCACIÓN SUPERIOR DEL NIVEL POSGRADO DE LA MODALIDAD ESCOLARIZADA POR NIVEL, MUNICIPIO, INSTITUCIÓN Y POSGRADO 2006

CUADRO 6.21

NIVEL MUNICIPIO INSTITUCIÓN POSGRADO	ALUMNOS INSCRITOS a/	ALUMNOS EGRESADOS b/	ALUMNOS TITULADOS b/
UNIVERSIDAD DE XALAPA	41	15	0
DOCENCIA UNIVERSITARIA	41	15	0
UNIVERSIDAD VERACRUZANA	233	148	100
ADMINISTRACIÓN DEL COMERCIO EXTERIOR	41	33	33
ADMINISTRACIÓN FISCAL	37	15	0
CONTROL DE CALIDAD	34	34	34
DIAGNOSTICO Y GESTIÓN AMBIENTAL	31	29	29
PSICOLOGÍA EN ATENCIÓN INTEGRAL DE LA SALUD	22	6	0
ENSEÑANZA DEL INGLES	18	0	0
MÉTODOS ESTADÍSTICOS	14	12	0
ODONTOLOGÍA INFANTIL	14	0	0
AUDITORIA FINANCIERA	9	10	0
INGENIERÍA DE SOFTWARE	9	5	0
GANADERÍA DE PASTIZAL (RUMIANTES)	4	4	4
MAESTRÍA	4 594	1 162	491
ACAYUCAN	0	13	13
COLEGIO DE ALTOS ESTUDIOS DE ACAYUCAN, VERACRUZ	0	13	13
CIENCIAS DE LA EDUCACIÓN	0	13	13
AMATLÁN DE LOS REYES	15	15	1
UNIVERSIDAD VERACRUZANA	15	15	1
MANEJO Y EXPLOTACIÓN DE LOS AGROSISTEMAS DE LA CAÑA DE AZÚCAR	15	15	1
BOCA DEL RÍO	287	116	38
CENTRO DE ESTUDIOS GESTALT PARA EL DISEÑO, A.C.	17	ND	12
DISEÑO TOPOGRÁFICO	17	ND	12
ESCUELA SUPERIOR DE NEGOCIOS, S.C.	43	18	0
DERECHO FISCAL	24	7	0
ADMINISTRACIÓN DE NEGOCIOS	19	11	0
INSTITUTO TECNOLÓGICO DEL MAR NÚMERO 1	24	16	13
ACUACULTURA	24	16	13
UNIVERSIDAD VERACRUZANA	94	44	3
CONSTRUCCIÓN	35	35	0
INGENIERÍA	21	3	0
CIENCIAS APLICADAS A LA ACTIVIDAD FÍSICA	20	0	0
COMUNICACIÓN	7	0	0

(Continúa)

ALUMNOS INSCRITOS, EGRESADOS Y TITULADOS EN EDUCACIÓN SUPERIOR DEL NIVEL POSGRADO DE LA MODALIDAD ESCOLARIZADA POR NIVEL, MUNICIPIO, INSTITUCIÓN Y POSGRADO 2006

CUADRO 6.21

NIVEL MUNICIPIO INSTITUCIÓN POSGRADO	ALUMNOS INSCRITOS a/	ALUMNOS EGRESADOS b/	ALUMNOS TITULADOS b/
MEDICINA FORENSE	7	6	3
ECOLOGÍA Y PESQUERÍAS	4	0	0
UNIVERSIDAD VILLA RICA	109	38	10
ADMINISTRACIÓN	48	18	7
ADMINISTRACIÓN DE JUSTICIA	27	11	2
CIENCIAS PENALES	25	9	1
PSICOLOGÍA	9	0	0
COATZACOALCOS	366	56	0
INSTITUTO DE ESTUDIOS UNIVERSITARIOS DEL ESTADO DE VERACRUZ, A.C.	366	56	0
CIENCIAS DE LA EDUCACIÓN	162	31	0
INGENIERÍA ADMINISTRATIVA	83	16	0
ADMINISTRACIÓN	73	0	0
IMPUESTOS	48	9	0
CÓRDOBA	310	69	10
INSTITUTO TECNOLÓGICO Y DE ESTUDIOS SUPERIORES DE MONTERREY CAMPUS CENTRAL VERACRUZ	147	3	3
ADMINISTRACIÓN	65	3	3
CIENCIAS CON ESPECIALIDAD EN SISTEMAS DE CALIDAD	24	0	0
ADMINISTRACIÓN DE TECNOLOGÍAS DE LA INFORMACIÓN	21	0	0
EDUCACIÓN	8	0	0
ADMINISTRACIÓN DE INSTITUCIONES EDUCATIVAS	7	ND	0
COMERCIO ELECTRÓNICO	7	ND	0
GESTIÓN PÚBLICA APLICADA	5	0	0
TECNOLOGÍA EDUCATIVA	5	0	0
ESTUDIOS HUMANÍSTICOS	4	ND	0
MERCADOTECNIA	1	ND	0
INSTITUTO UNIVERSITARIO PUEBLA, S.C.	20	0	0
PSICOLOGÍA JURÍDICA Y CRIMINOLOGÍA	15	0	0
DIRECCIÓN DE EMPRESAS	5	0	0
UNIVERSIDAD PACCIOLI DE CÓRDOBA d/	143	66	7
ALTA DIRECCIÓN	70	40	1
EDUCACIÓN	46	18	6
IMPUESTOS	27	8	0

(Continúa)

ALUMNOS INSCRITOS, EGRESADOS Y TITULADOS EN EDUCACIÓN SUPERIOR DEL NIVEL POSGRADO DE LA MODALIDAD ESCOLARIZADA POR NIVEL, MUNICIPIO, INSTITUCIÓN Y POSGRADO 2006

CUADRO 6.21

NIVEL MUNICIPIO INSTITUCIÓN POSGRADO	ALUMNOS INSCRITOS a/	ALUMNOS EGRESADOS b/	ALUMNOS TITULADOS b/
MANLIO FABIO ALTAMIRANO	12	9	5
COLEGIO DE POSTGRADUADOS CAMPUS-VERACRUZ	12	9	5
AGROECOSISTEMAS TROPICALES	12	9	5
MARTÍNEZ DE LA TORRE	62	21	21
CENTRO DE ESTUDIOS SUPERIORES DE MARTÍNEZ DE LA TORRE, S.C.	62	21	21
CIENCIAS DE LA EDUCACIÓN	30	21	21
ADMINISTRACIÓN	17	0	0
DERECHO FISCAL	15	0	0
MEDELLÍN	44	15	0
CENTRO DE ESTUDIOS TECNOLÓGICOS Y UNIVERSITARIOS HISPANOMEXICANO e/	44	15	0
DOCENCIA	44	15	0
MINATITLÁN	112	50	2
INSTITUTO TECNOLÓGICO DE MINATITLÁN	112	50	2
INGENIERÍA ENERGÉTICA	63	30	1
INGENIERÍA ELECTRÓNICA	36	7	1
CIENCIAS EN INGENIERÍA AMBIENTAL	13	13	0
ORIZABA	307	33	56
INSTITUTO TECNOLÓGICO DE ORIZABA	182	ND	54
CIENCIAS EN INGENIERÍA QUÍMICA	45	ND	14
INGENIERÍA INDUSTRIAL	41	ND	26
INGENIERÍA ADMINISTRATIVA	36	ND	6
CIENCIAS DE LA COMPUTACIÓN	24	ND	4
CIENCIAS EN INGENIERÍA ELECTRÓNICA	22	ND	4
CIENCIAS EN INGENIERÍA ADMINISTRATIVA	14	ND	0
UNIVERSIDAD DEL VALLE DE ORIZABA	125	33	2
IMPUESTOS	39	20	0
ADMINISTRACIÓN EDUCATIVA	38	10	1
ADMINISTRACIÓN CON FORMACIÓN EN ORGANIZACIONES	36	1	1
COMUNICACIÓN POLÍTICA Y ORGANIZACIONAL	12	2	0

(Continúa)

ALUMNOS INSCRITOS, EGRESADOS Y TITULADOS EN EDUCACIÓN SUPERIOR DEL NIVEL POSGRADO DE LA MODALIDAD ESCOLARIZADA POR NIVEL, MUNICIPIO, INSTITUCIÓN Y POSGRADO 2006

CUADRO 6.21

NIVEL MUNICIPIO INSTITUCIÓN POSGRADO	ALUMNOS INSCRITOS a/	ALUMNOS EGRESADOS b/	ALUMNOS TITULADOS b/
POZA RICA DE HIDALGO	127	23	0
INSTITUTO DE ESTUDIOS UNIVERSITARIOS DEL ESTADO DE VERACRUZ, A.C.	37	0	0
INGENIERÍA ADMINISTRATIVA	37	0	0
INSTITUTO TECNOLÓGICO SUPERIOR DE POZA RICA	58	0	0
CIENCIAS EN INGENIERÍA INDUSTRIAL	25	0	0
CIENCIAS EN INGENIERÍA MECÁTRONICA	25	0	0
GESTIÓN DE LAS TECNOLOGÍAS DE INFORMACIÓN	8	0	0
UNIVERSIDAD VERACRUZANA	32	23	0
CONSTRUCCIÓN	23	23	0
PROSTODONCIA	9	0	0
TEMAPACHE	12	0	0
CENTRO DE ESTUDIOS UNIVERSITARIOS DEL NORTE DE VERACRUZ, A.C.	12	0	0
ADMINISTRACIÓN GENERAL	12	0	0
VERACRUZ	1 621	368	217
CENTRO DE ESTUDIOS CRISTÓBAL COLÓN, A.C.	726	221	154
REDES Y TELECOMUNICACIONES	102	36	34
DERECHO CONSTITUCIONAL Y AMPARO	81	32	32
EDUCACIÓN	75	12	8
ADMINISTRACIÓN	71	23	13
TECNOLOGÍA DE LA INFORMACIÓN	60	18	3
RECURSOS HUMANOS	57	17	12
FINANZAS	53	23	11
NECESIDADES EDUCATIVAS ESPECIALES	51	12	8
DERECHO PRIVADO	42	15	15
DERECHO PENAL	29	0	0
DISEÑO ARQUITECTÓNICO Y BIOCLIMATISMO	29	10	5
MERCADOTECNIA Y PUBLICIDAD	23	0	0
DERECHO FISCAL	19	0	0
IMPUESTOS	17	10	5
NEGOCIOS INTERNACIONALES	17	13	8
CENTRO DE ESTUDIOS SUPERIORES DE VERACRUZ	35	0	0
EDUCACIÓN	35	0	0
CENTRO DE ESTUDIOS SUPERIORES MÉXICO	10	9	0
DERECHO PENAL	10	9	0

(Continúa)

ALUMNOS INSCRITOS, EGRESADOS Y TITULADOS EN EDUCACIÓN SUPERIOR DEL NIVEL POSGRADO DE LA MODALIDAD ESCOLARIZADA POR NIVEL, MUNICIPIO, INSTITUCIÓN Y POSGRADO 2006

CUADRO 6.21

NIVEL MUNICIPIO INSTITUCIÓN POSGRADO	ALUMNOS INSCRITOS a/	ALUMNOS EGRESADOS b/	ALUMNOS TITULADOS b/
CENTRO DE ESTUDIOS TECNOLÓGICOS Y UNIVERSITARIOS HISPANOMEXICANO e/	34	22	19
ADMINISTRACIÓN	34	19	15
CIENCIAS POLÍTICAS Y GESTIÓN PÚBLICA	0	3	4
CENTRO DE ESTUDIOS UNIVERSITARIOS JEAN PIAGET	87	25	3
EDUCACIÓN	50	25	3
NECESIDADES EDUCATIVAS ESPECIALES	26	0	0
SISTEMAS COMPUTACIONALES	11	0	0
ESCUELA NÁUTICA MERCANTE CAPITÁN DE ALTURA FERNANDO SILICEO	14	13	13
CIENCIAS DE ADMINISTRACIÓN DE EMPRESAS NAVIERAS Y PORTUARIAS	14	13	13
INSTITUTO DE ESTUDIOS UNIVERSITARIOS DEL ESTADO DE VERACRUZ A.C.	166	33	0
INGENIERÍA ADMINISTRATIVA	76	22	0
CIENCIAS DE LA EDUCACIÓN	71	0	0
IMPUESTOS	13	11	0
ADMINISTRACIÓN	6	0	0
INSTITUTO TECNOLÓGICO DE VERACRUZ	68	5	23
BIOQUÍMICA	35	2	16
INGENIERÍA MECÁNICA	20	0	5
CIENCIAS DE LA COMPUTACIÓN	13	3	2
OMNIUM CULTURAL Y EDUCACIONAL, S.C.	6	0	0
DERECHO FISCAL Y FEDERALISMO	6	0	0
UNIVERSIDAD DE LAS NACIONES	187	0	0
CIENCIAS JURÍDICAS Y SOCIALES	107	0	0
CIENCIAS DE LA ADMINISTRACIÓN	40	0	0
CIENCIAS DE LA EDUCACIÓN Y LA COMUNICACIÓN	40	0	0
UNIVERSIDAD MEXICANA, PLANTEL VERACRUZ	250	40	5
EDUCACIÓN	159	21	5
ADMINISTRACIÓN	76	19	0
AUDITORIA FINANCIERA	15	0	0
UNIVERSIDAD VERACRUZANA	38	0	0
ADMINISTRACIÓN EN SISTEMAS DE SALUD	20	0	0
INVESTIGACIÓN CLÍNICA	12	0	0
CIENCIA ANIMAL	6	0	0

(Continúa)

ALUMNOS INSCRITOS, EGRESADOS Y TITULADOS EN EDUCACIÓN SUPERIOR DEL NIVEL POSGRADO DE LA MODALIDAD ESCOLARIZADA POR NIVEL, MUNICIPIO, INSTITUCIÓN Y POSGRADO 2006

CUADRO 6.21

NIVEL MUNICIPIO INSTITUCIÓN POSGRADO	ALUMNOS INSCRITOS a/	ALUMNOS EGRESADOS b/	ALUMNOS TITULADOS b/
XALAPA	1 319	374	128
CENTRO DE ENSEÑANZA LABORATORIO NACIONAL DE INFORMÁTICA AVANZADA, A.C.	26	9	6
CIENCIAS DE LA COMPUTACIÓN	26	9	6
CENTRO DE ESTUDIOS E INVESTIGACIÓN GUESTÁLTICOS	92	36	46
PSICOTERAPIA INFANTIL GUESTALT	51	20	25
PSICOTERAPIA GUESTALT	41	16	21
CENTRO DE ESTUDIOS SUPERIORES EN EDUCACIÓN	30	17	0
NECESIDADES EDUCATIVAS ESPECIALES	30	17	0
EL COLEGIO DE VERACRUZ	23	14	3
RELACIONES INTERNACIONALES	13	6	0
DESARROLLO REGIONAL	10	8	3
INSTITUTO DE ADMINISTRACIÓN PÚBLICA DE VERACRUZ	111	29	3
ADMINISTRACIÓN PÚBLICA	111	29	3
INSTITUTO DE ECOLOGÍA, A.C.	40	12	12
CIENCIAS	40	0	0
CIENCIAS (ECOLOGÍA Y MANEJO DE RECURSOS NATURALES)	0	3	3
CIENCIAS (MANEJO DE FAUNA SILVESTRE)	0	8	8
CIENCIAS (SISTEMÁTICA)	0	1	1
INSTITUTO DE ESTUDIOS UNIVERSITARIOS DEL ESTADO DE VERACRUZ, A.C.	65	14	0
CIENCIAS DE LA EDUCACIÓN	44	14	0
IMPUESTOS	21	0	0
INSTITUTO TECNOLÓGICO DE LA CONSTRUCCIÓN	16	16	0
ADMINISTRACIÓN DE LA CONSTRUCCIÓN	16	16	0
INSTITUTO UNIVERSITARIO PUEBLA, S.C.	54	19	0
PSICOLOGÍA JURÍDICA Y CRIMINOLOGÍA	25	13	0
DIRECCIÓN DE EMPRESAS	17	0	0
TECNOLOGÍA EDUCATIVA	11	6	0
ADMINISTRACIÓN Y GESTIÓN DE INSTITUCIONES EDUCATIVAS	1	0	0
INSTITUTO VERACRUZANO DE EDUCACIÓN SUPERIOR	12	0	0
PEDAGOGÍA	9	0	0
ADMINISTRACIÓN EDUCATIVA	3	0	0

(Continúa)

ALUMNOS INSCRITOS, EGRESADOS Y TITULADOS EN EDUCACIÓN SUPERIOR DEL NIVEL POSGRADO DE LA MODALIDAD ESCOLARIZADA POR NIVEL, MUNICIPIO, INSTITUCIÓN Y POSGRADO 2006

CUADRO 6.21

NIVEL MUNICIPIO INSTITUCIÓN POSGRADO	ALUMNOS INSCRITOS a/	ALUMNOS EGRESADOS b/	ALUMNOS TITULADOS b/
UNIVERSIDAD ANAHUAC DE XALAPA	130	27	34
ECONOMÍA Y NEGOCIOS	43	0	4
POLÍTICA, GESTIÓN Y DERECHO AMBIENTAL	36	15	10
ADMINISTRACIÓN PÚBLICA	19	0	0
COMUNICACIÓN CORPORATIVA Y MERCADOTECNIA	18	0	15
COMERCIO INTERNACIONAL Y DERECHO DE LA INTEGRACIÓN	14	0	2
FINANZAS	0	12	3
UNIVERSIDAD CENTRAL DE VERACRUZ	51	18	0
EDUCACIÓN	51	18	0
UNIVERSIDAD DE XALAPA	273	106	12
DERECHO CONSTITUCIONAL Y JUICIO DE AMPARO	54	21	1
DERECHO ELECTORAL	46	0	0
DERECHO FISCAL	44	28	6
DOCENCIA UNIVERSITARIA	41	12	4
DERECHO PENAL	37	16	0
COMUNICACIÓN	31	20	0
FINANZAS	20	9	1
UNIVERSIDAD VERACRUZANA	396	57	12
DERECHO	72	0	0
SALUD PÚBLICA	31	0	5
CONTABILIDAD Y GESTIÓN GUBERNAMENTAL	27	20	0
LITERATURA MEXICANA	25	0	3
INVESTIGACIÓN EN PSICOLOGÍA APLICADA A LA EDUCACIÓN	25	0	0
ENSEÑANZA DEL INGLES COMO LENGUA EXTRANJERA	24	0	0
CONSTRUCCIÓN	23	22	0
EDUCACIÓN	22	0	0
CIENCIAS ALIMENTARÍAS	20	9	0
NEUROETOLOGÍA	20	0	0
CIENCIAS ADMINISTRATIVAS	19	0	0
DESARROLLO HUMANO	17	0	0
INVESTIGACIÓN CLÍNICA	16	0	0
MUSICA	12	1	1
ESTADÍSTICA APLICADA	10	5	0
FILOSOFÍA	10	0	0
PSICOLOGÍA DE LA SALUD	9	0	0
INTELIGENCIA ARTIFICIAL	8	0	0
PREVENCIÓN DEL CONSUMO DE DROGAS	6	0	0
CIENCIAS AMBIENTALES	0	0	3

(Continúa)

ALUMNOS INSCRITOS, EGRESADOS Y TITULADOS EN EDUCACIÓN SUPERIOR DEL NIVEL POSGRADO DE LA MODALIDAD ESCOLARIZADA POR NIVEL, MUNICIPIO, INSTITUCIÓN Y POSGRADO 2006

CUADRO 6.21

NIVEL MUNICIPIO INSTITUCIÓN POSGRADO	ALUMNOS INSCRITOS a/	ALUMNOS EGRESADOS b/	ALUMNOS TITULADOS b/
DOCTORADO	236	27	20
BOCA DEL RÍO	3	0	0
UNIVERSIDAD VERACRUZANA	3	0	0
ECOLOGÍA Y PESQUERÍAS	3	0	0
CÓRDOBA	2	0	0
INSTITUTO TECNOLÓGICO Y DE ESTUDIOS SUPERIORES DE MONTERREY CAMPUS CENTRAL VERACRUZ	2	0	0
INNOVACIÓN Y TECNOLOGÍA EDUCATIVA	2	0	0
MANLIO FABIO ALTAMIRANO	20	2	2
COLEGIO DE POSTGRADUADOS CAMPUS-VERACRUZ	20	2	2
AGROECOSISTEMAS TROPICALES	20	2	2
ORIZABA	5	0	0
INSTITUTO TECNOLÓGICO DE ORIZABA	5	0	0
INGENIERÍA INDUSTRIAL	5	0	0
VERACRUZ	57	0	8
INSTITUTO TECNOLÓGICO DE VERACRUZ	22	0	8
BIOQUÍMICA	22	0	8
UNIVERSIDAD DE LAS NACIONES	35	0	0
CIENCIAS JURIDICAS ADMINISTRATIVAS Y DE EDUCACIÓN	35	0	0
XALAPA	149	25	10
EL COLEGIO DE VERACRUZ	3	3	2
CIENCIA POLÍTICA Y ADMINISTRACIÓN PÚBLICA	3	3	2
INSTITUTO DE ADMINISTRACIÓN PÚBLICA DE VERACRUZ	27	0	0
ADMINISTRACIÓN PÚBLICA	27	0	0

(Continúa)

ALUMNOS INSCRITOS, EGRESADOS Y TITULADOS EN EDUCACIÓN SUPERIOR DEL NIVEL POSGRADO DE LA MODALIDAD ESCOLARIZADA POR NIVEL, MUNICIPIO, INSTITUCIÓN Y POSGRADO 2006

CUADRO 6.21

NIVEL MUNICIPIO INSTITUCIÓN POSGRADO	ALUMNOS INSCRITOS a/	ALUMNOS EGRESADOS b/	ALUMNOS TITULADOS b/
INSTITUTO DE ECOLOGÍA, A.C.	79	8	8
CIENCIAS	79	0	0
CIENCIAS (ECOLOGÍA Y MANEJO)	0	4	4
CIENCIAS (SISTEMÁTICA)	0	4	4
INSTITUTO VERACRUZANO DE EDUCACIÓN SUPERIOR	7	0	0
EDUCACIÓN	7	0	0
UNIVERSIDAD DE XALAPA	19	0	0
DERECHO	6	0	0
EDUCACIÓN	6	0	0
CIENCIAS ECONÓMICAS Y EMPRESARIALES	4	0	0
CIENCIAS AMBIENTALES	3	0	0
UNIVERSIDAD VERACRUZANA	14	14	0
FINANZAS PÚBLICAS	7	7	0
RECURSOS GENÉTICOS FORESTALES	7	7	0

NOTA: Puede darse en algunas instituciones un mayor número de titulados respecto a los egresados, debido a que incluye alumnos de periodos anteriores. Algunas escuelas aparecen o desaparecen, así como, sus posgrados de acuerdo a la actualización y a la modalidad de sus planes de estudio, situaciones administrativas, así como a su demanda.

a/ Comprende primer ingreso y reingresos a inicio de cursos. La información se refiere al ciclo escolar 2006/07 a inicio de cursos.

b/ La información se refiere al ciclo escolar 2005/06 a fin de cursos.

c/ El total excluye la información consignada con ND. Por lo que podría no coincidir con la información difundida posteriormente por la fuente.

d/ En la edición anterior se presentó como Instituto de Estudios Superiores Paccioli.

e/ Para esta edición la oferta académica de esta institución se presenta en sus dos sedes en los municipios de Medellín y Veracruz.

FUENTE: Secretaría de Educación del Gobierno del Estado. Unidad de Planeación, Evaluación y Control Educativo; Subdirección de Estadística, Departamento de Análisis y Desarrollo.
Universidad Veracruzana. Dirección de Planeación Institucional.

ALUMNOS INSCRITOS, EGRESADOS Y TITULADOS EN EDUCACIÓN SUPERIOR DEL NIVEL LICENCIATURA DE EDUCACIÓN NORMAL DE LA MODALIDAD NO ESCOLARIZADA POR MUNICIPIO, ESCUELA Y CARRERA
2006

CUADRO 6.22

MUNICIPIO ESCUELA CARRERA	ALUMNOS INSCRITOS a/	ALUMNOS EGRESADOS b/	ALUMNOS TITULADOS b/
ESTADO	**4 753**	**897**	**899**
ACAYUCAN	71	43	68
UNIVERSIDAD PEDAGÓGICA NACIONAL	71	43	68
EDUCACIÓN PREESCOLAR Y PRIMARIA EN EL MEDIO INDÍGENA	71	43	68
BOCA DEL RÍO	61	14	62
ESCUELA NORMAL SUPERIOR FEDERAL EN VERACRUZ	61	14	62
EDUCACIÓN SECUNDARIA c/	61	14	62
CAMERINO Z. MENDOZA	235	63	43
UNIVERSIDAD PEDAGÓGICA VERACRUZANA	235	63	43
EDUCACIÓN PREESCOLAR Y PRIMARIA EN EL MEDIO RURAL E INDÍGENA	105	5	4
EDUCACIÓN PLAN 1994	100	28	39
EDUCACIÓN PLAN 1994 d/	30	30	0
COATZACOALCOS	315	21	6
UNIVERSIDAD PEDAGÓGICA NACIONAL	315	21	6
EDUCACIÓN PREESCOLAR Y PRIMARIA	188	0	0
EDUCACIÓN PLAN 94	127	21	6
CÓRDOBA	163	24	38
UNIVERSIDAD PEDAGÓGICA VERACRUZANA	163	24	38
EDUCACIÓN PREESCOLAR Y PRIMARIA PARA EL MEDIO RURAL E INDÍGENA	155	24	38
EDUCACIÓN FÍSICA PLAN 96	8	0	0
COSAMALOAPAN DE CARPIO	110	0	5
UNIVERSIDAD PEDAGÓGICA VERACRUZANA	110	0	5
EDUCACIÓN PREESCOLAR Y PRIMARIA PARA EL MEDIO RURAL E INDÍGENA	110	0	5
CHICONTEPEC	104	37	26
UNIVERSIDAD PEDAGÓGICA NACIONAL	104	37	26
EDUCACIÓN PLAN 94	66	20	8
EDUCACIÓN PREESCOLAR Y PRIMARIA EN EL MEDIO INDÍGENA	38	17	18

(Continúa)

ALUMNOS INSCRITOS, EGRESADOS Y TITULADOS EN EDUCACIÓN SUPERIOR DEL NIVEL LICENCIATURA DE EDUCACIÓN NORMAL DE LA MODALIDAD NO ESCOLARIZADA POR MUNICIPIO, ESCUELA Y CARRERA
2006

CUADRO 6.22

MUNICIPIO ESCUELA CARRERA	ALUMNOS INSCRITOS a/	ALUMNOS EGRESADOS b/	ALUMNOS TITULADOS b/
HUAYACOCOTLA	170	18	28
UNIVERSIDAD PEDAGÓGICA NACIONAL	170	18	28
EDUCACIÓN PLAN 94	100	18	16
EDUCACIÓN PREESCOLAR Y PRIMARIA EN EL MEDIO INDÍGENA	70	0	12
LAS CHOAPAS	51	0	0
UNIVERSIDAD PEDAGÓGICA NACIONAL	51	0	0
EDUCACIÓN PREESCOLAR Y PRIMARIA EN EL MEDIO INDÍGENA e/	51	0	0
MARTÍNEZ DE LA TORRE	110	35	16
UNIVERSIDAD PEDAGÓGICA NACIONAL	42	18	3
EDUCACIÓN PLAN 94	42	18	3
UNIVERSIDAD PEDAGÓGICA VERACRUZANA	68	17	13
EDUCACIÓN PREESCOLAR Y PRIMARIA PARA EL MEDIO RURAL	68	17	13
MINATITLÁN	284	30	60
UNIVERSIDAD PEDAGÓGICA VERACRUZANA	284	30	60
EDUCACIÓN PREESCOLAR Y PRIMARIA PARA EL MEDIO RURAL E INDÍGENA	211	30	60
EDUCACIÓN PLAN 94	73	0	0
NARANJOS AMATLÁN	103	0	27
UNIVERSIDAD PEDAGÓGICA VERACRUZANA	103	0	27
EDUCACIÓN PREESCOLAR Y PRIMARIA PARA EL MEDIO RURAL E INDÍGENA	103	0	27
ORIZABA	580	28	70
UNIVERSIDAD PEDAGÓGICA NACIONAL	384	11	19
EDUCACIÓN PREESCOLAR Y PRIMARIA EN EL MEDIO INDÍGENA	170	0	0
EDUCACIÓN PLAN 94	157	11	19
EDUCACIÓN PREESCOLAR Y PRIMARIA	57	0	0
UNIVERSIDAD PEDAGÓGICA VERACRUZANA	196	17	51
EDUCACIÓN PREESCOLAR Y PRIMARIA PARA EL MEDIO RURAL E INDÍGENA	196	17	51

(Continúa)

ALUMNOS INSCRITOS, EGRESADOS Y TITULADOS EN EDUCACIÓN SUPERIOR DEL NIVEL LICENCIATURA DE EDUCACIÓN NORMAL DE LA MODALIDAD NO ESCOLARIZADA POR MUNICIPIO, ESCUELA Y CARRERA 2006

CUADRO 6.22

MUNICIPIO ESCUELA CARRERA	ALUMNOS INSCRITOS a/	ALUMNOS EGRESADOS b/	ALUMNOS TITULADOS b/
PAPANTLA	145	62	56
UNIVERSIDAD PEDAGÓGICA NACIONAL	125	62	56
EDUCACIÓN PREESCOLAR Y PRIMARIA EN EL MEDIO INDÍGENA	125	62	56
UNIVERSIDAD PEDAGÓGICA VERACRUZANA	20	0	0
EDUCACIÓN PREESCOLAR Y PRIMARIA PARA EL MEDIO RURAL E INDÍGENA	20	0	0
POZA RICA DE HIDALGO	483	221	87
UNIVERSIDAD PEDAGÓGICA NACIONAL	483	221	87
EDUCACIÓN PLAN 94	483	221	87
SAN ANDRÉS TUXTLA	80	12	1
UNIVERSIDAD PEDAGÓGICA VERACRUZANA	80	12	1
EDUCACIÓN PREESCOLAR Y PRIMARIA PARA EL MEDIO RURAL E INDÍGENA	63	12	0
EDUCACIÓN PLAN 94 d/	17	0	1
TANTOYUCA	156	23	34
UNIVERSIDAD PEDAGÓGICA NACIONAL	55	7	4
EDUCACIÓN PLAN 94	55	7	4
UNIVERSIDAD PEDAGÓGICA VERACRUZANA	101	16	30
EDUCACIÓN PREESCOLAR Y PRIMARIA PARA EL MEDIO RURAL E INDÍGENA	101	16	30
TÚXPAM	84	42	18
UNIVERSIDAD PEDAGÓGICA VERACRUZANA	84	42	18
EDUCACIÓN PREESCOLAR Y PRIMARIA PARA EL MEDIO RURAL E INDÍGENA	64	22	16
EDUCACIÓN	20	20	2

(Continúa)

ALUMNOS INSCRITOS, EGRESADOS Y TITULADOS EN EDUCACIÓN SUPERIOR DEL NIVEL LICENCIATURA DE EDUCACIÓN NORMAL DE LA MODALIDAD NO ESCOLARIZADA POR MUNICIPIO, ESCUELA Y CARRERA 2006

CUADRO 6.22

MUNICIPIO ESCUELA CARRERA	ALUMNOS INSCRITOS a/	ALUMNOS EGRESADOS b/	ALUMNOS TITULADOS b/
VERACRUZ	392	27	28
UNIVERSIDAD PEDAGÓGICA NACIONAL	267	0	0
EDUCACIÓN PLAN 94	267	0	0
UNIVERSIDAD PEDAGÓGICA VERACRUZANA	125	27	28
EDUCACIÓN PREESCOLAR Y PRIMARIA PARA EL MEDIO RURAL E INDÍGENA	117	19	28
EDUCACIÓN PLAN 94 d/	8	8	0
XALAPA	976	169	198
ESCUELA NORMAL SUPERIOR VERACRUZANA DR. MANUEL SUÁREZ TRUJILLO	419	76	69
EDUCACIÓN SECUNDARIA f/	419	76	69
UNIVERSIDAD PEDAGÓGICA NACIONAL	220	42	40
EDUCACIÓN PLAN 94	220	42	40
UNIVERSIDAD PEDAGÓGICA VERACRUZANA	337	51	89
EDUCACIÓN PREESCOLAR Y PRIMARIA PARA EL MEDIO RURAL E INDÍGENA	286	33	47
EDUCACIÓN FÍSICA PLAN 96	23	6	7
EDUCACIÓN PLAN 94	16	0	35
EDUCACIÓN PLAN 94 d/	12	12	0
ZONGOLICA	80	28	28
UNIVERSIDAD PEDAGÓGICA NACIONAL	80	28	28
EDUCACIÓN PREESCOLAR Y PRIMARIA EN EL MEDIO INDÍGENA	80	28	28

NOTA: La información comprende tanto cursos ordinarios como intensivos. Puede darse en algunas instituciones un mayor número de titulados respecto a los egresados, debido a que incluye alumnos de periodos anteriores. En algunas escuelas aparecen o desaparecen carreras o especializaciones de acuerdo a la actualización y a la modalidad de sus planes de estudio, situaciones administrativas, así como a su demanda.

a/ Comprende primer ingreso y reingresos a inicio de cursos. La información se refiere al ciclo escolar 2006/07 a inicio de cursos.

b/ La información se refiere al ciclo escolar 2005/06 a fin de cursos.

c/ Se refiere a cursos intensivos. Comprende especializaciones en el área de español, historia, inglés, matemáticas y telesecundaria.

d/ Se refiere a la modalidad educativa de dos años y medio.

e/ En la edición anterior se presentó como Educación Preescolar y Primaria para el Medio Rural e Indígena.

f/ Se refiere a cursos intensivos. Comprende especializaciones en el área de español, historia, matemáticas y telesecundaria.

FUENTE: Secretaría de Educación del Gobierno del Estado. Unidad de Planeación, Evaluación y Control Educativo; Subdirección de Estadística, Departamento de Análisis y Desarrollo.

ALUMNOS INSCRITOS, EGRESADOS Y TITULADOS EN EDUCACIÓN SUPERIOR DEL NIVEL LICENCIATURA DE LA MODALIDAD NO ESCOLARIZADA POR MUNICIPIO, INSTITUCIÓN Y CARRERA 2006

CUADRO 6.23

MUNICIPIO INSTITUCIÓN CARRERA	ALUMNOS INSCRITOS a/	ALUMNOS EGRESADOS b/	ALUMNOS TITULADOS b/
TOTAL	**21 689**	**3 268** c/	**1 606** c/
ACAYUCAN	284	17	0
INSTITUTO TECNOLÓGICO SUPERIOR DE ACAYUCAN	128	0	0
INFORMÁTICA	128	0	0
UNIVERSIDAD VERACRUZANA	156	17	0
INGENIERÍA EN SISTEMAS DE PRODUCCIÓN AGROPECUARIA	156	17	0
BOCA DEL RÍO	205	34	1
CENTRO DE ESTUDIOS CRISTÓBAL COLÓN, A.C.	48	0	0
ADMINISTRACIÓN	19	0	0
COMERCIO EXTERIOR Y ADUANAS	18	0	0
CONTADURÍA PÚBLICA	11	0	0
CENTRO LATINOAMERICANO DE ESTUDIOS SUPERIORES, A.C.	43	6	0
COMERCIO EXTERIOR	22	6	0
DERECHO	11	0	0
ADMINISTRACIÓN EN CIENCIAS ADUANERAS	10	0	0
UNIVERSIDAD VERACRUZANA	114	28	1
CIENCIAS DE LA COMUNICACIÓN	114	28	1
CAMERINO Z. MENDOZA	291	62	0
UNIVERSIDAD DEL GOLFO DE MÉXICO	291	62	0
PEDAGOGÍA	125	35	0
DERECHO	83	13	0
ADMINISTRACIÓN DE EMPRESAS	47	9	0
CONTADURÍA	36	5	0
CERRO AZUL	339	50	46
INSTITUTO TECNOLÓGICO DE CERRO AZUL	339	50	46
ADMINISTRACIÓN	339	50	46

(Continúa)

ALUMNOS INSCRITOS, EGRESADOS Y TITULADOS EN EDUCACIÓN SUPERIOR DEL NIVEL LICENCIATURA DE LA MODALIDAD NO ESCOLARIZADA POR MUNICIPIO, INSTITUCIÓN Y CARRERA 2006

CUADRO 6.23

MUNICIPIO INSTITUCIÓN CARRERA	ALUMNOS INSCRITOS a/	ALUMNOS EGRESADOS b/	ALUMNOS TITULADOS b/
COATZACOALCOS	2 736	442	608
CENTRO DE ESTUDIOS SUPERIORES LEONA VICARIO	516	110	0
CIENCIAS DE LA EDUCACIÓN	503	110	0
CONTADURÍA	13	0	0
UNIVERSIDAD DE SOTAVENTO, A.C.	539	55	410
PEDAGOGÍA	282	19	192
ADMINISTRACIÓN DE EMPRESAS	105	0	0
DERECHO	103	24	159
CONTADURÍA PÚBLICA	49	12	59
UNIVERSIDAD DEL GOLFO DE MÉXICO	923	135	77
PEDAGOGÍA	290	53	25
DERECHO	245	38	25
ADMINISTRACIÓN DE EMPRESAS	229	36	18
CONTADURÍA	159	8	9
UNIVERSIDAD VERACRUZANA	758	142	121
CONTADURÍA	399	79	47
DERECHO	359	63	74
CÓRDOBA	843	195	65
INSTITUTO UNIVERSITARIO PUEBLA, S.C.	15	0	0
INGENIERÍA INDUSTRIAL	15	0	0
UNIVERSIDAD DEL GOLFO DE MÉXICO	682	195	65
DERECHO	207	62	17
PEDAGOGÍA	205	76	33
ADMINISTRACIÓN DE EMPRESAS	175	35	5
CONTADURÍA	95	22	10
UNIVERSIDAD PACCIOLI DE CÓRDOBA	146	0	0
PEDAGOGÍA	62	0	0
DERECHO	54	0	0
INFORMÁTICA ADMINISTRATIVA	30	0	0
LA ANTIGUA	134	75	0
CENTRO VERACRUZANO DE EDUCACIÓN SUPERIOR	134	75	0
PEDAGOGÍA	88	47	0
CONTADURÍA	27	3	0
ADMINISTRACIÓN	19	4	0
DERECHO	0	21	0

(Continúa)

ALUMNOS INSCRITOS, EGRESADOS Y TITULADOS EN EDUCACIÓN SUPERIOR DEL NIVEL LICENCIATURA DE LA MODALIDAD NO ESCOLARIZADA POR MUNICIPIO, INSTITUCIÓN Y CARRERA 2006

CUADRO 6.23

MUNICIPIO INSTITUCIÓN CARRERA	ALUMNOS INSCRITOS a/	ALUMNOS EGRESADOS b/	ALUMNOS TITULADOS b/
MARTÍNEZ DE LA TORRE	1 000	97	30
CENTRO DE ESTUDIOS SUPERIORES DE MARTÍNEZ DE LA TORRE, S.C.	379	0	0
PEDAGOGÍA	195	0	0
CIENCIAS DE LA EDUCACIÓN	63	0	0
DERECHO	59	0	0
ADMINISTRACIÓN DE EMPRESAS	31	0	0
SISTEMAS COMPUTACIONALES EN ADMINISTRACIÓN	22	0	0
CONTADURÍA	9	0	0
UNIVERSIDAD DEL GOLFO DE MÉXICO	621	97	30
DERECHO	187	18	11
PEDAGOGÍA	174	43	11
CONTADURÍA	141	22	6
ADMINISTRACIÓN DE EMPRESAS	119	14	2
MINATITLÁN	1 580	232	140
INSTITUTO TECNOLÓGICO DE MINATITLÁN	51	0	0
INGENIERÍA INDUSTRIAL	51	0	0
UNIVERSIDAD DEL GOLFO DE MÉXICO	1 529	232	140
PEDAGOGÍA	509	85	57
DERECHO	411	74	52
ADMINISTRACIÓN DE EMPRESAS	391	44	16
CONTADURÍA	218	29	15
MISANTLA	115	0	0
INSTITUTO TECNOLÓGICO SUPERIOR DE MISANTLA	115	0	0
INGENIERÍA INDUSTRIAL	67	0	0
INGENIERÍA EN INFORMÁTICA	48	0	0
NOGALES	548	125	29
UNIVERSIDAD VERACRUZANA	548	125	29
CONTADURÍA	365	90	19
ADMINISTRACIÓN DE EMPRESAS	183	35	10
ORIZABA	1 107	248	62
UNIVERSIDAD DEL GOLFO DE MÉXICO	615	173	17
PEDAGOGÍA	265	82	7
DERECHO	140	39	9
ADMINISTRACIÓN DE EMPRESAS	129	23	1
CONTADURÍA	81	29	0

(Continúa)

ALUMNOS INSCRITOS, EGRESADOS Y TITULADOS EN EDUCACIÓN SUPERIOR DEL NIVEL LICENCIATURA DE LA MODALIDAD NO ESCOLARIZADA POR MUNICIPIO, INSTITUCIÓN Y CARRERA 2006

CUADRO 6.23

MUNICIPIO INSTITUCIÓN CARRERA	ALUMNOS INSCRITOS a/	ALUMNOS EGRESADOS b/	ALUMNOS TITULADOS b/
UNIVERSIDAD VERACRUZANA	492	75	45
DERECHO	305	66	41
SOCIOLOGÍA	187	9	4
PÁNUCO	154	0	0
CENTRO DE ESTUDIOS SUPERIORES DE MARTÍNEZ DE LA TORRE, S.C.	154	0	0
CIENCIAS DE LA EDUCACIÓN	154	0	0
PEROTE	176	0	0
CENTRO LATINOAMERICANO DE EDUCACIÓN SUPERIOR	74	0	0
PEDAGOGÍA	30	0	0
DERECHO	18	0	0
CONTADURÍA PÚBLICA	14	0	0
ADMINISTRACIÓN DE EMPRESAS	10	0	0
COMERCIO EXTERIOR	2	0	0
INSTITUTO TECNOLÓGICO SUPERIOR DE PEROTE	102	0	0
INGENIERÍA INDUSTRIAL	102	0	0
POZA RICA DE HIDALGO	1 199	182	71
UNIVERSIDAD DEL GOLFO DE MÉXICO	579	111	35
ADMINISTRACIÓN DE EMPRESAS	176	25	13
DERECHO	146	26	13
CONTADURÍA	126	26	5
PEDAGOGÍA	131	34	4
UNIVERSIDAD DE LA HUASTECA VERACRUZANA, A.C.	284	0	0
CIENCIAS DE LA EDUCACIÓN	115	0	0
DERECHO	69	0	0
ADMINISTRACIÓN DE EMPRESAS	54	0	0
CONTADURÍA PÚBLICA	46	0	0
UNIVERSIDAD VERACRUZANA	336	71	36
DERECHO	336	71	36
SAN ANDRÉS TUXTLA	577	125	36
UNIVERSIDAD DEL GOLFO DE MÉXICO	577	125	36
PEDAGOGÍA	242	63	18
DERECHO	119	17	7
CONTADURÍA	114	24	8
ADMINISTRACIÓN DE EMPRESAS	102	21	3

(Continúa)

ALUMNOS INSCRITOS, EGRESADOS Y TITULADOS EN EDUCACIÓN SUPERIOR DEL NIVEL LICENCIATURA DE LA MODALIDAD NO ESCOLARIZADA POR MUNICIPIO, INSTITUCIÓN Y CARRERA 2006

CUADRO 6.23

MUNICIPIO INSTITUCIÓN CARRERA	ALUMNOS INSCRITOS a/	ALUMNOS EGRESADOS b/	ALUMNOS TITULADOS b/
TANTOYUCA	188	0	0
CENTRO VERACRUZANO DE EDUCACIÓN SUPERIOR	188	0	0
PEDAGOGÍA	133	0	0
DERECHO	55	0	0
TIERRA BLANCA	1 222	163	58
UNIVERSIDAD DEL GOLFO DE MÉXICO	1 222	163	58
PEDAGOGÍA	546	71	42
DERECHO	312	35	1
ADMINISTRACIÓN DE EMPRESAS	208	30	6
CONTADURÍA	156	27	9
TLACOTALPAN	379	64	13
INSTITUTO DE ESTUDIOS SUPERIORES DE TLACOTALPAN, A.C.	379	64	13
PEDAGOGÍA	243	43	10
SISTEMAS COMPUTACIONALES ADMINISTRATIVOS	83	16	3
ADMINISTRACIÓN DE EMPRESAS TURÍSTICAS	53	5	0
TÚXPAM	853	165	67
UNIVERSIDAD DEL GOLFO DE MÉXICO	528	115	42
PEDAGOGÍA	218	51	10
DERECHO	157	28	16
ADMINISTRACIÓN DE EMPRESAS	93	23	7
CONTADURÍA	60	13	9
UNIVERSIDAD VERACRUZANA	325	50	25
CONTADURÍA	325	50	25
VERACRUZ	3 132	470	127
CENTRO DE ACTUALIZACIÓN DEL MAGISTERIO	55	0	0
DOCENCIA TECNOLÓGICA	55	ND	0
CENTRO DE ESTUDIOS CRISTÓBAL COLÓN, A.C.	77	0	0
CIENCIAS DE LA EDUCACIÓN	29	0	0
DERECHO	27	0	0
INGENIERÍA INDUSTRIAL	21	0	0

(Continúa)

ALUMNOS INSCRITOS, EGRESADOS Y TITULADOS EN EDUCACIÓN SUPERIOR DEL NIVEL LICENCIATURA DE LA MODALIDAD NO ESCOLARIZADA POR MUNICIPIO, INSTITUCIÓN Y CARRERA 2006

CUADRO 6.23

MUNICIPIO INSTITUCIÓN CARRERA	ALUMNOS INSCRITOS a/	ALUMNOS EGRESADOS b/	ALUMNOS TITULADOS b/
CENTRO DE ESTUDIOS UNIVERSITARIOS IGNACIO MANUEL ALTAMIRANO	909	122	0
ADMINISTRACIÓN DE EMPRESAS	220	22	0
PEDAGOGÍA	219	52	0
EDUCACIÓN	179	0	0
DERECHO	150	22	0
CONTADURÍA PÚBLICA	141	26	0
CENTRO DE ESTUDIOS UNIVERSITARIOS JEAN PIAGET	739	166	37
CIENCIAS DE LA EDUCACIÓN	390	88	10
DERECHO	177	50	16
CONTADURÍA PÚBLICA	143	28	11
COMERCIO INTERNACIONAL Y ADUANAS	29	0	0
CENTRO UNIVERSITARIO LAS AMERICAS DE VERACRUZ	177	0	0
ADMINISTRACIÓN	100	0	0
DERECHO	77	0	0
UNIVERSIDAD MEXICANA, PLANTEL VERACRUZ	418	87	0
DERECHO	151	27	0
ADMINISTRACIÓN	140	15	0
CONTADURÍA PÚBLICA	127	45	0
UNIVERSIDAD VERACRUZANA	757	95	90
DERECHO	353	43	60
CONTADURÍA	212	24	17
ADMINISTRACIÓN DE EMPRESAS	192	28	13
XALAPA	4 627	522	253
CENTRO DE ACTUALIZACIÓN DEL MAGISTERIO	91	0	0
DOCENCIA TECNOLÓGICA	91	0	0
CENTRO DE ESTUDIOS SUPERIORES DE VERACRUZ	222	0	0
PEDAGOGÍA	106	0	0
DERECHO	54	0	0
ADMINISTRACIÓN DE EMPRESAS	44	0	0
INGENIERÍA EN SISTEMAS	18	0	0
CENTRO LATINOAMERICANO DE ESTUDIOS SUPERIORES, A.C.	293	45	0
DERECHO	92	11	0
COMERCIO EXTERIOR	71	20	0
CIENCIAS POLÍTICAS Y ADMINISTRACIÓN PÚBLICA	70	14	0
PEDAGOGÍA	60	0	0

(Continúa)

ALUMNOS INSCRITOS, EGRESADOS Y TITULADOS EN EDUCACIÓN SUPERIOR DEL NIVEL LICENCIATURA DE LA MODALIDAD NO ESCOLARIZADA POR MUNICIPIO, INSTITUCIÓN Y CARRERA 2006

CUADRO 6.23

MUNICIPIO INSTITUCIÓN CARRERA	ALUMNOS INSCRITOS a/	ALUMNOS EGRESADOS b/	ALUMNOS TITULADOS b/
ESCUELA DE ESTUDIOS SUPERIORES CALMECAC, A.C.	879	126	0
DERECHO	259	36	0
SISTEMAS COMPUTACIONALES ADMINISTRATIVOS	212	44	0
PEDAGOGÍA	199	46	0
CONTADURÍA PÚBLICA	106	0	0
ADMINISTRACIÓN DE EMPRESAS	103	0	0
INSTITUTO DE ESTUDIOS SUPERIORES DE XALAPA	232	33	3
PEDAGOGÍA	64	7	0
ADMINISTRACIÓN DE EMPRESAS	53	7	1
DERECHO	50	7	0
CONTADURÍA PÚBLICA	38	8	2
INFORMÁTICA ADMINISTRATIVA	27	4	0
INSTITUTO VERACRUZANO DE EDUCACIÓN SUPERIOR	136	29	2
CONTADURÍA PÚBLICA	46	15	0
ADMINISTRACIÓN DE EMPRESAS	45	11	2
DERECHO	45	3	0
UNIVERSIDAD DE XALAPA	380	84	44
DERECHO	201	42	20
ADMINISTRACIÓN DE EMPRESAS	86	14	8
CONTADURÍA	77	28	16
NEGOCIOS INTERNACIONALES	16	0	0
UNIVERSIDAD HERNÁN CORTÉS d/	342	0	0
DERECHO	121	0	0
CONTADURÍA PÚBLICA	64	0	0
PSICOLOGÍA	56	0	0
ADMINISTRACIÓN DE EMPRESAS	52	0	0
CIENCIAS DE LA EDUCACIÓN	49	0	0
UNIVERSIDAD PACCIOLI DE XALAPA	302	0	0
PEDAGOGÍA	87	0	0
DERECHO	75	0	0
CONTADURÍA PÚBLICA	52	0	0
INFORMÁTICA ADMINISTRATIVA	47	0	0
ADMINISTRACIÓN DE EMPRESAS	41	0	0

(Continúa)

ALUMNOS INSCRITOS, EGRESADOS Y TITULADOS EN EDUCACIÓN SUPERIOR DEL NIVEL LICENCIATURA DE LA MODALIDAD NO ESCOLARIZADA POR MUNICIPIO, INSTITUCIÓN Y CARRERA 2006

CUADRO 6.23

MUNICIPIO INSTITUCIÓN CARRERA	ALUMNOS INSCRITOS a/	ALUMNOS EGRESADOS b/	ALUMNOS TITULADOS b/
UNIVERSIDAD VERACRUZANA	1 750	205	204
PEDAGOGÍA	499	34	88
ADMINISTRACIÓN DE EMPRESAS	405	63	36
DERECHO	376	51	40
CONTADURÍA	375	57	40
EDUCACIÓN ARTÍSTICA e/	95	0	0

NOTA: Puede darse en algunas instituciones un mayor número de titulados respecto a los egresados, debido a que incluye alumnos de periodos anteriores. Cuando una carrera no presenta datos de egresados y titulados, es por que aún no egresa la primera generación o no hubo egresados en el ciclo escolar correspondiente. En algunas instituciones aparecen o desaparecen carreras de acuerdo a la actualización y a la modalidad de sus planes de estudio, situaciones administrativas, así como a su demanda.

a/ Comprende primer ingreso y reingresos a inicio de cursos. La información se refiere al ciclo escolar 2006/07 a inicio de cursos.

b/ La información se refiere al ciclo escolar 2005/06 a fin de cursos.

c/ El total excluye la información consignada con ND. Por lo que podría no coincidir con la información difundida posteriormente por la fuente.

d/ En la edición anterior se presento como Centro de Estudios Superiores Hernán Cortés.

e/ Carrera de Modalidad Virtual.

FUENTE: Secretaría de Educación del Gobierno del Estado. Unidad de Planeación, Evaluación y Control Educativo; Subdirección de Estadística, Departamento de Análisis y Desarrollo.
Universidad Veracruzana. Dirección de Planeación Institucional.

ALUMNOS INSCRITOS, EGRESADOS Y TITULADOS EN EDUCACIÓN SUPERIOR DEL NIVEL POSGRADO DE LA MODALIDAD NO ESCOLARIZADA POR NIVEL, MUNICIPIO, INSTITUCIÓN Y POSGRADO 2006

CUADRO 6.24

NIVEL MUNICIPIO INSTITUCIÓN POSGRADO	ALUMNOS INSCRITOS a/	ALUMNOS EGRESADOS b/	ALUMNOS TITULADOS b/
TOTAL	**1 427**	**570** c/	**75** c/
ESPECIALIZACIÓN	48	68	4
POZA RICA DE HIDALGO	12	0	0
UNIVERSIDAD PEDAGÓGICA NACIONAL	12	0	0
EDUCACIÓN Y DERECHOS HUMANOS, Y EN ENSEÑANZA DE LA LENGUA Y LITERATURA	12	ND	0
ESTRATEGIAS DE ENSEÑANZA APRENDIZAJE DE LA HISTORIA EN LA EDUCACIÓN BÁSICA	0	ND	0
XALAPA	36	68	4
ESCUELA GESTALT DE DISEÑO	20	16	2
DISEÑO EDITORIAL	20	16	2
UNIVERSIDAD PEDAGÓGICA NACIONAL	8	52	2
DERECHOS HUMANOS Y ESPECIALIDAD EN ENSEÑANZA DE LA LENGUA Y LA LITERATURA	8	52	2
UNIVERSIDAD PEDAGÓGICA VERACRUZANA	8	0	0
INVESTIGACIÓN EDUCATIVA	8	0	0
MAESTRÍA	1 316	461	67
COATZACOALCOS	200	108	6
UNIVERSIDAD ISTMOAMERICANA	135	67	0
ADMINISTRACIÓN	66	48	0
CIENCIAS DE LA EDUCACIÓN	41	19	0
DERECHO FISCAL	28	0	0
UNIVERSIDAD PEDAGÓGICA VERACRUZANA	29	29	2
EDUCACIÓN BÁSICA	29	29	2
UNIVERSIDAD VERACRUZANA	36	12	4
GESTIÓN DE CALIDAD	36	12	4
CÓRDOBA	17	4	0
INSTITUTO UNIVERSITARIO PUEBLA, S.C.	17	4	0
TECNOLOGÍA EDUCATIVA	17	4	0

(Continúa)

ALUMNOS INSCRITOS, EGRESADOS Y TITULADOS EN EDUCACIÓN SUPERIOR DEL NIVEL POSGRADO DE LA MODALIDAD NO ESCOLARIZADA POR NIVEL, MUNICIPIO, INSTITUCIÓN Y POSGRADO 2006

CUADRO 6.24

NIVEL MUNICIPIO INSTITUCIÓN POSGRADO	ALUMNOS INSCRITOS a/	ALUMNOS EGRESADOS b/	ALUMNOS TITULADOS b/
NOGALES	16	0	0
UNIVERSIDAD VERACRUZANA	16	0	0
GESTIÓN DE CALIDAD	16	0	0
ORIZABA	30	29	2
UNIVERSIDAD PEDAGÓGICA VERACRUZANA	30	29	2
EDUCACIÓN BÁSICA	30	29	2
POZA RICA DE HIDALGO	98	0	0
INSTITUTO DE ESTUDIOS UNIVERSITARIOS DEL ESTADO DE VERACRUZ, A.C.	70	0	0
CIENCIAS DE LA EDUCACIÓN	51	0	0
ADMINISTRACIÓN	19	0	0
UNIVERSIDAD PEDAGÓGICA VERACRUZANA	28	0	0
FORMACIÓN DE PROFESORES EN EDUCACIÓN BÁSICA	28	0	0
RAFAEL LUCIO	53	0	0
CENTRO REGIONAL DE EDUCACIÓN SUPERIOR PAULO FREIRE, A.C.	53	0	0
TECNOLOGÍA APLICADA A LA EDUCACIÓN	35	0	0
EDUCACIÓN AMBIENTAL Y DESARROLLO REGIONAL	18	0	0
TÚXPAM	30	21	0
UNIVERSIDAD PEDAGÓGICA VERACRUZANA	22	21	0
EDUCACIÓN BÁSICA	22	21	0
UNIVERSIDAD VERACRUZANA	8	0	0
GESTIÓN DE CALIDAD	8	0	0
VERACRUZ	145	87	6
CENTRO DE ESTUDIOS TECNOLÓGICOS Y UNIVERSITARIOS DEL GOLFO A.C.	42	0	0
EDUCACIÓN SUPERIOR, OPCIÓN EN ADMINISTRACIÓN EDUCATIVA	26	0	0
EDUCACIÓN CON ÁREA TERMINAL EN METODOLOGÍA DE LA DOCENCIA	16	0	0

(Continúa)

ALUMNOS INSCRITOS, EGRESADOS Y TITULADOS EN EDUCACIÓN SUPERIOR DEL NIVEL POSGRADO DE LA MODALIDAD NO ESCOLARIZADA POR NIVEL, MUNICIPIO, INSTITUCIÓN Y POSGRADO 2006

CUADRO 6.24

NIVEL MUNICIPIO INSTITUCIÓN POSGRADO	ALUMNOS INSCRITOS a/	ALUMNOS EGRESADOS b/	ALUMNOS TITULADOS b/
UNIVERSIDAD DE LAS NACIONES	0	45	0
CIENCIAS DE LA ADMINISTRACIÓN	0	7	0
CIENCIAS DE LA EDUCACIÓN Y COMUNICACIÓN	0	22	0
CIENCIAS JURÍDICAS Y SOCIALES	0	16	0
UNIVERSIDAD PEDAGÓGICA VERACRUZANA	59	33	6
EDUCACIÓN BÁSICA	33	33	6
DESARROLLO INFANTIL	26	ND	0
UNIVERSIDAD VERACRUZANA	44	9	0
GESTIÓN DE CALIDAD	44	9	0
XALAPA	727	212	53
CENTRO DE ESTUDIOS SUPERIORES DE VERACRUZ	10	0	0
CIENCIAS DE LA EDUCACIÓN	10	0	0
CENTRO MEXICANO DE ESTUDIOS DE POSGRADO d/	104	104	40
DERECHO PROCESAL	66	75	29
ADMINISTRACIÓN DE PERSONAL Y RECURSOS HUMANOS	26	29	11
DERECHO PROCESAL PENAL Y CRIMINOLOGÍA	12	0	0
ESCUELA LIBRE DE CIENCIAS POLÍTICAS Y ADMINISTRACIÓN PÚBLICA DE ORIENTE, A.C.	33	35	3
GOBIERNO Y ADMINISTRACIÓN PÚBLICA	33	35	3
INSTITUTO TECNOLÓGICO SUPERIOR DE XALAPA	22	0	0
INGENIERÍA ADMINISTRATIVA	22	0	0
UNIVERSIDAD ATENAS VERACRUZANA e/	168	ND	0
TECNOLOGÍA EDUCATIVA	142	ND	0
REDES Y TELECOMUNICACIONES	26	ND	0
UNIVERSIDAD HERNÁN CORTÉS f/	83	0	0
GOBIERNO Y ASUNTOS PÚBLICOS	26	0	0
EDUCACIÓN	23	0	0
MERCADOTECNIA	19	0	0
DERECHO LABORAL	8	0	0
RECURSOS HUMANOS	7	0	0

(Continúa)

ALUMNOS INSCRITOS, EGRESADOS Y TITULADOS EN EDUCACIÓN SUPERIOR DEL NIVEL POSGRADO DE LA MODALIDAD NO ESCOLARIZADA POR NIVEL, MUNICIPIO, INSTITUCIÓN Y POSGRADO 2006

CUADRO 6.24

NIVEL MUNICIPIO INSTITUCIÓN POSGRADO	ALUMNOS INSCRITOS a/	ALUMNOS EGRESADOS b/	ALUMNOS TITULADOS b/
UNIVERSIDAD PEDAGÓGICA VERACRUZANA	236	64	10
EDUCACIÓN	65	43	6
DESARROLLO INFANTIL	56	0	0
CULTURA FÍSICA	31	0	0
DOCENCIA PARA TELEBACHILLERATO	31	0	0
FORMACIÓN DE PROFESORES EN EDUCACIÓN BÁSICA	30	0	0
EDUCACIÓN BÁSICA	23	21	4
UNIVERSIDAD VERACRUZANA	71	9	0
EDUCACIÓN VIRTUAL	36	0	0
GESTIÓN DE CALIDAD	35	9	0
DOCTORADO	63	41	4
VERACRUZ	0	13	0
UNIVERSIDAD DE LAS NACIONES	0	13	0
CIENCIAS JURÍDICAS, ADMINISTRATIVAS Y DE LA EDUCACIÓN	0	13	0
XALAPA	63	28	4
ESCUELA LIBRE DE CIENCIAS POLÍTICAS Y ADMINISTRACIÓN PÚBLICA DE ORIENTE, A.C.	15	16	2
GOBIERNO Y ADMINISTRACIÓN PÚBLICA	12	16	0
EDUCACIÓN	3	0	2
UNIVERSIDAD VERACRUZANA	48	12	2
NEUROETOLOGÍA	19	0	0
DERECHO PÚBLICO	17	0	2
HISTORIA Y ESTUDIOS REGIONALES	12	12	0

NOTA: Puede darse en algunas instituciones un mayor número de titulados respecto a los egresados, debido a que incluye alumnos de periodos anteriores. Algunas escuelas aparecen o desaparecen, así como sus posgrados de acuerdo a la actualización y a la modalidad de sus planes de estudio, situaciones administrativas, así como a su demanda.

a/ Comprende primer ingreso y reingresos a inicio de cursos. La información se refiere al ciclo escolar 2006/07 a inicio de cursos.

b/ La información se refiere al ciclo escolar 2005/06 a fin de cursos.

c/ El total excluye la información consignada con ND. Por lo que podría no coincidir con la información difundida posteriormente por la fuente.

d/ Esta institución se presentó en la edición anterior con el nombre de Centro Mexicano de Estudios de Capacitación Empresarial, A.C.

e/ Esta institución se presentó en la edición anterior con el nombre de Centro Cultural Universitario Veracruzano.

f/ Esta institución se presentó en la edición anterior con el nombre de Centro de Estudios Superiores Hernán Cortés.

FUENTE: Secretaría de Educación del Gobierno del Estado. Unidad de Planeación, Evaluación y Control Educativo; Subdirección de Estadística, Departamento de Análisis y Desarrollo.
Universidad Veracruzana. Dirección de Planeación Institucional.

ADULTOS INCORPORADOS Y ALFABETIZADOS, Y ALFABETIZADORES EN EDUCACIÓN PARA ADULTOS POR MUNICIPIO 2006

CUADRO 6.25

MUNICIPIO	ADULTOS INCORPORADOS a/			ADULTOS ALFABETIZADOS b/			ALFABETI-ZADORES
	TOTAL	HOMBRES	MUJERES	TOTAL	HOMBRES	MUJERES	
ESTADO	**15 097**	**3 850**	**11 247**	**10 157**	**2 121**	**8 036**	**5 975**
ACAJETE	70	9	61	20	3	17	15
ACATLÁN	2	2	0	1	0	1	1
ACAYUCAN	117	24	93	101	29	72	46
ACTOPAN	68	16	52	74	35	39	16
ACULA	20	11	9	4	2	2	7
ACULTZINGO	28	5	23	3	2	1	12
AGUA DULCE	69	19	50	56	34	22	57
ALPATLÁHUAC	21	2	19	8	0	8	8
ALTO LUCERO DE GUTIÉRREZ BARRIOS	47	5	42	60	15	45	10
ALTOTONGA	130	24	106	87	13	74	28
ALVARADO	46	12	34	49	13	36	29
AMATITLÁN	19	8	11	5	0	5	8
AMATLÁN DE LOS REYES	163	86	77	24	14	10	39
ÁNGEL R. CABADA	79	23	56	134	25	109	32
APAZAPAN	27	5	22	0	0	0	6
AQUILA	13	11	2	3	1	2	2
ASTACINGA	20	2	18	0	0	0	9
ATLAHUILCO	52	5	47	0	0	0	9
ATOYAC	21	10	11	3	0	3	11
ATZACAN	30	10	20	23	8	15	19
ATZALAN	101	18	83	60	7	53	35
AYAHUALULCO	68	7	61	46	1	45	17
BANDERILLA	25	6	19	19	2	17	18
BENITO JUÁREZ	183	53	130	159	34	125	42
BOCA DEL RÍO	95	40	55	55	8	47	61
CALCAHUALCO	14	2	12	8	2	6	7
CAMARÓN DE TEJEDA	0	0	0	1	0	1	0
CAMERINO Z. MENDOZA	45	10	35	24	7	17	31
CARLOS A. CARRILLO	45	10	35	5	1	4	12
CARRILLO PUERTO	3	0	3	8	0	8	5
CASTILLO DE TEAYO	38	14	24	9	1	8	23
CATEMACO	178	67	111	30	8	22	43
CAZONES	122	33	89	75	9	66	69
CERRO AZUL	37	3	34	18	5	13	7
CITLALTÉPETL	2	0	2	190	42	148	11
COACOATZINTLA	16	3	13	4	0	4	4
COAHUITLÁN	10	2	8	17	2	15	12
COATEPEC	187	62	125	70	26	44	68
COATZACOALCOS	239	74	165	448	136	312	87
COATZINTLA	37	11	26	50	6	44	21
COETZALA	3	2	1	3	1	2	3
COLIPA	47	16	31	28	3	25	15
COMAPA	31	8	23	17	3	14	15
CÓRDOBA	265	72	193	102	28	74	139
COSAMALOAPAN DE CARPIO	244	61	183	93	42	51	70
COSAUTLÁN DE CARVAJAL	18	4	14	1	0	1	6
COSCOMATEPEC	29	2	27	49	16	33	18
COSOLEACAQUE	113	18	95	64	4	60	75
COTAXTLA	32	7	25	42	7	35	8
COXQUIHUI	19	7	12	90	6	84	19
COYUTLA	18	3	15	50	2	48	15
CUICHAPA	16	3	13	5	0	5	6
CUITLÁHUAC	18	3	15	23	4	19	9
CHACALTIANGUIS	125	33	92	35	11	24	27
CHALMA	1	0	1	58	9	49	9
CHICONAMEL	6	2	4	16	0	16	5
CHICONQUIACO	2	0	2	5	1	4	3

(Continúa)

ADULTOS INCORPORADOS Y ALFABETIZADOS, Y ALFABETIZADORES EN EDUCACIÓN PARA ADULTOS POR MUNICIPIO 2006

CUADRO 6.25

MUNICIPIO	ADULTOS INCORPORADOS a/			ADULTOS ALFABETIZADOS b/			ALFABETI-ZADORES
	TOTAL	HOMBRES	MUJERES	TOTAL	HOMBRES	MUJERES	
CHICONTEPEC	329	87	242	406	57	349	120
CHINAMECA	36	17	19	4	1	3	21
CHINAMPA DE GOROSTIZA	55	20	35	49	8	41	21
CHOCAMÁN	59	3	56	8	1	7	8
CHONTLA	21	5	16	249	51	198	25
CHUMATLÁN	2	1	1	90	17	73	7
EL HIGO	17	2	15	48	11	37	14
EMILIANO ZAPATA	42	12	30	13	3	10	16
ESPINAL	25	5	20	76	19	57	27
FILOMENO MATA	41	9	32	40	7	33	28
FORTÍN	132	24	108	19	3	16	34
GUTIÉRREZ ZAMORA	31	7	24	30	5	25	15
HIDALGOTITLÁN	85	25	60	18	3	15	19
HUATUSCO	111	43	68	78	26	52	48
HUAYACOCOTLA	132	33	99	63	10	53	52
HUEYAPAN DE OCAMPO	125	31	94	36	5	31	34
HUILOAPAN	14	0	14	0	0	0	3
IGNACIO DE LA LLAVE	19	12	7	13	2	11	10
ILAMATLÁN	154	30	124	87	2	85	25
ISLA	208	50	158	147	37	110	34
IXCATEPEC	73	26	47	179	45	134	68
IXHUACÁN DE LOS REYES	53	0	53	13	1	12	13
IXHUATLÁN DE MADERO	259	54	205	157	20	137	86
IXHUATLÁN DEL CAFÉ	34	4	30	16	1	15	9
IXHUATLÁN DEL SURESTE	21	6	15	24	10	14	9
IXHUATLANCILLO	21	4	17	0	0	0	7
IXMATLAHUACAN	73	17	56	4	1	3	12
IXTACZOQUITLÁN	47	14	33	40	3	37	31
JALACINGO	119	28	91	16	8	8	16
JALCOMULCO	4	1	3	0	0	0	2
JÁLTIPAN	54	11	43	72	16	56	36
JAMAPA	1	1	0	0	0	0	1
JESÚS CARRANZA	61	6	55	13	1	12	9
JILOTEPEC	18	2	16	7	1	6	4
JOSÉ AZUETA	49	9	40	116	29	87	61
JUAN RODRÍGUEZ CLARA	35	8	27	62	10	52	13
JUCHIQUE DE FERRER	41	17	24	45	11	34	6
LA ANTIGUA	28	10	18	20	5	15	9
LA PERLA	49	1	48	3	0	3	14
LAS CHOAPAS	78	26	52	137	26	111	62
LAS MINAS	23	13	10	3	1	2	9
LAS VIGAS DE RAMÍREZ	80	22	58	17	3	14	17
LERDO DE TEJADA	30	13	17	10	2	8	15
LOS REYES	7	2	5	1	1	0	8
MAGDALENA	11	3	8	2	1	1	7
MALTRATA	23	8	15	3	0	3	10
MANLIO FABIO ALTAMIRANO	51	12	39	8	2	6	16
MARIANO ESCOBEDO	26	7	19	26	1	25	10
MARTÍNEZ DE LA TORRE	185	55	130	77	18	59	59
MECATLÁN	12	1	11	57	7	50	12
MECAYAPAN	33	8	25	57	5	52	19
MEDELLÍN	28	12	16	5	1	4	16
MIAHUATLÁN	11	4	7	1	0	1	2
MINATITLÁN	381	117	264	127	27	100	204
MISANTLA	94	58	36	106	26	80	30
MIXTLA DE ALTAMIRANO	73	2	71	0	0	0	14
MOLOACÁN	0	0	0	13	1	12	0
NANCHITAL DE LÁZARO CÁRDENAS DEL RÍO	36	9	27	122	30	92	57
NAOLINCO	36	12	24	7	0	7	11
NARANJAL	9	4	5	0	0	0	2

(Continúa)

ADULTOS INCORPORADOS Y ALFABETIZADOS, Y ALFABETIZADORES EN EDUCACIÓN PARA ADULTOS POR MUNICIPIO 2006

CUADRO 6.25

MUNICIPIO	ADULTOS INCORPORADOS a/			ADULTOS ALFABETIZADOS b/			ALFABETI-ZADORES
	TOTAL	HOMBRES	MUJERES	TOTAL	HOMBRES	MUJERES	
NARANJOS AMATLÁN	32	3	29	38	14	24	33
NAUTLA	12	0	12	0	0	0	3
NOGALES	70	21	49	10	1	9	34
OLUTA	33	7	26	36	6	30	14
OMEALCA	45	12	33	19	3	16	20
ORIZABA	122	45	77	138	51	87	143
OTATITLÁN	54	9	45	15	2	13	6
OTEAPAN	21	4	17	39	10	29	15
OZULUAMA DE MASCAREÑAS	45	23	22	34	12	22	23
PAJAPAN	86	12	74	3	1	2	20
PÁNUCO	106	30	76	248	56	192	42
PAPANTLA	204	41	163	341	47	294	108
PASO DE OVEJAS	57	11	46	59	12	47	20
PASO DEL MACHO	44	12	32	5	5	0	17
PEROTE	99	32	67	53	4	49	43
PLATÓN SÁNCHEZ	31	11	20	93	17	76	17
PLAYA VICENTE	277	77	200	14	1	13	24
POZA RICA DE HIDALGO	136	33	103	150	24	126	68
PUEBLO VIEJO	12	2	10	16	6	10	7
PUENTE NACIONAL	46	12	34	27	4	23	12
RAFAEL DELGADO	31	9	22	8	1	7	5
RAFAEL LUCIO	11	1	10	12	3	9	4
RÍO BLANCO	32	4	28	7	2	5	20
SAN ANDRÉS TUXTLA	431	89	342	95	21	74	136
SAN JUAN EVANGELISTA	63	10	53	47	2	45	18
SANTIAGO TUXTLA	348	74	274	31	9	22	57
SAYULA DE ALEMÁN	99	13	86	68	14	54	51
SOCONUSCO	35	8	27	21	1	20	16
SOCHIAPA	7	0	7	19	5	14	11
SOLEDAD ATZOMPA	4	2	2	1	0	1	3
SOLEDAD DE DOBLADO	25	7	18	57	10	47	25
SOTEAPAN	83	18	65	70	14	56	72
TAMALÍN	6	3	3	15	7	8	3
TAMIAHUA	39	7	32	32	10	22	27
TAMPICO ALTO	59	14	45	9	1	8	28
TANCOCO	14	2	12	15	4	11	6
TANTIMA	11	4	7	13	1	12	6
TANTOYUCA	202	62	140	324	55	269	103
TATAHUICAPAN DE JUÁREZ	144	35	109	34	0	34	33
TATATILA	75	23	52	27	3	24	11
TECOLUTLA	33	5	28	71	7	64	16
TEHUIPANGO	90	1	89	0	0	0	12
TEMAPACHE	202	38	164	80	18	62	56
TEMPOAL	73	17	56	76	10	66	32
TENAMPA	1	0	1	1	0	1	2
TENOCHTITLÁN	31	12	19	29	6	23	17
TEOCELO	30	5	25	7	4	3	19
TEPATLAXCO	8	2	6	15	1	14	5
TEPETLÁN	20	7	13	55	7	48	6
TEPETZINTLA	44	17	27	65	7	58	19
TEQUILA	64	16	48	14	1	13	17
TEXCATEPEC	133	14	119	59	2	57	14
TEXHUACÁN	34	3	31	2	0	2	13
TEXISTEPEC	25	10	15	35	5	30	17
TEZONAPA	97	28	69	13	2	11	23
TIERRA BLANCA	199	58	141	57	15	42	65
TIHUATLÁN	88	14	74	65	11	54	92
TLACOJALPAN	10	3	7	10	3	7	4
TLACOLULAN	14	2	12	18	0	18	5
TLACOTALPAN	55	7	48	36	10	26	21
TLACOTEPEC DE MEJÍA	3	0	3	1	0	1	1

(Continúa)

ADULTOS INCORPORADOS Y ALFABETIZADOS, Y ALFABETIZADORES EN EDUCACIÓN PARA ADULTOS POR MUNICIPIO 2006

CUADRO 6.25

MUNICIPIO	ADULTOS INCORPORADOS a/			ADULTOS ALFABETIZADOS b/			ALFABETI-ZADORES
	TOTAL	HOMBRES	MUJERES	TOTAL	HOMBRES	MUJERES	
TLACHICHILCO	123	16	107	117	8	109	25
TLALIXCOYAN	58	21	37	67	20	47	17
TLALNELHUAYOCAN	50	11	39	11	2	9	35
TLALTETELA	33	6	27	2	0	2	5
TLAPACOYAN	144	26	118	52	20	32	49
TLAQUILPA	21	1	20	0	0	0	6
TLILAPAN	26	9	17	2	0	2	3
TOMATLÁN	13	1	12	4	1	3	2
TONAYÁN	1	0	1	0	0	0	1
TOTUTLA	52	9	43	14	0	14	25
TRES VALLES	84	23	61	30	8	22	17
TÚXPAM	652	163	489	236	85	151	151
TUXTILLA	4	1	3	7	0	7	2
URSULO GALVÁN	127	44	83	57	12	45	180
UXPANAPA	31	2	29	77	16	61	17
VEGA DE ALATORRE	49	10	39	27	5	22	13
VERACRUZ	709	269	440	224	81	143	223
VILLA ALDAMA	41	4	37	12	0	12	15
XALAPA	440	117	323	243	62	181	285
XICO	58	14	44	50	11	39	28
XOXOCOTLA	7	0	7	0	0	0	1
YANGA	84	17	67	5	0	5	17
YECUATLA	91	12	79	19	7	12	18
ZACUALPAN	38	13	25	38	5	33	21
ZARAGOZA	13	4	9	14	3	11	12
ZENTLA	21	4	17	10	1	9	8
ZONGOLICA	126	35	91	46	8	38	68
ZONTECOMATLÁN DE LÓPEZ Y FUENTES	113	9	104	149	6	143	34
ZOZOCOLCO DE HIDALGO	4	0	4	20	2	18	11

NOTA: La información comprende los Programas de Educación Indígena, y el Regular; los Proyectos del Consejo Nacional de Educación para la Vida y el Trabajo (CONEVyT), Plazas Comunitarias y Oportunidades, atendidos por el IVEA; así como los Centros de Educación Básica (CEBAS), Escuelas Nocturnas Estatales y Misiones Culturales por la Secretaría de Educación.
La variación que se presenta con respecto a la edición anterior, es debido a la aplicación y depuración de programas y proyectos, así como a las metas establecidas por el Sistema Automatizado de Seguimiento y Acreditación (SASA).

a/ Se refiere a los jovenes y adultos que por primera vez se inscriben en este sistema.

b/ En algunos municipios existe un mayor número de alfabetizados respecto a los incorporados, debido a que se incluyen dentro de los alfabetizados a jovenes y adultos que se incorporaron en años anteriores.

FUENTE: Instituto Veracruzano de Educación para los Adultos. Dirección General; Subdirección de Planeación, Programación y Presupuesto.
Secretaría de Educación del Gobierno del Estado. Unidad de Planeación, Evaluación y Control Educativo; Subdirección de Estadística, Departamento de Análisis y Desarrollo.

ADULTOS ATENDIDOS EN PRIMARIA Y SECUNDARIA, Y CERTIFICADOS EMITIDOS EN EDUCACIÓN PARA ADULTOS POR MUNICIPIO 2006

CUADRO 6.26

MUNICIPIO	ADULTOS ATENDIDOS EN PRIMARIA a/	CERTIFICADOS EMITIDOS DE PRIMARIA	ADULTOS ATENDIDOS EN SECUNDARIA a/	CERTIFICADOS EMITIDOS DE SECUNDARIA
ESTADO	**23 570**	**8 033**	**44 404**	**18 098**
ACAJETE	56	5	80	26
ACATLÁN	14	7	19	6
ACAYUCAN	404	179	733	376
ACTOPAN	74	93	296	161
ACULA	20	5	47	7
ACULTZINGO	40	9	85	11
AGUA DULCE	132	35	172	120
ALPATLÁHUAC	80	28	44	2
ALTO LUCERO DE GUTIÉRREZ BARRIOS	75	125	121	118
ALTOTONGA	281	51	292	82
ALVARADO	173	147	401	216
AMATITLÁN	45	12	73	21
AMATLÁN DE LOS REYES	184	81	317	103
ÁNGEL R. CABADA	190	44	198	62
APAZAPAN	9	2	19	7
AQUILA	0	0	2	0
ASTACINGA	2	0	8	0
ATLAHUILCO	0	0	34	2
ATOYAC	50	17	151	19
ATZACAN	65	16	75	9
ATZALAN	182	46	173	74
AYAHUALULCO	82	5	25	1
BANDERILLA	68	26	155	119
BENITO JUÁREZ	344	35	97	22
BOCA DEL RÍO	128	139	979	560
CALCAHUALCO	45	8	12	0
CAMARÓN DE TEJEDA	1	0	1	0
CAMERINO Z. MENDOZA	113	15	164	55
CARLOS A. CARRILLO	67	20	166	55
CARRILLO PUERTO	15	12	51	16
CASTILLO DE TEAYO	43	11	91	16
CATEMACO	124	21	234	41
CAZONES	125	41	154	39
CERRO AZUL	31	15	94	56
CITLALTÉPETL	176	37	87	65
COACOATZINTLA	8	5	54	20
COAHUITLÁN	25	14	26	22
COATEPEC	294	180	613	311
COATZACOALCOS	618	364	1 539	917
COATZINTLA	72	33	188	72
COETZALA	5	4	13	7
COLIPA	90	7	45	1
COMAPA	71	31	100	53
CÓRDOBA	400	214	1 068	308
COSAMALOAPAN DE CARPIO	319	76	580	239
COSAUTLÁN DE CARVAJAL	43	21	63	36
COSCOMATEPEC	130	27	141	39
COSOLEACAQUE	163	48	446	149
COTAXTLA	60	9	158	11
COXQUIHUI	168	45	75	33
COYUTLA	83	10	37	13
CUICHAPA	19	17	71	20
CUITLÁHUAC	49	27	145	44
CHACALTIANGUIS	148	46	209	37
CHALMA	83	3	38	9
CHICONAMEL	50	11	23	11

(Continúa)

ADULTOS ATENDIDOS EN PRIMARIA Y SECUNDARIA, Y CERTIFICADOS EMITIDOS EN EDUCACIÓN PARA ADULTOS POR MUNICIPIO 2006

CUADRO 6.26

MUNICIPIO	ADULTOS ATENDIDOS EN PRIMARIA a/	CERTIFICADOS EMITIDOS DE PRIMARIA	ADULTOS ATENDIDOS EN SECUNDARIA a/	CERTIFICADOS EMITIDOS DE SECUNDARIA
CHICONQUIACO	10	14	38	12
CHICONTEPEC	771	76	540	163
CHINAMECA	17	0	52	6
CHINAMPA DE GOROSTIZA	104	20	234	73
CHOCAMÁN	60	13	39	9
CHONTLA	269	43	198	119
CHUMATLÁN	85	18	30	22
EL HIGO	113	43	125	73
EMILIANO ZAPATA	81	72	264	239
ESPINAL	176	97	223	86
FILOMENO MATA	99	20	61	12
FORTÍN	134	39	216	41
GUTIÉRREZ ZAMORA	53	57	252	165
HIDALGOTITLÁN	73	29	110	52
HUATUSCO	232	83	374	155
HUAYACOCOTLA	133	25	147	39
HUEYAPAN DE OCAMPO	125	16	138	46
HUILOAPAN	2	6	17	0
IGNACIO DE LA LLAVE	40	27	96	86
ILAMATLÁN	132	6	37	1
ISLA	429	100	447	78
IXCATEPEC	250	12	114	9
IXHUACÁN DE LOS REYES	32	33	41	31
IXHUATLÁN DE MADERO	322	22	189	59
IXHUATLÁN DEL CAFÉ	69	92	120	55
IXHUATLÁN DEL SURESTE	32	42	64	76
IXHUATLANCILLO	4	1	24	7
IXMATLAHUACAN	32	10	75	22
IXTACZOQUITLÁN	84	67	465	141
JALACINGO	54	14	99	11
JALCOMULCO	3	1	12	10
JÁLTIPAN	129	26	222	106
JAMAPA	2	5	19	27
JESÚS CARRANZA	31	9	49	36
JILOTEPEC	27	25	93	38
JOSÉ AZUETA	245	34	189	69
JUAN RODRÍGUEZ CLARA	77	59	78	183
JUCHIQUE DE FERRER	80	55	156	46
LA ANTIGUA	52	23	123	44
LA PERLA	29	5	14	2
LANDERO Y COSS	0	0	15	9
LAS CHOAPAS	169	22	213	121
LAS MINAS	22	3	22	11
LAS VIGAS DE RAMÍREZ	67	17	87	15
LERDO DE TEJADA	23	25	91	48
LOS REYES	12	0	53	5
MAGDALENA	14	1	29	0
MALTRATA	19	6	36	5
MANLIO FABIO ALTAMIRANO	38	42	163	101
MARIANO ESCOBEDO	75	30	151	26
MARTÍNEZ DE LA TORRE	242	97	521	99
MECATLÁN	122	31	63	16
MECAYAPAN	80	7	32	5
MEDELLÍN	44	36	266	146
MIAHUATLÁN	6	1	16	4
MINATITLÁN	355	82	854	146
MISANTLA	257	74	297	106
MIXTLA DE ALTAMIRANO	3	0	18	3
MOLOACÁN	14	15	37	31

(Continúa)

ADULTOS ATENDIDOS EN PRIMARIA Y SECUNDARIA, Y CERTIFICADOS EMITIDOS EN EDUCACIÓN PARA ADULTOS POR MUNICIPIO 2006

CUADRO 6.26

MUNICIPIO	ADULTOS ATENDIDOS EN PRIMARIA a/	CERTIFICADOS EMITIDOS DE PRIMARIA	ADULTOS ATENDIDOS EN SECUNDARIA a/	CERTIFICADOS EMITIDOS DE SECUNDARIA
NANCHITAL DE LÁZARO CÁRDENAS DEL RÍO	198	61	257	107
NAOLINCO	55	31	164	116
NARANJAL	5	11	38	8
NARANJOS AMATLÁN	81	36	237	228
NAUTLA	6	1	6	2
NOGALES	71	18	158	45
OLUTA	99	43	228	131
OMEALCA	51	38	140	58
ORIZABA	432	164	1 282	404
OTATITLÁN	53	18	63	21
OTEAPAN	33	12	79	12
OZULUAMA DE MASCAREÑAS	73	30	330	176
PAJAPAN	36	0	20	8
PÁNUCO	404	75	545	442
PAPANTLA	485	253	1 145	337
PASO DE OVEJAS	94	18	195	33
PASO DEL MACHO	51	34	159	26
PEROTE	255	111	717	248
PLATÓN SÁNCHEZ	120	0	20	1
PLAYA VICENTE	121	20	167	29
POZA RICA DE HIDALGO	348	88	644	385
PUEBLO VIEJO	36	44	178	175
PUENTE NACIONAL	84	19	81	16
RAFAEL DELGADO	48	23	110	22
RAFAEL LUCIO	29	16	43	35
RÍO BLANCO	83	38	229	54
SALTABARRANCA	3	1	15	5
SAN ANDRÉS TENEJAPAN	0	0	28	10
SAN ANDRÉS TUXTLA	336	92	853	340
SAN JUAN EVANGELISTA	178	54	194	95
SANTIAGO TUXTLA	103	30	369	99
SAYULA DE ALEMÁN	90	15	330	129
SOCONUSCO	90	25	111	44
SOCHIAPA	35	9	57	4
SOLEDAD ATZOMPA	12	2	3	1
SOLEDAD DE DOBLADO	90	20	170	30
SOTEAPAN	75	0	64	25
TAMALÍN	59	34	133	69
TAMIAHUA	106	66	213	92
TAMPICO ALTO	28	17	93	23
TANCOCO	30	7	42	9
TANTIMA	23	10	71	57
TANTOYUCA	558	84	531	182
TATAHUICAPAN DE JUÁREZ	161	35	239	16
TATATILA	36	12	19	12
TECOLUTLA	85	65	219	67
TEHUIPANGO	26	0	44	3
TEMAPACHE	265	94	724	212
TEMPOAL	138	34	198	66
TENAMPA	10	10	20	4
TENOCHTITLÁN	44	16	61	16
TEOCELO	53	12	102	27
TEPATLAXCO	44	28	74	20
TEPETLÁN	70	29	52	21
TEPETZINTLA	65	1	45	11
TEQUILA	38	10	42	9
TEXCATEPEC	107	1	23	2
TEXHUACÁN	8	0	28	2
TEXISTEPEC	98	27	160	63

(Continúa)

ADULTOS ATENDIDOS EN PRIMARIA Y SECUNDARIA, Y CERTIFICADOS EMITIDOS EN EDUCACIÓN PARA ADULTOS POR MUNICIPIO 2006

CUADRO 6.26

MUNICIPIO	ADULTOS ATENDIDOS EN PRIMARIA a/	CERTIFICADOS EMITIDOS DE PRIMARIA	ADULTOS ATENDIDOS EN SECUNDARIA a/	CERTIFICADOS EMITIDOS DE SECUNDARIA
TEZONAPA	129	61	286	92
TIERRA BLANCA	101	34	425	146
TIHUATLÁN	122	31	282	122
TLACOJALPAN	37	20	70	16
TLACOLULAN	51	25	48	42
TLACOTALPAN	74	32	153	35
TLACOTEPEC DE MEJÍA	8	20	39	27
TLACHICHILCO	145	6	45	21
TLALIXCOYAN	101	29	245	95
TLALNELHUAYOCAN	34	16	95	25
TLALTETELA	39	21	51	12
TLAPACOYAN	199	76	494	148
TLAQUILPA	17	1	12	0
TLILAPAN	0	0	13	1
TOMATLÁN	17	20	35	2
TONAYÁN	0	0	0	1
TOTUTLA	140	56	223	56
TRES VALLES	50	23	230	78
TÚXPAM	407	135	1 224	620
TUXTILLA	21	1	14	3
URSULO GALVÁN	26	19	114	42
UXPANAPA	127	6	62	12
VEGA DE ALATORRE	35	19	117	14
VERACRUZ	1 096	459	3 624	1 377
VILLA ALDAMA	40	39	65	25
XALAPA	797	348	2 739	1 792
XICO	89	44	226	49
XOXOCOTLA	1	0	1	0
YANGA	54	21	108	41
YECUATLA	68	6	124	12
ZACUALPAN	79	11	67	4
ZARAGOZA	43	17	83	5
ZENTLA	83	53	152	63
ZONGOLICA	139	18	270	43
ZONTECOMATLÁN DE LÓPEZ Y FUENTES	161	11	53	14
ZOZOCOLCO DE HIDALGO	35	6	23	14

NOTA: En algunos municipios, existe mayor número de certificados emitidos respecto a los adultos atendidos, debido a que se brinda servicio de acreditación y certificación a estudiantes libres, es decir, adultos que no están adscritos a grupos integrados para recibir asesoría y que únicamente presentan exámenes.

La información comprende los Programas de Educación Indígena, y el Regular; los Proyectos del Consejo Nacional de Educación para la Vida y el Trabajo (CONEVyT), Plazas Comunitarias y Oportunidades, atendidos por el IVEA; así como los Centros de Educación Básica (CEBAS), Escuelas Nocturnas Estatales y Misiones Culturales por la Secretaría de Educación.

La variación que se presenta con respecto a la edición anterior, es debido a la aplicación y depuración de programas y proyectos, así como a las metas establecidas por el Sistema Automatizado de Seguimiento y Acreditación (SASA).

a/ Comprende adultos de primer ingreso y de reingreso.

FUENTE: Instituto Veracruzano de Educación para los Adultos. Dirección General; Subdirección de Planeación, Programación y Presupuesto.
Secretaría de Educación del Gobierno del Estado. Unidad de Planeación, Evaluación y Control Educativo; Subdirección de Estadística, Departamento de Análisis y Desarrollo.

ALUMNOS INSCRITOS, EXISTENCIAS Y EGRESADOS, PERSONAL DOCENTE Y ESCUELAS EN FORMACIÓN PARA EL TRABAJO A FIN DE CURSOS POR MUNICIPIO Y SOSTENIMIENTO ADMINISTRATIVO
Ciclo escolar 2005/06

CUADRO 6.27

MUNICIPIO SOSTENIMIENTO	ALUMNOS INSCRITOS	ALUMNOS EXISTENCIAS	ALUMNOS EGRESADOS	PERSONAL DOCENTE a/	ESCUELAS b/
ESTADO	**119 134**	**102 206**	**88 580**	**3 504**	**830**
FEDERAL	30 423	28 695	27 109	222	11
ESTATAL	37 621	30 808	27 764	556	26
MUNICIPAL	6 036	6 036	4 155	310 c/	310 d/
PARTICULAR	45 054	36 667	29 552	2 416	483
ACAYUCAN	1 876	1 515	1 366	54	14
ESTATAL	1 350	1 098	1 069	14	1
PARTICULAR	526	417	297	40	13
ACTOPAN	147	125	110	12	5
PARTICULAR	147	125	110	12	5
AGUA DULCE	15	15	15	10	1
PARTICULAR	15	15	15	10	1
ALTOTONGA	288	222	222	18	6
PARTICULAR	288	222	222	18	6
ALVARADO	1 694	1 112	1 112	18	2
ESTATAL	1 689	1 107	1 107	17	1
PARTICULAR	5	5	5	1	1
ÁNGEL R. CABADA	162	154	154	24	10
MUNICIPAL	48	48	48	6	6
PARTICULAR	114	106	106	18	4
BOCA DEL RÍO	2 243	1 997	1 876	160	19
MUNICIPAL	8	8	8	1	1
PARTICULAR	2 235	1 989	1 868	159	18
CAMERINO Z. MENDOZA	2 195	2 039	1 915	32	4
FEDERAL	2 121	1 977	1 853	16	1
PARTICULAR	74	62	62	16	3
CASTILLO DE TEAYO	720	662	377	20	12
MUNICIPAL	134	134	134	8	8
PARTICULAR	586	528	243	12	4
CERRO AZUL	187	187	142	15	9
MUNICIPAL	80	80	80	6	6
PARTICULAR	107	107	62	9	3
COATEPEC	1 355	845	440	29	9
PARTICULAR	1 355	845	440	29	9

(Continúa)

ALUMNOS INSCRITOS, EXISTENCIAS Y EGRESADOS, PERSONAL DOCENTE Y ESCUELAS EN FORMACIÓN PARA EL TRABAJO A FIN DE CURSOS POR MUNICIPIO Y SOSTENIMIENTO ADMINISTRATIVO
Ciclo escolar 2005/06

CUADRO 6.27

MUNICIPIO SOSTENIMIENTO	ALUMNOS INSCRITOS	ALUMNOS EXISTENCIAS	ALUMNOS EGRESADOS	PERSONAL DOCENTE a/	ESCUELAS b/
COATZACOALCOS	5 448	4 861	4 239	170	34
FEDERAL	2 211	2 097	2 030	12	1
PARTICULAR	3 237	2 764	2 209	158	33
COATZINTLA	129	129	129	10	10
MUNICIPAL	129	129	129	10	10
CÓRDOBA	8 476	7 371	6 438	213	26
FEDERAL	5 319	5 319	5 047	20	1
PARTICULAR	3 157	2 052	1 391	193	25
COSAMALOAPAN DE CARPIO	778	678	407	42	9
PARTICULAR	778	678	407	42	9
COSAUTLÁN DE CARVAJAL	79	79	79	4	4
MUNICIPAL	79	79	79	4	4
COSCOMATEPEC	4 388	3 443	3 443	35	1
ESTATAL	4 388	3 443	3 443	35	1
COSOLEACAQUE	2 747	2 505	2 328	50	34
FEDERAL	2 374	2 175	2 061	13	1
MUNICIPAL	242	242	242	30	30
PARTICULAR	131	88	25	7	3
COTAXTLA	224	224	103	23	23
MUNICIPAL	224	224	103	23	23
CUITLÁHUAC	146	146	42	7	4
PARTICULAR	146	146	42	7	4
CHICONTEPEC	163	156	156	8	4
PARTICULAR	163	156	156	8	4
CHINAMECA	222	94	41	8	2
PARTICULAR	222	94	41	8	2
EMILIANO ZAPATA	23	23	0	20	1
ESTATAL	23	23	0 e/	20	1
FORTÍN	76	67	67	6	1
PARTICULAR	76	67	67	6	1
GUTIÉRREZ ZAMORA	91	63	63	7	3
PARTICULAR	91	63	63	7	3

(Continúa)

ALUMNOS INSCRITOS, EXISTENCIAS Y EGRESADOS, PERSONAL DOCENTE Y ESCUELAS EN FORMACIÓN PARA EL TRABAJO A FIN DE CURSOS POR MUNICIPIO Y SOSTENIMIENTO ADMINISTRATIVO
Ciclo escolar 2005/06

CUADRO 6.27

MUNICIPIO SOSTENIMIENTO	ALUMNOS INSCRITOS	ALUMNOS EXISTENCIAS	ALUMNOS EGRESADOS	PERSONAL DOCENTE a/	ESCUELAS b/
HUATUSCO	644	551	328	25	12
MUNICIPAL	279	279	279	7	7
PARTICULAR	365	272	49	18	5
HUILOAPAN	47	47	47	6	6
MUNICIPAL	47	47	47	6	6
IGNACIO DE LA LLAVE	15	15	15	4	1
PARTICULAR	15	15	15	4	1
ISLA	509	433	361	29	12
MUNICIPAL	77	77	77	3	3
PARTICULAR	432	356	284	26	9
IXHUATLANCILLO	34	34	34	3	3
MUNICIPAL	34	34	34	3	3
IXTACZOQUITLÁN	491	491	491	22	22
MUNICIPAL	491	491	491	22	22
JESÚS CARRANZA	121	115	115	5	1
PARTICULAR	121	115	115	5	1
JUAN RODRÍGUEZ CLARA	1 749	1 321	1 321	30	2
ESTATAL	1 731	1 303	1 303	29	1
PARTICULAR	18	18	18	1	1
LA ANTIGUA	624	554	497	57	10
PARTICULAR	624	554	497	57	10
LAS CHOAPAS	2 204	1 916	1 712	34	6
ESTATAL	2 012	1 773	1 604	27	1
PARTICULAR	192	143	108	7	5
LERDO DE TEJADA	122	100	100	14	7
PARTICULAR	122	100	100	14	7
MARTÍNEZ DE LA TORRE	4 875	3 182	3 020	96	31
ESTATAL	1 698	1 362	1 362	32	1
MUNICIPAL	722	722	582	23	23
PARTICULAR	2 455	1 098	1 076	41	7
MINATITLÁN	2 254	2 168	2 019	124	39
MUNICIPAL	396	396	396	18	18
PARTICULAR	1 858	1 772	1 623	106	21

(Continúa)

ALUMNOS INSCRITOS, EXISTENCIAS Y EGRESADOS, PERSONAL DOCENTE Y ESCUELAS EN FORMACIÓN PARA EL TRABAJO A FIN DE CURSOS POR MUNICIPIO Y SOSTENIMIENTO ADMINISTRATIVO
Ciclo escolar 2005/06

CUADRO 6.27

MUNICIPIO SOSTENIMIENTO	ALUMNOS INSCRITOS	ALUMNOS EXISTENCIAS	ALUMNOS EGRESADOS	PERSONAL DOCENTE a/	ESCUELAS b/
MISANTLA	112	112	112	6	2
PARTICULAR	112	112	112	6	2
NANCHITAL DE LÁZARO CÁRDENAS DEL RÍO	73	73	73	5	5
MUNICIPAL	73	73	73	5	5
NAOLINCO	111	111	0	12	3
PARTICULAR	111	111	0 e/	12	3
NARANJOS AMATLÁN	750	540	518	10	1
ESTATAL	750	540	518	10	1
NOGALES	896	896	782	25	8
ESTATAL	794	794	680	18	1
MUNICIPAL	102	102	102	7	7
OMEALCA	32	32	20	7	2
PARTICULAR	32	32	20	7	2
ORIZABA	6 365	5 522	4 652	159	35
FEDERAL	4 350	3 752	3 752	24	1
MUNICIPAL	509	509	0 e/	13	13
PARTICULAR	1 506	1 261	900	122	21
OTEAPAN	53	53	53	3	3
MUNICIPAL	53	53	53	3	3
PÁNUCO	2 122	1 629	1 629	30	4
ESTATAL	2 039	1 546	1 546	24	1
PARTICULAR	83	83	83	6	3
PAPANTLA	825	713	713	33	12
PARTICULAR	825	713	713	33	12
PASO DE OVEJAS	16	16	16	1	1
MUNICIPAL	16	16	16	1	1
PEROTE	2 244	2 172	1 420	33	4
ESTATAL	2 009	1 960	1 219	24	1
PARTICULAR	235	212	201	9	3
PLATÓN SÁNCHEZ	84	84	40	4	2
PARTICULAR	84	84	40	4	2

(Continúa)

ALUMNOS INSCRITOS, EXISTENCIAS Y EGRESADOS, PERSONAL DOCENTE Y ESCUELAS EN FORMACIÓN PARA EL TRABAJO A FIN DE CURSOS POR MUNICIPIO Y SOSTENIMIENTO ADMINISTRATIVO
Ciclo escolar 2005/06

CUADRO 6.27

MUNICIPIO SOSTENIMIENTO	ALUMNOS INSCRITOS	ALUMNOS EXISTENCIAS	ALUMNOS EGRESADOS	PERSONAL DOCENTE a/	ESCUELAS b/
PLAYA VICENTE	293	240	240	8	2
PARTICULAR	293	240	240	8	2
POZA RICA DE HIDALGO	7 410	6 987	5 998	195	94
FEDERAL	3 635	3 635	3 456	16	1
MUNICIPAL	1 264	1 264	651	69	69
PARTICULAR	2 511	2 088	1 891	110	24
RÍO BLANCO	3 145	3 145	3 009	16	1
FEDERAL	3 145	3 145	3 009	16	1
SAN ANDRÉS TUXTLA	2 556	2 059	2 036	65	8
ESTATAL	1 956	1 551	1 551	42	1
MUNICIPAL	33	33	33	1	1
PARTICULAR	567	475	452	22	6
SAN JUAN EVANGELISTA	31	31	22	4	2
PARTICULAR	31	31	22	4	2
SAN RAFAEL	78	54	54	3	2
PARTICULAR	78	54	54	3	2
SANTIAGO TUXTLA	102	89	68	10	4
PARTICULAR	102	89	68	10	4
SOCONUSCO	55	55	55	4	4
MUNICIPAL	55	55	55	4	4
TANTOYUCA	2 151	2 077	1 366	48	6
ESTATAL	1 762	1 706	995	29	1
PARTICULAR	389	371	371	19	5
TEMAPACHE	540	489	157	26	9
PARTICULAR	540	489	157	26	9
TIERRA BLANCA	2 237	1 702	1 579	48	10
ESTATAL	1 625	1 215	1 215	14	1
PARTICULAR	612	487	364	34	9
TIHUATLÁN	735	710	158	32	28
MUNICIPAL	612	612	114	26	26
PARTICULAR	123	98	44	6	2
TLACOTALPAN	957	914	870	12	1
FEDERAL	957	914	870	12	1

(Continúa)

ALUMNOS INSCRITOS, EXISTENCIAS Y EGRESADOS, PERSONAL DOCENTE Y ESCUELAS EN FORMACIÓN PARA EL TRABAJO A FIN DE CURSOS POR MUNICIPIO Y SOSTENIMIENTO ADMINISTRATIVO
Ciclo escolar 2005/06

CUADRO 6.27

MUNICIPIO SOSTENIMIENTO	ALUMNOS INSCRITOS	ALUMNOS EXISTENCIAS	ALUMNOS EGRESADOS	PERSONAL DOCENTE a/	ESCUELAS b/
TLALIXCOYAN	817	542	321	12	7
PARTICULAR	817	542	321	12	7
TLAPACOYAN	275	275	235	13	7
PARTICULAR	275	275	235	13	7
TRES VALLES	8	5	5	4	2
PARTICULAR	8	5	5	4	2
TÚXPAM	2 629	2 362	2 010	88	24
ESTATAL	1 422	1 276	1 163	26	1
MUNICIPAL	329	329	329	11	11
PARTICULAR	878	757	518	51	12
VEGA DE ALATORRE	2 128	2 127	1 233	25	1
ESTATAL	2 128	2 127	1 233	25	1
VERACRUZ	18 742	16 258	14 714	499	62
FEDERAL	4 709	4 279	3 771	72	2
ESTATAL	6 677	5 595	5 481	84	7
PARTICULAR	7 356	6 384	5 462	343	53
XALAPA	12 830	10 353	9 008	615	72
FEDERAL	1 602	1 402	1 260	21	1
ESTATAL f/	3 568	2 389	2 275	86	3
PARTICULAR	7 660	6 562	5 473	508	68
XICO	15	15	15	1	1
PARTICULAR	15	15	15	1	1
YECUATLA	156	125	75	4	2
PARTICULAR	156	125	75	4	2

NOTA: En algunos municipios aparecen o desaparecen cursos o talleres de capacitación, debido a la actualización y a la modalidad de sus planes de estudio, situaciones administrativas y la demanda de estos.
a/ Incluye personal directivo con grupo.
b/ La cuantificación de escuelas está expresada mediante los turnos que ofrece un mismo plantel y no en términos de planta física.
c/ Se refiere a personal capacitado por el Servicio Estatal de Empleo para impartir talleres en actividades productivas.
d/ Se refiere a talleres en actividades productivas, impartidos por el DIF, en instalaciones propias y/o prestadas por asociaciones, instituciones y particulares.
e/ No presenta datos, debido a que aún no egresa la primera generación o no hubo egresados en esta modalidad.
f/ El decremento que presenta con respecto a la edición anterior, es debido a que la Escuela Concepción Quiroz Pérez, no reportó el turno vespertino por situaciones administrativas.
FUENTE: Secretaría de Educación del Gobierno del Estado. Unidad de Planeación, Evaluación y Control Educativo; Subdirección de Estadística, Departamento de Análisis y Desarrollo.
DIF del Gobierno del Estado. Unidad de Planeación y Evaluación.

ALUMNOS INSCRITOS, PERSONAL DOCENTE Y CENTROS EN EDUCACIÓN NO FORMAL DE LA UNIVERSIDAD VERACRUZANA A FIN DE CURSOS POR TIPO DE SERVICIO Y MUNICIPIO 2006

CUADRO 6.28

TIPO DE SERVICIO MUNICIPIO	ALUMNOS INSCRITOS a/	PERSONAL DOCENTE	CENTROS b/
TOTAL	**19 642**	**245**	**14**
CENTRO DE IDIOMAS	17 476	156	6
BOCA DEL RÍO	3 182	40	1
COATZACOALCOS	2 542	12	1
CÓRDOBA	1 464	18	1
ORIZABA	2 407	20	1
POZA RICA DE HIDALGO	2 937	20	1
XALAPA	4 944	46	1
CENTRO DE INICIACIÓN MUSICAL INFANTIL	363	46	2
VERACRUZ	123	12	1
XALAPA	240	34	1
DEPARTAMENTO DE LENGUAS EXTRANJERAS	1 166	12	1
XALAPA	1 166	12	1
TALLERES LIBRES DE ARTES	637	31	5
COATEPEC	41	6	1
PAPANTLA	65	3	1
POZA RICA DE HIDALGO	197	4	1
VERACRUZ	190	7	1
XALAPA	144	11	1

a/ La variación que se presenta con respecto a la edición anterior en algunos centros, es debido a la incorporación de los servicios al Modelo Educativo Integral y Flexible (MEIF), a la actualización y a la modalidad de sus planes de estudio, y la demanda de cursos y talleres.
b/ La cuantificación de centros está expresada en términos de planta física.
FUENTE: Universidad Veracruzana. Dirección de Planeación Institucional.

ÍNDICES DE DESERCIÓN, REPROBACIÓN, EFICIENCIA TERMINAL Y ABSORCIÓN POR MUNICIPIO Y NIVEL EDUCATIVO

CUADRO 6.29

Ciclo escolar 2005/06

MUNICIPIO NIVEL	DESERCIÓN a/	REPROBACIÓN b/	EFICIENCIA TERMINAL c/	ABSORCIÓN d/
ESTADO				
PREESCOLAR	3.90	NA	NA	NA
PRIMARIA	3.22	7.13	91.79	NA
CAPACITACIÓN PARA EL TRABAJO	14.97	12.21	NA	NA
SECUNDARIA	5.38	19.09	80.65	94.18
PROFESIONAL TÉCNICO	7.42	34.21	59.03	3.66
BACHILLERATO	8.82	33.41	66.71	91.45
NORMAL	1.69	1.99	88.70	2.08
UNIVERSITARIO Y TECNOLÓGICO	NA	NA	NA	70.61
ACAJETE				
PREESCOLAR	2.37	NA	NA	NA
PRIMARIA	3.15	16.70	97.57	NA
SECUNDARIA	7.69	10.14	78.35	69.14
BACHILLERATO	22.94	46.43	60.47	72.31
ACATLÁN				
PREESCOLAR	0.00	NA	NA	NA
PRIMARIA	3.15	13.01	82.67	NA
SECUNDARIA	0.71	1.44	85.37	88.89
BACHILLERATO	4.92	5.17	76.92	81.48
ACAYUCAN				
PREESCOLAR	7.20	NA	NA	NA
PRIMARIA	4.15	6.37	89.46	NA
CAPACITACIÓN PARA EL TRABAJO	19.24	9.83	NA	NA
SECUNDARIA	5.00	6.75	86.76	92.65
PROFESIONAL TÉCNICO	14.42	44.94	62.50	3.07
BACHILLERATO	6.62	26.01	75.51	119.13
UNIVERSITARIO Y TECNOLÓGICO	NA	NA	NA	61.56
ACTOPAN				
PREESCOLAR	4.50	NA	NA	NA
PRIMARIA	2.93	8.43	92.21	NA
CAPACITACIÓN PARA EL TRABAJO	14.97	12.00	NA	NA
SECUNDARIA	3.46	18.14	86.01	93.51
BACHILLERATO	8.83	30.44	58.20	66.22
ACULA				
PREESCOLAR	2.74	NA	NA	NA
PRIMARIA	3.31	8.56	100.00	NA
SECUNDARIA	4.45	12.29	96.83	87.63
BACHILLERATO	10.99	25.93	83.87	55.36
ACULTZINGO				
PREESCOLAR	4.12	NA	NA	NA
PRIMARIA	2.66	8.97	98.16	NA
SECUNDARIA	8.61	28.96	69.50	77.67
BACHILLERATO	19.75	0.00	55.63	71.60

(Continúa)

ÍNDICES DE DESERCIÓN, REPROBACIÓN, EFICIENCIA TERMINAL Y ABSORCIÓN POR MUNICIPIO Y NIVEL EDUCATIVO
Ciclo escolar 2005/06

CUADRO 6.29

MUNICIPIO NIVEL	DESERCIÓN a/	REPROBACIÓN b/	EFICIENCIA TERMINAL c/	ABSORCIÓN d/
AGUA DULCE				
PREESCOLAR	3.86	NA	NA	NA
PRIMARIA	3.21	5.47	79.46	NA
SECUNDARIA	3.32	15.87	81.53	100.83
BACHILLERATO	7.64	19.96	65.52	115.05
ALPATLÁHUAC				
PREESCOLAR	1.70	NA	NA	NA
PRIMARIA	2.99	11.30	80.73	NA
SECUNDARIA	6.31	4.62	76.41	78.60
BACHILLERATO	13.65	20.16	91.43	73.49
ALTO LUCERO DE GUTIÉRREZ BARRIOS				
PREESCOLAR	5.09	NA	NA	NA
PRIMARIA	3.13	11.46	91.67	NA
SECUNDARIA	6.28	7.89	87.99	91.90
BACHILLERATO	13.13	21.26	63.79	79.13
ALTOTONGA				
PREESCOLAR	2.48	NA	NA	NA
PRIMARIA	2.55	8.80	82.58	NA
CAPACITACIÓN PARA EL TRABAJO	22.92	0.00	NA	NA
SECUNDARIA	5.04	3.70	82.84	87.30
BACHILLERATO	9.00	37.86	64.87	66.51
ALVARADO				
PREESCOLAR	3.20	NA	NA	NA
PRIMARIA	5.31	9.10	87.65	NA
CAPACITACIÓN PARA EL TRABAJO	34.36	0.00	NA	NA
SECUNDARIA	8.88	33.41	66.91	99.67
BACHILLERATO	15.81	30.67	68.70	124.54
UNIVERSITARIO Y TECNOLÓGICO	NA	NA	NA	62.03
AMATITLÁN				
PREESCOLAR	4.90	NA	NA	NA
PRIMARIA	1.48	8.80	96.88	NA
SECUNDARIA	6.27	9.06	81.37	82.11
BACHILLERATO	21.52	41.94	52.94	43.42
AMATLÁN DE LOS REYES				
PREESCOLAR	5.09	NA	NA	NA
PRIMARIA	3.40	6.12	91.39	NA
SECUNDARIA	6.11	27.17	76.50	102.74
BACHILLERATO	15.55	27.73	64.80	40.19
UNIVERSITARIO Y TECNOLÓGICO	NA	NA	NA	135.05

(Continúa)

ÍNDICES DE DESERCIÓN, REPROBACIÓN, EFICIENCIA TERMINAL Y ABSORCIÓN POR MUNICIPIO Y NIVEL EDUCATIVO
Ciclo escolar 2005/06

CUADRO 6.29

MUNICIPIO NIVEL	DESERCIÓN a/	REPROBACIÓN b/	EFICIENCIA TERMINAL c/	ABSORCIÓN d/
ÁNGEL R. CABADA				
PREESCOLAR	8.67	NA	NA	NA
PRIMARIA	3.69	8.09	86.65	NA
CAPACITACIÓN PARA EL TRABAJO	7.02	0.00	NA	NA
SECUNDARIA	4.33	5.46	85.78	80.52
BACHILLERATO	11.53	15.26	65.74	73.98
APAZAPAN				
PREESCOLAR	3.55	NA	NA	NA
PRIMARIA	1.12	4.52	100.00	NA
SECUNDARIA	3.53	5.28	86.25	132.84
BACHILLERATO	11.43	46.77	65.00	31.33
AQUILA				
PREESCOLAR	2.41	NA	NA	NA
PRIMARIA	1.10	14.44	71.67	NA
SECUNDARIA	6.25	0.00	79.17	56.00
ASTACINGA				
PREESCOLAR	3.17	NA	NA	NA
PRIMARIA	2.85	12.64	91.46	NA
SECUNDARIA	6.23	0.00	72.39	75.13
BACHILLERATO	4.76	0.00	74.07	41.94
ATLAHUILCO				
PREESCOLAR	1.91	NA	NA	NA
PRIMARIA	2.46	13.26	87.82	NA
SECUNDARIA	4.72	6.93	75.71	61.90
BACHILLERATO	11.59	26.23	66.67	23.53
ATOYAC				
PREESCOLAR	1.21	NA	NA	NA
PRIMARIA	2.66	9.16	93.96	NA
SECUNDARIA	5.11	19.13	77.98	86.88
PROFESIONAL TÉCNICO	1.89	40.11	74.29	44.34
BACHILLERATO	14.52	30.19	59.72	23.24
ATZACAN				
PREESCOLAR	3.33	NA	NA	NA
PRIMARIA	2.81	10.97	82.42	NA
SECUNDARIA	7.35	22.57	79.22	76.49
BACHILLERATO	15.27	43.54	51.97	75.00
ATZALAN				
PREESCOLAR	6.41	NA	NA	NA
PRIMARIA	2.65	8.60	88.33	NA
SECUNDARIA	3.72	1.91	94.79	90.61
BACHILLERATO	12.50	24.14	60.46	60.38

(Continúa)

ÍNDICES DE DESERCIÓN, REPROBACIÓN, EFICIENCIA TERMINAL Y ABSORCIÓN POR MUNICIPIO Y NIVEL EDUCATIVO
Ciclo escolar 2005/06

CUADRO 6.29

MUNICIPIO NIVEL	DESERCIÓN a/	REPROBACIÓN b/	EFICIENCIA TERMINAL c/	ABSORCIÓN d/
AYAHUALULCO				
PREESCOLAR	1.02	NA	NA	NA
PRIMARIA	2.75	16.39	76.75	NA
SECUNDARIA	5.92	10.21	67.96	60.55
BACHILLERATO	17.22	8.00	49.12	39.22
BANDERILLA				
PREESCOLAR	4.50	NA	NA	NA
PRIMARIA	5.82	6.25	98.16	NA
SECUNDARIA	15.83	29.25	72.73	47.23
BACHILLERATO	11.17	57.89	47.02	306.70
BENITO JUÁREZ				
PREESCOLAR	0.35	NA	NA	NA
PRIMARIA	0.55	9.15	92.61	NA
SECUNDARIA	4.72	7.74	84.62	83.64
BACHILLERATO	10.28	47.79	72.88	116.55
BOCA DEL RÍO				
PREESCOLAR	3.93	NA	NA	NA
PRIMARIA	5.36	4.61	94.29	NA
CAPACITACIÓN PARA EL TRABAJO	11.01	6.08	NA	NA
SECUNDARIA	8.81	40.27	63.73	119.90
BACHILLERATO	1.30	51.95	56.40	140.23
NORMAL	1.15	0.00	95.06	3.58
UNIVERSITARIO Y TECNOLÓGICO	NA	NA	NA	214.88
CALCAHUALCO				
PREESCOLAR	1.09	NA	NA	NA
PRIMARIA	1.90	14.66	95.37	NA
SECUNDARIA	7.12	0.60	79.39	61.21
BACHILLERATO	14.58	4.07	68.57	46.67
CAMARÓN DE TEJEDA				
PREESCOLAR	1.52	NA	NA	NA
PRIMARIA	2.26	11.00	89.38	NA
SECUNDARIA	2.55	5.60	78.70	100.97
BACHILLERATO	13.19	2.40	72.73	69.57
CAMERINO Z. MENDOZA				
PREESCOLAR	3.05	NA	NA	NA
PRIMARIA	3.69	5.76	90.66	NA
CAPACITACIÓN PARA EL TRABAJO	7.11	6.08	NA	NA
SECUNDARIA	9.91	34.01	71.75	109.53
BACHILLERATO	6.42	44.71	64.09	111.76
UNIVERSITARIO Y TECNOLÓGICO	NA	NA	NA	108.87

(Continúa)

ÍNDICES DE DESERCIÓN, REPROBACIÓN, EFICIENCIA TERMINAL Y ABSORCIÓN POR MUNICIPIO Y NIVEL EDUCATIVO
Ciclo escolar 2005/06

CUADRO 6.29

MUNICIPIO NIVEL	DESERCIÓN a/	REPROBACIÓN b/	EFICIENCIA TERMINAL c/	ABSORCIÓN d/
CARLOS A. CARRILLO				
PREESCOLAR	7.25	NA	NA	NA
PRIMARIA	4.91	4.38	86.20	NA
SECUNDARIA	7.04	29.91	72.34	76.56
BACHILLERATO	7.72	38.96	57.60	233.77
CARRILLO PUERTO				
PREESCOLAR	3.15	NA	NA	NA
PRIMARIA	1.64	11.40	89.60	NA
SECUNDARIA	5.75	7.43	91.67	60.17
BACHILLERATO	5.00	0.53	65.26	46.58
CASTILLO DE TEAYO				
PREESCOLAR	2.35	NA	NA	NA
PRIMARIA	1.66	5.38	98.78	NA
CAPACITACIÓN PARA EL TRABAJO	9.90	53.98	NA	NA
SECUNDARIA	1.68	3.92	95.31	91.71
BACHILLERATO	7.29	23.01	77.78	81.76
CATEMACO				
PREESCOLAR	2.93	NA	NA	NA
PRIMARIA	4.01	7.62	88.10	NA
SECUNDARIA	4.35	10.68	84.28	90.86
BACHILLERATO	12.47	29.82	68.95	90.25
CAZONES				
PREESCOLAR	2.69	NA	NA	NA
PRIMARIA	1.94	5.47	94.05	NA
SECUNDARIA	3.90	3.41	86.62	94.87
BACHILLERATO	7.79	21.63	73.11	81.16
CERRO AZUL				
PREESCOLAR	3.59	NA	NA	NA
PRIMARIA	3.34	3.99	99.61	NA
CAPACITACIÓN PARA EL TRABAJO	0.00	42.06	NA	NA
SECUNDARIA	3.34	16.28	89.72	111.81
BACHILLERATO	3.18	46.89	61.33	146.07
UNIVERSITARIO Y TECNOLÓGICO	NA	NA	NA	140.29
CITLALTÉPETL				
PREESCOLAR	3.75	NA	NA	NA
PRIMARIA	0.82	9.47	94.53	NA
SECUNDARIA	2.11	12.95	84.80	98.09
BACHILLERATO	5.15	28.75	69.30	44.48
COACOATZINTLA				
PREESCOLAR	3.13	NA	NA	NA
PRIMARIA	3.23	12.08	93.68	NA
SECUNDARIA	3.44	24.17	81.53	86.50
BACHILLERATO	11.90	25.00	68.75	67.00

(Continúa)

ÍNDICES DE DESERCIÓN, REPROBACIÓN, EFICIENCIA TERMINAL Y ABSORCIÓN POR MUNICIPIO Y NIVEL EDUCATIVO

CUADRO 6.29

Ciclo escolar 2005/06

MUNICIPIO NIVEL	DESERCIÓN a/	REPROBACIÓN b/	EFICIENCIA TERMINAL c/	ABSORCIÓN d/
COAHUITLÁN				
PREESCOLAR	2.56	NA	NA	NA
PRIMARIA	1.55	8.39	94.27	NA
SECUNDARIA	0.58	1.17	90.23	88.94
BACHILLERATO	6.88	20.00	78.57	71.33
COATEPEC				
PREESCOLAR	3.36	NA	NA	NA
PRIMARIA	2.93	5.27	96.20	NA
CAPACITACIÓN PARA EL TRABAJO	37.64	47.93	NA	NA
SECUNDARIA	4.42	29.08	77.56	103.50
PROFESIONAL TÉCNICO	9.17	41.28	71.11	4.01
BACHILLERATO	7.95	46.84	61.28	127.17
COATZACOALCOS				
PREESCOLAR	5.54	NA	NA	NA
PRIMARIA	4.14	4.56	92.74	NA
CAPACITACIÓN PARA EL TRABAJO	10.77	12.80	NA	NA
SECUNDARIA	5.59	24.13	81.18	98.36
PROFESIONAL TÉCNICO	16.58	57.55	52.48	11.16
BACHILLERATO	12.35	50.31	63.92	103.18
NORMAL	3.11	0.00	82.50	1.06
UNIVERSITARIO Y TECNOLÓGICO	NA	NA	NA	143.06
COATZINTLA				
PREESCOLAR	3.10	NA	NA	NA
PRIMARIA	3.59	5.45	103.44	NA
SECUNDARIA	4.65	10.27	94.51	81.86
BACHILLERATO	14.70	41.99	59.60	107.35
COETZALA				
PREESCOLAR	7.95	NA	NA	NA
PRIMARIA	5.17	9.73	83.33	NA
SECUNDARIA	15.91	2.70	73.68	64.00
COLIPA				
PREESCOLAR	1.16	NA	NA	NA
PRIMARIA	4.00	6.90	94.23	NA
SECUNDARIA	6.79	1.62	92.42	73.49
BACHILLERATO	11.72	29.20	50.67	72.22
COMAPA				
PREESCOLAR	0.99	NA	NA	NA
PRIMARIA	2.38	15.27	82.98	NA
SECUNDARIA	5.88	3.70	82.45	85.22
BACHILLERATO	9.04	22.59	66.20	57.74
CÓRDOBA				
PREESCOLAR	3.80	NA	NA	NA
PRIMARIA	3.36	5.30	93.23	NA
CAPACITACIÓN PARA EL TRABAJO	13.04	12.66	NA	NA

(Continúa)

ÍNDICES DE DESERCIÓN, REPROBACIÓN, EFICIENCIA TERMINAL Y ABSORCIÓN POR MUNICIPIO Y NIVEL EDUCATIVO
Ciclo escolar 2005/06

CUADRO 6.29

MUNICIPIO NIVEL	DESERCIÓN a/	REPROBACIÓN b/	EFICIENCIA TERMINAL c/	ABSORCIÓN d/
SECUNDARIA	6.81	33.61	75.17	103.49
PROFESIONAL TÉCNICO	14.20	23.18	75.51	2.96
BACHILLERATO	8.08	39.76	61.91	148.90
UNIVERSITARIO Y TECNOLÓGICO	NA	NA	NA	68.92
COSAMALOAPAN DE CARPIO				
PREESCOLAR	4.49	NA	NA	NA
PRIMARIA	4.66	5.48	87.69	NA
CAPACITACIÓN PARA EL TRABAJO	12.85	39.97	NA	NA
SECUNDARIA	6.71	26.96	75.20	111.20
PROFESIONAL TÉCNICO	11.01	0.00	63.84	15.21
BACHILLERATO	13.20	30.36	66.34	72.82
UNIVERSITARIO Y TECNOLÓGICO	NA	NA	NA	136.39
COSAUTLÁN DE CARVAJAL				
PREESCOLAR	1.71	NA	NA	NA
PRIMARIA	2.66	9.42	87.46	NA
SECUNDARIA	2.88	12.99	73.28	73.51
BACHILLERATO	12.46	29.86	72.81	68.78
COSCOMATEPEC				
PREESCOLAR	3.23	NA	NA	NA
PRIMARIA	3.43	12.36	74.31	NA
CAPACITACIÓN PARA EL TRABAJO	21.54	0.00	NA	NA
SECUNDARIA	8.76	15.10	67.13	86.33
BACHILLERATO	16.61	46.59	50.53	118.50
UNIVERSITARIO Y TECNOLÓGICO	NA	NA	NA	29.12
COSOLEACAQUE				
PREESCOLAR	5.25	NA	NA	NA
PRIMARIA	3.35	4.67	93.53	NA
CAPACITACIÓN PARA EL TRABAJO	9.66	7.82	NA	NA
SECUNDARIA	4.92	19.88	81.95	89.01
BACHILLERATO	12.00	29.51	63.49	75.57
COTAXTLA				
PREESCOLAR	4.26	NA	NA	NA
PRIMARIA	2.69	10.66	91.96	NA
SECUNDARIA	4.54	16.01	84.18	84.13
BACHILLERATO	17.39	34.82	52.17	55.00
COXQUIHUI				
PREESCOLAR	1.18	NA	NA	NA
PRIMARIA	1.16	8.14	88.76	NA
SECUNDARIA	3.20	5.38	87.77	100.78
BACHILLERATO	7.28	24.80	68.90	88.79

(Continúa)

ÍNDICES DE DESERCIÓN, REPROBACIÓN, EFICIENCIA TERMINAL Y ABSORCIÓN POR MUNICIPIO Y NIVEL EDUCATIVO
Ciclo escolar 2005/06

CUADRO 6.29

MUNICIPIO NIVEL	DESERCIÓN a/	REPROBACIÓN b/	EFICIENCIA TERMINAL c/	ABSORCIÓN d/
COYUTLA				
PREESCOLAR	1.48	NA	NA	NA
PRIMARIA	1.64	5.96	101.63	NA
SECUNDARIA	3.10	5.29	87.91	98.52
BACHILLERATO	10.24	18.49	71.98	89.78
CUICHAPA				
PREESCOLAR	6.05	NA	NA	NA
PRIMARIA	3.11	8.55	91.08	NA
SECUNDARIA	5.87	9.83	79.88	57.69
BACHILLERATO	2.59	11.06	52.14	83.76
CUITLÁHUAC				
PREESCOLAR	3.94	NA	NA	NA
PRIMARIA	2.72	6.67	87.96	NA
CAPACITACIÓN PARA EL TRABAJO	0.00	71.23	NA	NA
SECUNDARIA	5.54	26.45	76.32	100.00
BACHILLERATO	4.74	47.30	65.58	75.81
CHACALTIANGUIS				
PREESCOLAR	1.70	NA	NA	NA
PRIMARIA	3.20	6.33	91.90	NA
SECUNDARIA	1.90	8.96	82.67	85.33
BACHILLERATO	16.60	25.37	72.22	75.00
CHALMA				
PREESCOLAR	1.89	NA	NA	NA
PRIMARIA	0.43	6.00	106.86	NA
SECUNDARIA	2.43	19.40	88.97	86.20
BACHILLERATO	19.10	38.51	67.44	27.82
CHICONAMEL				
PREESCOLAR	0.56	NA	NA	NA
PRIMARIA	0.08	5.25	105.88	NA
SECUNDARIA	0.82	0.00	90.12	77.14
BACHILLERATO	7.78	7.23	68.52	52.08
CHICONQUIACO				
PREESCOLAR	4.31	NA	NA	NA
PRIMARIA	2.43	13.13	76.98	NA
SECUNDARIA	6.29	1.49	91.77	72.96
BACHILLERATO	15.95	14.60	47.62	45.58
CHICONTEPEC				
PREESCOLAR	1.47	NA	NA	NA
PRIMARIA	0.79	6.74	99.32	NA
CAPACITACIÓN PARA EL TRABAJO	4.29	0.00	NA	NA
SECUNDARIA	1.22	5.84	93.49	95.30
BACHILLERATO	7.32	18.43	75.49	89.05
UNIVERSITARIO Y TECNOLÓGICO	NA	NA	NA	34.35

(Continúa)

ÍNDICES DE DESERCIÓN, REPROBACIÓN, EFICIENCIA TERMINAL Y ABSORCIÓN POR MUNICIPIO Y NIVEL EDUCATIVO

CUADRO 6.29

Ciclo escolar 2005/06

MUNICIPIO NIVEL	DESERCIÓN a/	REPROBACIÓN b/	EFICIENCIA TERMINAL c/	ABSORCIÓN d/
CHINAMECA				
PREESCOLAR	2.00	NA	NA	NA
PRIMARIA	4.02	6.16	89.66	NA
CAPACITACIÓN PARA EL TRABAJO	57.66	56.38	NA	NA
SECUNDARIA	3.20	7.46	87.46	81.46
BACHILLERATO	8.13	35.84	59.78	82.22
CHINAMPA DE GOROSTIZA				
PREESCOLAR	4.42	NA	NA	NA
PRIMARIA	1.70	8.81	98.40	NA
SECUNDARIA	3.02	4.11	89.47	90.70
BACHILLERATO	9.91	26.00	70.59	67.18
CHOCAMÁN				
PREESCOLAR	2.41	NA	NA	NA
PRIMARIA	3.00	7.85	80.94	NA
SECUNDARIA	7.00	27.43	77.73	80.12
BACHILLERATO	6.37	19.15	76.47	52.75
CHONTLA				
PREESCOLAR	2.37	NA	NA	NA
PRIMARIA	0.82	10.13	104.88	NA
SECUNDARIA	1.46	8.45	93.37	95.19
BACHILLERATO	4.95	22.05	67.87	71.31
CHUMATLÁN				
PREESCOLAR	6.54	NA	NA	NA
PRIMARIA	3.24	7.46	95.96	NA
SECUNDARIA	3.28	25.42	86.87	94.83
BACHILLERATO	8.24	32.69	73.47	82.93
EL HIGO				
PREESCOLAR	3.51	NA	NA	NA
PRIMARIA	2.70	7.08	90.93	NA
SECUNDARIA	3.71	12.01	87.57	93.81
BACHILLERATO	11.48	31.85	61.45	66.09
EMILIANO ZAPATA				
PREESCOLAR	3.62	NA	NA	NA
PRIMARIA	3.45	9.07	97.77	NA
CAPACITACIÓN PARA EL TRABAJO	0.00	100.00	NA	NA
SECUNDARIA	4.44	17.91	84.54	78.94
BACHILLERATO	14.26	38.81	64.32	86.58
ESPINAL				
PREESCOLAR	2.54	NA	NA	NA
PRIMARIA	1.76	6.21	104.62	NA
SECUNDARIA	2.45	4.70	91.00	101.09
PROFESIONAL TÉCNICO	0.00 e/	0.00 e/	0.00 e/	2.77
BACHILLERATO	8.72	24.58	72.97	76.77
UNIVERSITARIO Y TECNOLÓGICO	NA	NA	NA	19.72

(Continúa)

ÍNDICES DE DESERCIÓN, REPROBACIÓN, EFICIENCIA TERMINAL Y ABSORCIÓN POR MUNICIPIO Y NIVEL EDUCATIVO
Ciclo escolar 2005/06

CUADRO 6.29

MUNICIPIO NIVEL	DESERCIÓN a/	REPROBACIÓN b/	EFICIENCIA TERMINAL c/	ABSORCIÓN d/
FILOMENO MATA				
PREESCOLAR	1.24	NA	NA	NA
PRIMARIA	2.85	17.08	66.30	NA
SECUNDARIA	5.83	0.00	77.01	81.10
BACHILLERATO	8.41	36.39	71.30	81.76
FORTÍN				
PREESCOLAR	6.08	NA	NA	NA
PRIMARIA	3.06	4.71	99.79	NA
CAPACITACIÓN PARA EL TRABAJO	11.84	0.00	NA	NA
SECUNDARIA	6.09	32.57	72.01	87.58
BACHILLERATO	5.22	40.50	64.90	134.04
GUTIÉRREZ ZAMORA				
PREESCOLAR	6.56	NA	NA	NA
PRIMARIA	3.51	6.91	92.99	NA
CAPACITACIÓN PARA EL TRABAJO	30.77	0.00	NA	NA
SECUNDARIA	4.80	15.18	89.70	111.07
BACHILLERATO	6.29	27.76	73.74	106.76
HIDALGOTITLÁN				
PREESCOLAR	4.84	NA	NA	NA
PRIMARIA	3.32	9.91	90.12	NA
SECUNDARIA	3.18	6.08	88.64	86.07
BACHILLERATO	10.35	7.45	65.92	68.25
HUATUSCO				
PREESCOLAR	2.11	NA	NA	NA
PRIMARIA	1.91	10.00	88.65	NA
CAPACITACIÓN PARA EL TRABAJO	25.48	81.99	NA	NA
SECUNDARIA	5.44	21.16	78.02	96.49
BACHILLERATO	9.31	37.20	70.55	105.69
UNIVERSITARIO Y TECNOLÓGICO	NA	NA	NA	61.88
HUAYACOCOTLA				
PREESCOLAR	3.15	NA	NA	NA
PRIMARIA	1.61	8.83	92.94	NA
SECUNDARIA	4.69	5.19	80.19	86.90
BACHILLERATO	9.56	4.68	69.70	84.28
UNIVERSITARIO Y TECNOLÓGICO	NA	NA	NA	35.66
HUEYAPAN DE OCAMPO				
PREESCOLAR	2.06	NA	NA	NA
PRIMARIA	2.04	6.66	88.07	NA
SECUNDARIA	2.58	4.10	91.44	96.75
PROFESIONAL TÉCNICO	0.00	24.21	62.50	21.60
BACHILLERATO	9.34	17.55	70.89	66.75

(Continúa)

ÍNDICES DE DESERCIÓN, REPROBACIÓN, EFICIENCIA TERMINAL Y ABSORCIÓN POR MUNICIPIO Y NIVEL EDUCATIVO
Ciclo escolar 2005/06

CUADRO 6.29

MUNICIPIO NIVEL	DESERCIÓN a/	REPROBACIÓN b/	EFICIENCIA TERMINAL c/	ABSORCIÓN d/
HUILOAPAN				
PREESCOLAR	7.91	NA	NA	NA
PRIMARIA	6.23	6.51	72.15	NA
SECUNDARIA	8.56	17.73	88.52	79.05
BACHILLERATO	18.71	5.56	47.89	133.33
IGNACIO DE LA LLAVE				
PREESCOLAR	3.06	NA	NA	NA
PRIMARIA	1.67	7.61	83.59	NA
SECUNDARIA	7.07	25.95	75.78	101.59
BACHILLERATO	9.46	25.69	73.70	106.79
ILAMATLÁN				
PREESCOLAR	0.79	NA	NA	NA
PRIMARIA	1.06	11.79	78.45	NA
SECUNDARIA	3.74	3.11	80.67	70.91
BACHILLERATO	11.54	7.39	61.11	56.29
ISLA				
PREESCOLAR	4.32	NA	NA	NA
PRIMARIA	5.66	10.15	77.82	NA
CAPACITACIÓN PARA EL TRABAJO	17.59	20.22	NA	NA
SECUNDARIA	5.80	16.36	80.08	96.33
BACHILLERATO	8.00	20.14	55.94	91.84
IXCATEPEC				
PREESCOLAR	1.14	NA	NA	NA
PRIMARIA	0.50	7.24	104.71	NA
SECUNDARIA	1.74	11.15	92.16	104.39
BACHILLERATO	6.03	27.70	80.41	72.85
IXHUACÁN DE LOS REYES				
PREESCOLAR	1.11	NA	NA	NA
PRIMARIA	3.22	14.54	90.75	NA
SECUNDARIA	3.11	7.23	86.78	91.15
BACHILLERATO	13.73	6.06	55.93	62.14
IXHUATLÁN DE MADERO				
PREESCOLAR	0.99	NA	NA	NA
PRIMARIA	0.55	9.77	98.14	NA
SECUNDARIA	1.95	6.57	90.02	91.94
BACHILLERATO	7.52	21.33	73.81	60.49
UNIVERSITARIO Y TECNOLÓGICO	NA	NA	NA	17.57
IXHUATLÁN DEL CAFÉ				
PREESCOLAR	1.71	NA	NA	NA
PRIMARIA	2.04	11.79	88.49	NA
SECUNDARIA	4.52	8.37	82.50	71.03
BACHILLERATO	12.63	26.15	52.82	79.07

(Continúa)

ÍNDICES DE DESERCIÓN, REPROBACIÓN, EFICIENCIA TERMINAL Y ABSORCIÓN POR MUNICIPIO Y NIVEL EDUCATIVO
Ciclo escolar 2005/06

CUADRO 6.29

MUNICIPIO NIVEL	DESERCIÓN a/	REPROBACIÓN b/	EFICIENCIA TERMINAL c/	ABSORCIÓN d/
IXHUATLÁN DEL SURESTE				
PREESCOLAR	10.64	NA	NA	NA
PRIMARIA	2.63	4.85	90.06	NA
SECUNDARIA	5.26	21.01	80.19	92.68
BACHILLERATO	12.54	33.98	65.35	118.78
IXHUATLANCILLO				
PREESCOLAR	5.57	NA	NA	NA
PRIMARIA	6.09	10.67	75.10	NA
SECUNDARIA	11.43	17.42	56.25	41.10
BACHILLERATO	11.94	0.00	76.67	60.98
IXMATLAHUACAN				
PREESCOLAR	1.11	NA	NA	NA
PRIMARIA	5.64	7.30	100.00	NA
SECUNDARIA	5.38	13.64	80.49	83.33
BACHILLERATO	6.48	5.94	75.00	60.67
IXTACZOQUITLÁN				
PREESCOLAR	5.25	NA	NA	NA
PRIMARIA	3.10	6.53	98.75	NA
SECUNDARIA	5.70	21.58	80.71	105.50
BACHILLERATO	6.96	34.65	57.16	94.55
JALACINGO				
PREESCOLAR	2.04	NA	NA	NA
PRIMARIA	2.75	7.90	83.11	NA
SECUNDARIA	5.08	8.83	77.22	62.94
BACHILLERATO	14.95	22.59	58.20	30.23
JALCOMULCO				
PREESCOLAR	5.36	NA	NA	NA
PRIMARIA	0.00	6.56	97.06	NA
SECUNDARIA	3.04	10.76	86.42	91.86
BACHILLERATO	7.50	27.03	59.02	79.03
JÁLTIPAN				
PREESCOLAR	4.49	NA	NA	NA
PRIMARIA	3.56	4.99	92.08	NA
SECUNDARIA	4.83	13.52	85.85	105.58
BACHILLERATO	5.77	35.30	61.21	98.12
JAMAPA				
PREESCOLAR	2.65	NA	NA	NA
PRIMARIA	2.32	5.73	95.10	NA
SECUNDARIA	8.53	24.64	73.84	115.91
BACHILLERATO	23.35	40.14	62.30	73.26

(Continúa)

ÍNDICES DE DESERCIÓN, REPROBACIÓN, EFICIENCIA TERMINAL Y ABSORCIÓN POR MUNICIPIO Y NIVEL EDUCATIVO
Ciclo escolar 2005/06

CUADRO 6.29

MUNICIPIO NIVEL	DESERCIÓN a/	REPROBACIÓN b/	EFICIENCIA TERMINAL c/	ABSORCIÓN d/
JESÚS CARRANZA				
PREESCOLAR	5.78	NA	NA	NA
PRIMARIA	3.86	7.89	86.06	NA
CAPACITACIÓN PARA EL TRABAJO	4.96	0.00	NA	NA
SECUNDARIA	6.15	9.96	77.90	94.57
BACHILLERATO	11.97	16.54	63.24	92.10
JILOTEPEC				
PREESCOLAR	1.76	NA	NA	NA
PRIMARIA	4.30	9.41	87.68	NA
SECUNDARIA	6.14	21.44	78.95	83.45
BACHILLERATO	17.46	33.04	60.96	104.52
JOSÉ AZUETA				
PREESCOLAR	2.46	NA	NA	NA
PRIMARIA	3.52	7.92	84.45	NA
SECUNDARIA	3.94	11.60	80.52	90.33
BACHILLERATO	11.26	16.49	66.76	89.73
JUAN RODRÍGUEZ CLARA				
PREESCOLAR	4.30	NA	NA	NA
PRIMARIA	4.52	10.92	85.24	NA
CAPACITACIÓN PARA EL TRABAJO	24.47	0.00	NA	NA
SECUNDARIA	5.33	8.96	80.55	93.42
BACHILLERATO	10.07	15.48	56.51	80.25
JUCHIQUE DE FERRER				
PREESCOLAR	4.23	NA	NA	NA
PRIMARIA	2.83	7.05	85.68	NA
SECUNDARIA	7.99	10.73	79.90	109.04
BACHILLERATO	18.48	17.33	55.25	79.43
LA ANTIGUA				
PREESCOLAR	7.12	NA	NA	NA
PRIMARIA	4.12	5.54	94.93	NA
CAPACITACIÓN PARA EL TRABAJO	11.22	10.29	NA	NA
SECUNDARIA	6.72	27.48	84.86	101.11
BACHILLERATO	8.73	39.50	84.19	146.95
UNIVERSITARIO Y TECNOLÓGICO	NA	NA	NA	12.72
LA PERLA				
PREESCOLAR	7.26	NA	NA	NA
PRIMARIA	4.54	13.23	67.73	NA
SECUNDARIA	12.04	0.26	50.73	38.13
BACHILLERATO	21.33	8.47	34.04	47.25
LANDERO Y COSS				
PREESCOLAR	0.00	NA	NA	NA
PRIMARIA	0.00	7.29	100.00	NA
SECUNDARIA	2.86	0.00	89.66	100.00
BACHILLERATO	24.00	5.26	NA	125.00

(Continúa)

ÍNDICES DE DESERCIÓN, REPROBACIÓN, EFICIENCIA TERMINAL Y ABSORCIÓN POR MUNICIPIO Y NIVEL EDUCATIVO
Ciclo escolar 2005/06

CUADRO 6.29

MUNICIPIO NIVEL	DESERCIÓN a/	REPROBACIÓN b/	EFICIENCIA TERMINAL c/	ABSORCIÓN d/
LAS CHOAPAS				
PREESCOLAR	9.32	NA	NA	NA
PRIMARIA	5.67	10.87	76.73	NA
CAPACITACIÓN PARA EL TRABAJO	13.07	10.65	NA	NA
SECUNDARIA	7.89	10.59	76.80	83.85
BACHILLERATO	9.58	27.90	65.51	84.69
UNIVERSITARIO Y TECNOLÓGICO	NA	NA	NA	46.80
LAS MINAS				
PREESCOLAR	1.67	NA	NA	NA
PRIMARIA	2.17	18.85	80.28	NA
SECUNDARIA	5.71	3.03	90.48	46.38
LAS VIGAS DE RAMÍREZ				
PREESCOLAR	3.01	NA	NA	NA
PRIMARIA	2.69	8.41	94.35	NA
SECUNDARIA	5.11	6.39	80.00	91.88
BACHILLERATO	22.67	51.72	52.27	74.78
LERDO DE TEJADA				
PREESCOLAR	4.82	NA	NA	NA
PRIMARIA	3.97	4.39	91.39	NA
CAPACITACIÓN PARA EL TRABAJO	18.03	0.00	NA	NA
SECUNDARIA	5.50	33.98	77.04	129.29
BACHILLERATO	6.99	30.75	64.97	103.64
LOS REYES				
PREESCOLAR	7.14	NA	NA	NA
PRIMARIA	3.93	13.46	94.02	NA
SECUNDARIA	9.73	0.00	82.98	69.57
BACHILLERATO	19.23	0.00	39.13	53.49
MAGDALENA				
PREESCOLAR	5.51	NA	NA	NA
PRIMARIA	0.82	11.64	77.94	NA
SECUNDARIA	5.02	0.00	80.77	116.67
BACHILLERATO	12.50	0.00	61.90	82.50
MALTRATA				
PREESCOLAR	4.08	NA	NA	NA
PRIMARIA	1.23	9.63	78.03	NA
SECUNDARIA	5.98	25.16	81.15	87.23
BACHILLERATO	16.07	9.57	30.00	22.61
MANLIO FABIO ALTAMIRANO				
PREESCOLAR	6.74	NA	NA	NA
PRIMARIA	3.71	10.08	94.66	NA
SECUNDARIA	3.43	18.79	80.84	82.34
BACHILLERATO	17.11	50.20	51.18	54.51

(Continúa)

ÍNDICES DE DESERCIÓN, REPROBACIÓN, EFICIENCIA TERMINAL Y ABSORCIÓN POR MUNICIPIO Y NIVEL EDUCATIVO
Ciclo escolar 2005/06

CUADRO 6.29

MUNICIPIO NIVEL	DESERCIÓN a/	REPROBACIÓN b/	EFICIENCIA TERMINAL c/	ABSORCIÓN d/
MARIANO ESCOBEDO				
PREESCOLAR	5.75	NA	NA	NA
PRIMARIA	4.69	11.63	85.87	NA
SECUNDARIA	9.37	17.33	67.71	67.40
BACHILLERATO	12.76	11.22	55.91	49.82
MARTÍNEZ DE LA TORRE				
PREESCOLAR	6.27	NA	NA	NA
PRIMARIA	3.75	5.70	93.29	NA
CAPACITACIÓN PARA EL TRABAJO	40.77	0.89	NA	NA
SECUNDARIA	6.35	16.81	82.76	97.39
PROFESIONAL TÉCNICO	0.00	0.00	0.00 e/	0.47
BACHILLERATO	5.21	41.31	67.19	106.85
UNIVERSITARIO Y TECNOLÓGICO	NA	NA	NA	98.73
MECATLÁN				
PREESCOLAR	2.35	NA	NA	NA
PRIMARIA	2.75	12.65	78.45	NA
SECUNDARIA	1.44	1.63	92.63	87.35
BACHILLERATO	4.00	15.42	69.64	64.71
MECAYAPAN				
PREESCOLAR	2.57	NA	NA	NA
PRIMARIA	1.82	11.53	89.76	NA
SECUNDARIA	2.01	6.82	78.59	86.62
BACHILLERATO	16.53	13.86	66.67	57.30
UNIVERSITARIO Y TECNOLÓGICO	NA	NA	NA	183.05
MEDELLÍN				
PREESCOLAR	5.00	NA	NA	NA
PRIMARIA	4.93	7.80	91.88	NA
SECUNDARIA	6.30	28.27	79.33	85.46
BACHILLERATO	19.16	49.89	53.14	62.88
MIAHUATLÁN				
PREESCOLAR	1.82	NA	NA	NA
PRIMARIA	2.71	10.87	85.57	NA
SECUNDARIA	7.83	12.42	80.28	67.39
BACHILLERATO	15.22	2.56	62.50	26.83
MINATITLÁN				
PREESCOLAR	4.19	NA	NA	NA
PRIMARIA	4.14	5.70	92.97	NA
CAPACITACIÓN PARA EL TRABAJO	4.63	8.41	NA	NA
SECUNDARIA	4.78	16.83	84.21	105.42
BACHILLERATO	6.13	34.55	72.90	109.87
NORMAL	2.54	0.00	82.22	3.03
UNIVERSITARIO Y TECNOLÓGICO	NA	NA	NA	111.65

(Continúa)

ÍNDICES DE DESERCIÓN, REPROBACIÓN, EFICIENCIA TERMINAL Y ABSORCIÓN POR MUNICIPIO Y NIVEL EDUCATIVO
Ciclo escolar 2005/06

CUADRO 6.29

MUNICIPIO NIVEL	DESERCIÓN a/	REPROBACIÓN b/	EFICIENCIA TERMINAL c/	ABSORCIÓN d/
MISANTLA				
PREESCOLAR	4.05	NA	NA	NA
PRIMARIA	3.03	6.56	94.08	NA
SECUNDARIA	5.18	9.72	84.69	100.50
BACHILLERATO	8.35	28.17	65.26	95.63
UNIVERSITARIO Y TECNOLÓGICO	NA	NA	NA	57.22
MIXTLA DE ALTAMIRANO				
PREESCOLAR	7.53	NA	NA	NA
PRIMARIA	7.52	16.70	66.03	NA
SECUNDARIA	8.65	2.37	44.87	56.10
BACHILLERATO	9.84	0.00	65.38	96.00
MOLOACÁN				
PREESCOLAR	3.25	NA	NA	NA
PRIMARIA	4.27	8.15	74.90	NA
SECUNDARIA	6.73	14.14	84.64	98.46
BACHILLERATO	10.52	12.95	65.13	84.86
NANCHITAL DE LÁZARO CÁRDENAS DEL RÍO				
PREESCOLAR	2.16	NA	NA	NA
PRIMARIA	2.25	3.27	85.17	NA
SECUNDARIA	4.81	23.51	81.41	108.56
BACHILLERATO	11.07	39.11	67.05	85.17
NAOLINCO				
PREESCOLAR	0.75	NA	NA	NA
PRIMARIA	1.99	9.66	88.65	NA
CAPACITACIÓN PARA EL TRABAJO	0.00	100.00	NA	NA
SECUNDARIA	3.28	19.46	85.14	109.90
BACHILLERATO	5.92	23.77	68.28	100.90
NARANJAL				
PREESCOLAR	4.02	NA	NA	NA
PRIMARIA	2.69	10.89	100.00	NA
SECUNDARIA	5.69	18.59	76.71	85.00
BACHILLERATO	8.77	0.00	109.09	106.90
NARANJOS AMATLÁN				
PREESCOLAR	3.89	NA	NA	NA
PRIMARIA	2.26	5.39	101.86	NA
CAPACITACIÓN PARA EL TRABAJO	28.00	4.07	NA	NA
SECUNDARIA	3.61	21.28	86.83	111.36
BACHILLERATO	4.58	28.05	72.83	95.74
UNIVERSITARIO Y TECNOLÓGICO	NA	NA	NA	17.44

(Continúa)

ÍNDICES DE DESERCIÓN, REPROBACIÓN, EFICIENCIA TERMINAL Y ABSORCIÓN POR MUNICIPIO Y NIVEL EDUCATIVO
Ciclo escolar 2005/06

CUADRO 6.29

MUNICIPIO NIVEL	DESERCIÓN a/	REPROBACIÓN b/	EFICIENCIA TERMINAL c/	ABSORCIÓN d/
NAUTLA				
PREESCOLAR	5.86	NA	NA	NA
PRIMARIA	5.71	6.64	90.87	NA
SECUNDARIA	6.16	3.38	93.62	96.00
BACHILLERATO	23.85	28.92	56.18	68.89
NOGALES				
PREESCOLAR	5.37	NA	NA	NA
PRIMARIA	3.29	7.35	84.16	NA
CAPACITACIÓN PARA EL TRABAJO	0.00	14.36	NA	NA
SECUNDARIA	7.19	29.57	74.75	81.27
BACHILLERATO	5.69	40.38	64.62	121.36
UNIVERSITARIO Y TECNOLÓGICO	NA	NA	NA	136.08
OLUTA				
PREESCOLAR	4.10	NA	NA	NA
PRIMARIA	5.03	6.52	88.36	NA
SECUNDARIA	5.89	21.30	83.27	108.47
BACHILLERATO	6.65	22.29	74.58	49.62
OMEALCA				
PREESCOLAR	3.69	NA	NA	NA
PRIMARIA	2.89	6.69	91.84	NA
CAPACITACIÓN PARA EL TRABAJO	0.00	37.50	NA	NA
SECUNDARIA	4.21	18.10	81.12	122.17
BACHILLERATO	9.26	29.93	66.54	57.65
ORIZABA				
PREESCOLAR	4.25	NA	NA	NA
PRIMARIA	3.97	3.45	96.01	NA
CAPACITACIÓN PARA EL TRABAJO	14.40	7.20	NA	NA
SECUNDARIA	5.20	34.39	76.97	105.64
PROFESIONAL TÉCNICO	7.37	41.97	77.20	25.62
BACHILLERATO	2.98	31.55	74.15	106.46
NORMAL	3.26	0.15	82.01	11.80
UNIVERSITARIO Y TECNOLÓGICO	NA	NA	NA	191.79
OTATITLÁN				
PREESCOLAR	0.74	NA	NA	NA
PRIMARIA	4.34	7.22	96.43	NA
SECUNDARIA	1.32	21.87	81.21	109.01
BACHILLERATO	7.69	35.71	64.81	33.33
OTEAPAN				
PREESCOLAR	2.29	NA	NA	NA
PRIMARIA	2.53	5.71	106.01	NA
SECUNDARIA	4.05	16.52	84.10	78.38
BACHILLERATO	32.14	51.42	65.32	111.18

(Continúa)

ÍNDICES DE DESERCIÓN, REPROBACIÓN, EFICIENCIA TERMINAL Y ABSORCIÓN POR MUNICIPIO Y NIVEL EDUCATIVO
Ciclo escolar 2005/06

CUADRO 6.29

MUNICIPIO NIVEL	DESERCIÓN a/	REPROBACIÓN b/	EFICIENCIA TERMINAL c/	ABSORCIÓN d/
OZULUAMA DE MASCAREÑAS				
PREESCOLAR	4.80	NA	NA	NA
PRIMARIA	2.52	4.91	91.98	NA
SECUNDARIA	3.03	14.76	89.04	90.23
BACHILLERATO	12.53	25.00	88.98	35.48
PAJAPAN				
PREESCOLAR	2.09	NA	NA	NA
PRIMARIA	3.12	7.71	93.67	NA
SECUNDARIA	3.93	14.57	82.85	87.30
BACHILLERATO	4.54	21.95	72.15	77.74
PÁNUCO				
PREESCOLAR	3.48	NA	NA	NA
PRIMARIA	3.40	5.48	96.14	NA
CAPACITACIÓN PARA EL TRABAJO	23.23	0.00	NA	NA
SECUNDARIA	5.49	23.37	79.41	86.89
PROFESIONAL TÉCNICO	19.80	56.79	59.46	3.35
BACHILLERATO	12.13	33.49	59.05	85.90
UNIVERSITARIO Y TECNOLÓGICO	NA	NA	NA	73.65
PAPANTLA				
PREESCOLAR	2.88	NA	NA	NA
PRIMARIA	1.90	5.85	99.75	NA
CAPACITACIÓN PARA EL TRABAJO	13.58	0.00	NA	NA
SECUNDARIA	4.52	13.69	86.10	93.65
PROFESIONAL TÉCNICO	0.00	6.11	68.93	5.94
BACHILLERATO	7.79	32.16	69.41	80.76
UNIVERSITARIO Y TECNOLÓGICO	NA	NA	NA	1.83
PASO DE OVEJAS				
PREESCOLAR	4.48	NA	NA	NA
PRIMARIA	2.79	5.42	92.10	NA
SECUNDARIA	4.54	26.65	78.49	98.32
BACHILLERATO	8.57	23.70	73.68	77.87
PASO DEL MACHO				
PREESCOLAR	3.11	NA	NA	NA
PRIMARIA	2.54	8.40	82.07	NA
SECUNDARIA	4.74	31.36	73.21	88.57
BACHILLERATO	11.93	39.18	50.90	103.72
PEROTE				
PREESCOLAR	3.08	NA	NA	NA
PRIMARIA	3.66	6.11	92.21	NA
CAPACITACIÓN PARA EL TRABAJO	3.21	34.62	NA	NA
SECUNDARIA	5.14	12.80	80.79	94.43
BACHILLERATO	13.29	25.83	68.09	105.08
UNIVERSITARIO Y TECNOLÓGICO	NA	NA	NA	38.74

(Continúa)

ÍNDICES DE DESERCIÓN, REPROBACIÓN, EFICIENCIA TERMINAL Y ABSORCIÓN POR MUNICIPIO Y NIVEL EDUCATIVO
Ciclo escolar 2005/06

CUADRO 6.29

MUNICIPIO NIVEL	DESERCIÓN a/	REPROBACIÓN b/	EFICIENCIA TERMINAL c/	ABSORCIÓN d/
PLATÓN SÁNCHEZ				
PREESCOLAR	2.12	NA	NA	NA
PRIMARIA	2.02	6.99	103.19	NA
CAPACITACIÓN PARA EL TRABAJO	0.00	52.38	NA	NA
SECUNDARIA	3.38	15.35	75.92	91.72
BACHILLERATO	14.92	22.27	71.63	83.84
PLAYA VICENTE				
PREESCOLAR	4.47	NA	NA	NA
PRIMARIA	3.15	7.85	88.48	NA
CAPACITACIÓN PARA EL TRABAJO	18.09	0.00	NA	NA
SECUNDARIA	5.94	5.85	76.11	90.80
BACHILLERATO	12.59	14.04	56.88	73.11
POZA RICA DE HIDALGO				
PREESCOLAR	2.76	NA	NA	NA
PRIMARIA	3.58	2.78	97.96	NA
CAPACITACIÓN PARA EL TRABAJO	6.88	6.57	NA	NA
SECUNDARIA	5.75	25.86	83.42	109.75
PROFESIONAL TÉCNICO	1.77	15.27	56.18	14.64
BACHILLERATO	7.78	32.81	74.85	101.40
UNIVERSITARIO Y TECNOLÓGICO	NA	NA	NA	174.71
PUEBLO VIEJO				
PREESCOLAR	3.43	NA	NA	NA
PRIMARIA	4.14	5.02	97.41	NA
SECUNDARIA	5.18	25.23	75.96	89.47
BACHILLERATO	13.35	36.16	65.66	40.85
PUENTE NACIONAL				
PREESCOLAR	4.49	NA	NA	NA
PRIMARIA	2.93	5.89	90.24	NA
SECUNDARIA	8.83	9.85	75.43	75.75
BACHILLERATO	17.48	1.18	68.09	20.60
RAFAEL DELGADO				
PREESCOLAR	2.78	NA	NA	NA
PRIMARIA	3.82	8.75	87.96	NA
SECUNDARIA	5.10	27.69	67.11	88.76
BACHILLERATO	25.00	0.00	56.72	39.78
RAFAEL LUCIO				
PREESCOLAR	1.32	NA	NA	NA
PRIMARIA	3.47	6.34	93.20	NA
SECUNDARIA	4.87	29.13	75.00	81.16
BACHILLERATO	15.79	48.96	57.78	66.67

(Continúa)

ÍNDICES DE DESERCIÓN, REPROBACIÓN, EFICIENCIA TERMINAL Y ABSORCIÓN POR MUNICIPIO Y NIVEL EDUCATIVO
Ciclo escolar 2005/06

CUADRO 6.29

MUNICIPIO NIVEL	DESERCIÓN a/	REPROBACIÓN b/	EFICIENCIA TERMINAL c/	ABSORCIÓN d/
RÍO BLANCO				
PREESCOLAR	4.61	NA	NA	NA
PRIMARIA	3.71	3.83	95.30	NA
CAPACITACIÓN PARA EL TRABAJO	0.00	4.32	NA	NA
SECUNDARIA	6.28	31.83	75.11	119.05
BACHILLERATO	3.79	29.73	53.41	106.69
UNIVERSITARIO Y TECNOLÓGICO	NA	NA	NA	20.95
SALTABARRANCA				
PREESCOLAR	5.14	NA	NA	NA
PRIMARIA	2.94	9.78	86.79	NA
SECUNDARIA	3.30	0.00	88.10	71.43
BACHILLERATO	7.89	0.00	47.06	70.49
SAN ANDRÉS TENEJAPAN				
PREESCOLAR	6.52	NA	NA	NA
PRIMARIA	4.74	13.98	81.36	NA
SECUNDARIA	14.58	0.00	61.11	27.45
SAN ANDRÉS TUXTLA				
PREESCOLAR	4.14	NA	NA	NA
PRIMARIA	2.55	7.99	88.83	NA
CAPACITACIÓN PARA EL TRABAJO	19.70	1.14	NA	NA
SECUNDARIA	4.87	15.40	76.80	84.67
PROFESIONAL TÉCNICO	4.32	29.36	59.09	10.65
BACHILLERATO	12.46	31.35	71.89	83.46
UNIVERSITARIO Y TECNOLÓGICO	NA	NA	NA	89.14
SAN JUAN EVANGELISTA				
PREESCOLAR	2.67	NA	NA	NA
PRIMARIA	2.88	9.29	88.73	NA
CAPACITACIÓN PARA EL TRABAJO	0.00	29.03	NA	NA
SECUNDARIA	5.82	8.75	85.07	86.55
BACHILLERATO	7.65	14.68	66.12	55.92
SAN RAFAEL				
PREESCOLAR	6.58	NA	NA	NA
PRIMARIA	3.55	4.63	88.29	NA
CAPACITACIÓN PARA EL TRABAJO	30.77	0.00	NA	NA
SECUNDARIA	3.71	5.81	84.70	97.68
BACHILLERATO	8.27	20.60	69.58	75.60
SANTIAGO SOCHIAPAN				
PREESCOLAR	6.95	NA	NA	NA
PRIMARIA	2.90	9.88	84.92	NA
SECUNDARIA	7.41	1.38	72.67	89.84
BACHILLERATO	19.93	5.07	48.24	55.83

(Continúa)

ÍNDICES DE DESERCIÓN, REPROBACIÓN, EFICIENCIA TERMINAL Y ABSORCIÓN POR MUNICIPIO Y NIVEL EDUCATIVO
Ciclo escolar 2005/06

CUADRO 6.29

MUNICIPIO NIVEL	DESERCIÓN a/	REPROBACIÓN b/	EFICIENCIA TERMINAL c/	ABSORCIÓN d/
SANTIAGO TUXTLA				
PREESCOLAR	4.64	NA	NA	NA
PRIMARIA	2.33	8.00	89.09	NA
CAPACITACIÓN PARA EL TRABAJO	12.75	23.60	NA	NA
SECUNDARIA	3.46	11.14	85.79	89.65
BACHILLERATO	8.26	31.93	64.91	71.07
SAYULA DE ALEMÁN				
PREESCOLAR	5.73	NA	NA	NA
PRIMARIA	3.11	8.68	83.39	NA
SECUNDARIA	4.25	8.87	83.06	85.97
BACHILLERATO	10.98	27.71	68.64	83.82
SOCONUSCO				
PREESCOLAR	4.93	NA	NA	NA
PRIMARIA	1.78	7.52	87.92	NA
SECUNDARIA	4.80	18.73	91.21	139.45
BACHILLERATO	14.47	11.99	60.33	119.63
SOCHIAPA				
PREESCOLAR	2.05	NA	NA	NA
PRIMARIA	1.96	10.38	70.93	NA
SECUNDARIA	9.52	12.72	74.67	132.43
BACHILLERATO	24.32	0.00	50.00	40.00
SOLEDAD ATZOMPA				
PREESCOLAR	2.32	NA	NA	NA
PRIMARIA	2.75	10.83	83.92	NA
SECUNDARIA	9.92	4.08	66.57	84.60
BACHILLERATO	12.05	13.70	50.00	66.11
SOLEDAD DE DOBLADO				
PREESCOLAR	1.31	NA	NA	NA
PRIMARIA	2.57	10.34	88.68	NA
SECUNDARIA	4.89	30.22	75.28	94.37
BACHILLERATO	9.89	38.07	74.17	81.79
SOTEAPAN				
PREESCOLAR	2.48	NA	NA	NA
PRIMARIA	1.43	6.54	92.29	NA
SECUNDARIA	4.29	2.72	78.29	86.63
BACHILLERATO	13.15	14.31	65.14	69.70
TAMALÍN				
PREESCOLAR	2.94	NA	NA	NA
PRIMARIA	1.60	6.92	107.17	NA
SECUNDARIA	0.41	13.48	88.76	90.11
BACHILLERATO	10.07	28.65	69.18	63.79

(Continúa)

ÍNDICES DE DESERCIÓN, REPROBACIÓN, EFICIENCIA TERMINAL Y ABSORCIÓN POR MUNICIPIO Y NIVEL EDUCATIVO

CUADRO 6.29

Ciclo escolar 2005/06

MUNICIPIO NIVEL	DESERCIÓN a/	REPROBACIÓN b/	EFICIENCIA TERMINAL c/	ABSORCIÓN d/
TAMIAHUA				
PREESCOLAR	4.34	NA	NA	NA
PRIMARIA	1.45	6.19	98.09	NA
SECUNDARIA	1.95	16.45	83.25	95.87
BACHILLERATO	6.89	27.25	73.46	71.74
TAMPICO ALTO				
PREESCOLAR	10.26	NA	NA	NA
PRIMARIA	2.17	5.14	89.01	NA
SECUNDARIA	2.24	13.11	89.42	87.80
BACHILLERATO	5.38	20.45	70.73	18.65
TANCOCO				
PREESCOLAR	5.50	NA	NA	NA
PRIMARIA	1.96	8.85	93.38	NA
SECUNDARIA	4.62	15.15	93.27	82.52
BACHILLERATO	16.38	29.05	60.66	61.79
TANTIMA				
PREESCOLAR	3.49	NA	NA	NA
PRIMARIA	1.45	8.01	100.32	NA
SECUNDARIA	1.00	12.12	99.54	68.79
BACHILLERATO	4.42	16.67	74.70	47.54
TANTOYUCA				
PREESCOLAR	1.38	NA	NA	NA
PRIMARIA	1.01	10.96	97.79	NA
CAPACITACIÓN PARA EL TRABAJO	3.44	34.23	NA	NA
SECUNDARIA	3.41	12.96	86.39	97.69
BACHILLERATO	7.40	17.52	64.24	80.74
NORMAL	0.00	0.00	106.00	5.53
UNIVERSITARIO Y TECNOLÓGICO	NA	NA	NA	73.24
TATAHUICAPAN DE JUÁREZ				
PREESCOLAR	1.97	NA	NA	NA
PRIMARIA	1.78	9.06	81.19	NA
SECUNDARIA	5.74	13.72	79.22	92.38
BACHILLERATO	9.15	18.94	80.00	61.27
TATATILA				
PREESCOLAR	3.56	NA	NA	NA
PRIMARIA	3.74	12.75	83.70	NA
SECUNDARIA	0.00	0.00	72.00	51.94
BACHILLERATO	8.33	0.00	53.85	41.89
TECOLUTLA				
PREESCOLAR	4.50	NA	NA	NA
PRIMARIA	3.02	7.61	86.61	NA
SECUNDARIA	4.32	9.02	86.89	89.16
BACHILLERATO	13.17	28.94	56.10	60.25

(Continúa)

ÍNDICES DE DESERCIÓN, REPROBACIÓN, EFICIENCIA TERMINAL Y ABSORCIÓN POR MUNICIPIO Y NIVEL EDUCATIVO
Ciclo escolar 2005/06

CUADRO 6.29

MUNICIPIO NIVEL	DESERCIÓN a/	REPROBACIÓN b/	EFICIENCIA TERMINAL c/	ABSORCIÓN d/
TEHUIPANGO				
PREESCOLAR	1.00	NA	NA	NA
PRIMARIA	2.85	11.19	82.91	NA
SECUNDARIA	4.86	8.69	74.64	76.72
BACHILLERATO	20.78	16.83	53.66	61.79
TEMAPACHE				
PREESCOLAR	2.96	NA	NA	NA
PRIMARIA	1.56	5.64	100.73	NA
CAPACITACIÓN PARA EL TRABAJO	9.44	67.89	NA	NA
SECUNDARIA	2.82	8.23	88.75	96.29
BACHILLERATO	7.24	26.75	71.96	82.07
UNIVERSITARIO Y TECNOLÓGICO	NA	NA	NA	25.18
TEMPOAL				
PREESCOLAR	1.69	NA	NA	NA
PRIMARIA	1.58	8.87	101.62	NA
SECUNDARIA	3.78	22.06	83.02	90.23
BACHILLERATO	9.58	24.09	61.83	74.82
TENAMPA				
PREESCOLAR	0.43	NA	NA	NA
PRIMARIA	1.48	8.57	102.29	NA
SECUNDARIA	4.26	0.37	86.36	75.42
BACHILLERATO	8.00	21.74	62.22	75.00
TENOCHTITLÁN				
PREESCOLAR	5.63	NA	NA	NA
PRIMARIA	4.23	10.22	70.43	NA
SECUNDARIA	5.00	1.40	80.95	99.07
BACHILLERATO	12.41	7.50	41.89	64.21
TEOCELO				
PREESCOLAR	3.23	NA	NA	NA
PRIMARIA	2.51	10.36	83.94	NA
SECUNDARIA	4.02	20.71	83.33	106.50
BACHILLERATO	10.50	36.81	61.94	61.63
TEPATLAXCO				
PREESCOLAR	0.78	NA	NA	NA
PRIMARIA	1.40	11.26	84.66	NA
SECUNDARIA	3.01	0.00	84.17	80.13
BACHILLERATO	16.94	14.43	69.07	92.31
TEPETLÁN				
PREESCOLAR	1.77	NA	NA	NA
PRIMARIA	1.93	12.89	78.65	NA
SECUNDARIA	6.02	3.37	95.00	80.56
BACHILLERATO	20.31	39.22	52.63	34.95

(Continúa)

ÍNDICES DE DESERCIÓN, REPROBACIÓN, EFICIENCIA TERMINAL Y ABSORCIÓN POR MUNICIPIO Y NIVEL EDUCATIVO
Ciclo escolar 2005/06

CUADRO 6.29

MUNICIPIO NIVEL	DESERCIÓN a/	REPROBACIÓN b/	EFICIENCIA TERMINAL c/	ABSORCIÓN d/
TEPETZINTLA				
PREESCOLAR	0.64	NA	NA	NA
PRIMARIA	1.60	3.88	109.30	NA
SECUNDARIA	2.14	8.13	93.14	93.02
BACHILLERATO	6.19	21.76	78.21	71.33
TEQUILA				
PREESCOLAR	1.99	NA	NA	NA
PRIMARIA	3.93	12.27	66.83	NA
SECUNDARIA	5.14	3.89	80.37	98.46
BACHILLERATO	9.27	15.59	58.95	50.97
UNIVERSITARIO Y TECNOLÓGICO	NA	NA	NA	158.18
TEXCATEPEC				
PREESCOLAR	1.02	NA	NA	NA
PRIMARIA	2.35	12.17	82.94	NA
SECUNDARIA	10.91	3.21	66.67	60.22
BACHILLERATO	14.86	0.00	42.42	49.43
TEXHUACÁN				
PREESCOLAR	3.64	NA	NA	NA
PRIMARIA	2.87	10.97	71.65	NA
SECUNDARIA	5.93	1.68	82.76	89.42
BACHILLERATO	10.94	0.00	77.36	77.19
TEXISTEPEC				
PREESCOLAR	5.21	NA	NA	NA
PRIMARIA	1.81	8.00	99.57	NA
SECUNDARIA	2.63	9.49	85.42	88.39
BACHILLERATO	12.01	14.93	63.73	63.94
TEZONAPA				
PREESCOLAR	3.23	NA	NA	NA
PRIMARIA	2.63	7.85	85.03	NA
SECUNDARIA	4.41	10.13	79.04	79.92
BACHILLERATO	7.97	21.16	65.43	74.69
TIERRA BLANCA				
PREESCOLAR	6.31	NA	NA	NA
PRIMARIA	4.23	7.37	93.14	NA
CAPACITACIÓN PARA EL TRABAJO	23.92	7.23	NA	NA
SECUNDARIA	5.82	15.37	78.88	95.49
BACHILLERATO	7.17	30.10	67.07	109.41
UNIVERSITARIO Y TECNOLÓGICO	NA	NA	NA	98.13
TIHUATLÁN				
PREESCOLAR	4.50	NA	NA	NA
PRIMARIA	2.20	6.14	99.35	NA
CAPACITACIÓN PARA EL TRABAJO	20.33	55.10	NA	NA
SECUNDARIA	3.66	12.93	89.16	88.89
BACHILLERATO	10.40	33.95	65.93	72.20

(Continúa)

ÍNDICES DE DESERCIÓN, REPROBACIÓN, EFICIENCIA TERMINAL Y ABSORCIÓN POR MUNICIPIO Y NIVEL EDUCATIVO

CUADRO 6.29

Ciclo escolar 2005/06

MUNICIPIO NIVEL	DESERCIÓN a/	REPROBACIÓN b/	EFICIENCIA TERMINAL c/	ABSORCIÓN d/
TLACOJALPAN				
PREESCOLAR	2.38	NA	NA	NA
PRIMARIA	3.44	7.31	69.31	NA
SECUNDARIA	1.27	21.03	84.81	90.24
BACHILLERATO	26.98	44.57	53.66	89.71
TLACOLULAN				
PREESCOLAR	1.02	NA	NA	NA
PRIMARIA	3.26	14.53	92.16	NA
SECUNDARIA	5.85	10.24	96.34	89.73
BACHILLERATO	11.38	21.62	53.73	52.35
TLACOTALPAN				
PREESCOLAR	4.42	NA	NA	NA
PRIMARIA	2.72	7.92	94.61	NA
CAPACITACIÓN PARA EL TRABAJO	4.49	4.81	NA	NA
SECUNDARIA	6.48	25.74	75.78	86.81
BACHILLERATO	7.71	41.04	78.24	262.86
NORMAL	0.39	0.00	100.00	19.83
UNIVERSITARIO Y TECNOLÓGICO	NA	NA	NA	61.47
TLACOTEPEC DE MEJÍA				
PREESCOLAR	1.10	NA	NA	NA
PRIMARIA	2.94	6.82	84.93	NA
SECUNDARIA	4.86	29.79	81.33	108.54
TLACHICHILCO				
PREESCOLAR	2.23	NA	NA	NA
PRIMARIA	1.16	11.43	102.13	NA
SECUNDARIA	5.06	4.88	86.24	84.54
BACHILLERATO	12.02	0.00	69.51	50.27
TLALIXCOYAN				
PREESCOLAR	3.01	NA	NA	NA
PRIMARIA	3.56	8.66	90.79	NA
CAPACITACIÓN PARA EL TRABAJO	33.66	40.77	NA	NA
SECUNDARIA	5.25	17.50	80.62	91.20
BACHILLERATO	14.19	43.83	54.57	73.98
TLALNELHUAYOCAN				
PREESCOLAR	4.18	NA	NA	NA
PRIMARIA	4.00	8.89	97.73	NA
SECUNDARIA	9.46	13.33	77.86	67.94
BACHILLERATO	24.40	34.25	65.74	123.97
TLALTETELA				
PREESCOLAR	1.02	NA	NA	NA
PRIMARIA	1.17	13.37	78.45	NA
SECUNDARIA	5.16	7.08	85.05	70.67
BACHILLERATO	20.09	32.57	57.14	58.93

(Continúa)

ÍNDICES DE DESERCIÓN, REPROBACIÓN, EFICIENCIA TERMINAL Y ABSORCIÓN POR MUNICIPIO Y NIVEL EDUCATIVO
Ciclo escolar 2005/06

CUADRO 6.29

MUNICIPIO NIVEL	DESERCIÓN a/	REPROBACIÓN b/	EFICIENCIA TERMINAL c/	ABSORCIÓN d/
TLAPACOYAN				
PREESCOLAR	6.46	NA	NA	NA
PRIMARIA	3.72	6.95	82.60	NA
CAPACITACIÓN PARA EL TRABAJO	0.00	14.55	NA	NA
SECUNDARIA	8.31	18.81	72.25	94.07
BACHILLERATO	11.05	36.53	68.17	88.04
TLAQUILPA				
PREESCOLAR	4.25	NA	NA	NA
PRIMARIA	2.96	12.85	92.39	NA
SECUNDARIA	8.72	0.00	54.65	43.26
BACHILLERATO	6.10	0.00	77.50	49.25
TLILAPAN				
PREESCOLAR	5.83	NA	NA	NA
PRIMARIA	6.07	12.39	81.40	NA
SECUNDARIA	5.75	15.96	75.68	125.00
BACHILLERATO	19.31	39.32	56.52	147.37
TOMATLÁN				
PREESCOLAR	9.18	NA	NA	NA
PRIMARIA	2.58	9.27	91.54	NA
SECUNDARIA	6.04	13.83	80.00	86.99
BACHILLERATO	11.51	19.11	83.91	116.85
TONAYÁN				
PREESCOLAR	0.83	NA	NA	NA
PRIMARIA	1.02	13.73	87.16	NA
SECUNDARIA	5.34	22.58	69.91	76.92
BACHILLERATO	16.67	16.84	72.50	60.26
TOTUTLA				
PREESCOLAR	2.99	NA	NA	NA
PRIMARIA	1.87	8.95	84.59	NA
SECUNDARIA	3.43	2.22	84.58	76.04
BACHILLERATO	15.98	32.39	60.48	67.77
TRES VALLES				
PREESCOLAR	6.76	NA	NA	NA
PRIMARIA	4.37	5.82	82.75	NA
CAPACITACIÓN PARA EL TRABAJO	37.50	0.00	NA	NA
SECUNDARIA	6.12	21.62	72.53	88.53
BACHILLERATO	6.10	44.51	58.68	94.43
UNIVERSITARIO Y TECNOLÓGICO	NA	NA	NA	19.82
TÚXPAM				
PREESCOLAR	3.46	NA	NA	NA
PRIMARIA	3.59	4.22	98.69	NA
CAPACITACIÓN PARA EL TRABAJO	11.61	17.31	NA	NA
SECUNDARIA	6.82	24.11	79.89	102.67

(Continúa)

ÍNDICES DE DESERCIÓN, REPROBACIÓN, EFICIENCIA TERMINAL Y ABSORCIÓN POR MUNICIPIO Y NIVEL EDUCATIVO
Ciclo escolar 2005/06

CUADRO 6.29

MUNICIPIO NIVEL	DESERCIÓN a/	REPROBACIÓN b/	EFICIENCIA TERMINAL c/	ABSORCIÓN d/
PROFESIONAL TÉCNICO	2.42	2.48	52.31	10.14
BACHILLERATO	4.60	31.57	90.22	100.31
NORMAL	0.48	1.20	99.00	8.09
UNIVERSITARIO Y TECNOLÓGICO	NA	NA	NA	52.39
TUXTILLA				
PREESCOLAR	1.79	NA	NA	NA
PRIMARIA	1.26	2.13	95.74	NA
SECUNDARIA	4.00	4.17	97.62	97.50
BACHILLERATO	11.11	28.57	57.69	88.68
URSULO GALVÁN				
PREESCOLAR	3.38	NA	NA	NA
PRIMARIA	3.75	4.21	92.91	NA
SECUNDARIA	4.80	21.99	78.24	102.19
BACHILLERATO	4.96	19.39	69.65	117.83
UNIVERSITARIO Y TECNOLÓGICO	NA	NA	NA	67.69
UXPANAPA				
PREESCOLAR	2.66	NA	NA	NA
PRIMARIA	2.79	10.40	88.22	NA
SECUNDARIA	8.38	4.84	74.58	73.32
BACHILLERATO	9.86	15.11	64.87	92.45
VEGA DE ALATORRE				
PREESCOLAR	4.11	NA	NA	NA
PRIMARIA	3.32	4.31	87.83	NA
CAPACITACIÓN PARA EL TRABAJO	0.05	42.03	NA	NA
SECUNDARIA	4.07	5.00	87.57	101.58
BACHILLERATO	12.98	35.40	63.34	107.93
VERACRUZ				
PREESCOLAR	4.90	NA	NA	NA
PRIMARIA	4.41	4.86	97.43	NA
CAPACITACIÓN PARA EL TRABAJO	13.25	9.50	NA	NA
SECUNDARIA	8.47	37.65	74.92	98.52
PROFESIONAL TÉCNICO	7.46	45.86	49.90	16.47
BACHILLERATO	8.63	42.79	66.35	106.83
NORMAL	2.72	0.00	67.90	0.97
UNIVERSITARIO Y TECNOLÓGICO	NA	NA	NA	117.20
VILLA ALDAMA				
PREESCOLAR	2.82	NA	NA	NA
PRIMARIA	2.30	9.93	79.69	NA
SECUNDARIA	4.68	18.46	69.28	83.41
BACHILLERATO	17.14	10.34	62.50	33.64

(Continúa)

ÍNDICES DE DESERCIÓN, REPROBACIÓN, EFICIENCIA TERMINAL Y ABSORCIÓN POR MUNICIPIO Y NIVEL EDUCATIVO
Ciclo escolar 2005/06

CUADRO 6.29

MUNICIPIO NIVEL	DESERCIÓN a/	REPROBACIÓN b/	EFICIENCIA TERMINAL c/	ABSORCIÓN d/
XALAPA				
PREESCOLAR	4.10	NA	NA	NA
PRIMARIA	3.57	3.97	98.55	NA
CAPACITACIÓN PARA EL TRABAJO	19.31	12.99	NA	NA
SECUNDARIA	5.62	30.96	79.15	109.18
PROFESIONAL TÉCNICO	12.11	40.97	58.84	4.29
BACHILLERATO	5.48	43.33	68.25	112.44
NORMAL	1.52	4.00	91.20	14.12
UNIVERSITARIO Y TECNOLÓGICO	NA	NA	NA	203.22
XICO				
PREESCOLAR	1.98	NA	NA	NA
PRIMARIA	3.00	11.32	95.45	NA
SECUNDARIA	5.18	18.66	75.26	91.01
BACHILLERATO	18.82	44.27	50.00	71.99
XOXOCOTLA				
PREESCOLAR	1.17	NA	NA	NA
PRIMARIA	1.28	14.94	81.63	NA
SECUNDARIA	4.13	0.00	86.11	62.77
BACHILLERATO	20.73	0.00	59.38	65.00
YANGA				
PREESCOLAR	4.52	NA	NA	NA
PRIMARIA	3.84	6.84	80.52	NA
SECUNDARIA	4.69	22.15	82.83	79.08
BACHILLERATO	9.01	35.02	69.82	96.68
YECUATLA				
PREESCOLAR	1.01	NA	NA	NA
PRIMARIA	3.80	7.91	83.04	NA
CAPACITACIÓN PARA EL TRABAJO	19.87	40.00	NA	NA
SECUNDARIA	5.96	14.67	75.92	82.95
BACHILLERATO	13.15	25.35	79.55	70.53
ZACUALPAN				
PREESCOLAR	4.78	NA	NA	NA
PRIMARIA	3.11	13.03	90.82	NA
SECUNDARIA	7.60	2.74	85.31	85.07
BACHILLERATO	26.04	1.41	43.33	47.96
ZARAGOZA				
PREESCOLAR	0.42	NA	NA	NA
PRIMARIA	1.47	6.56	93.80	NA
SECUNDARIA	0.50	17.97	80.44	107.87
ZENTLA				
PREESCOLAR	1.94	NA	NA	NA
PRIMARIA	2.03	11.52	79.38	NA
SECUNDARIA	4.74	6.90	86.41	88.15
BACHILLERATO	15.00	34.03	60.75	74.30

(Continúa)

ÍNDICES DE DESERCIÓN, REPROBACIÓN, EFICIENCIA TERMINAL Y ABSORCIÓN POR MUNICIPIO Y NIVEL EDUCATIVO

CUADRO 6.29

Ciclo escolar 2005/06

MUNICIPIO NIVEL	DESERCIÓN a/	REPROBACIÓN b/	EFICIENCIA TERMINAL c/	ABSORCIÓN d/
ZONGOLICA				
PREESCOLAR	5.68	NA	NA	NA
PRIMARIA	4.87	9.53	80.69	NA
SECUNDARIA	6.20	12.26	69.99	93.69
BACHILLERATO	17.19	24.42	56.48	90.41
UNIVERSITARIO Y TECNOLÓGICO	NA	NA	NA	24.71
ZONTECOMATLÁN DE LÓPEZ Y FUENTES				
PREESCOLAR	1.12	NA	NA	NA
PRIMARIA	0.57	12.26	85.50	NA
SECUNDARIA	8.36	6.84	64.55	90.45
BACHILLERATO	18.78	0.00	64.38	53.13
ZOZOCOLCO DE HIDALGO				
PREESCOLAR	4.18	NA	NA	NA
PRIMARIA	2.73	8.81	89.51	NA
SECUNDARIA	5.26	3.13	82.68	82.97
BACHILLERATO	8.64	25.95	69.88	78.17

a/ Se obtiene al dividir el número total de alumnos desertores entre la matrícula total a inicio de cursos multiplicado por 100.
b/ Se obtiene al dividir el número de alumnos aprobados entre alumnos existencias, a esta división restarle uno y multiplicarlo por 100.
c/ Se obtiene al dividir el número de alumnos egresados del año de estudio entre los estudiantes de nuevo ingreso inscritos al primer grado, de acuerdo al ciclo de su incorporación y la duración del nivel educativo multiplicado por 100.
d/ Se obtiene al dividir el número de alumnos a primer grado de nuevo ingreso al nivel educativo entre los alumnos aprobados del último grado del nivel educativo siguiente anterior multiplicado por 100.
e/ No presenta datos, debido a que no hay egresados por cuestiones administrativas de la institución.
FUENTE: Secretaría de Educación del Gobierno del Estado. Unidad de Planeación, Evaluación y Control Educativo; Subdirección de Estadística, Departamento de Análisis y Desarrollo.

ALUMNOS ATENDIDOS, DIRECTIVO SIN GRUPO, Y PERSONAL DOCENTE, PARADOCENTE Y ADMINISTRATIVO EN EDUCACIÓN ESPECIAL A FIN DE CURSOS POR MUNICIPIO Y TIPO DE SERVICIO
Ciclo escolar 2005/06

CUADRO 6.30

MUNICIPIO TIPO DE SERVICIO	ALUMNOS ATENDIDOS	DIRECTIVO SIN GRUPO	PERSONAL DOCENTE a/	PERSONAL PARADOCENTE b/	PERSONAL ADMINISTRATIVO c/
ESTADO	**9 288**	**188**	**1 380**	**570**	**263**
CENTRO DE ATENCIÓN MÚLTIPLE d/	4 364	82	632	249	174
UNIDADES DE SERVICIO DE APOYO A LA EDUCACIÓN REGULAR e/	4 924	106	748	321	89
ACAYUCAN	100	2	13	5	1
CENTRO DE ATENCIÓN MÚLTIPLE d/	54	1	6	4	1
UNIDADES DE SERVICIO DE APOYO A LA EDUCACIÓN REGULAR e/	46	1	7	1	0
ACTOPAN	23	1	5	2	0
UNIDADES DE SERVICIO DE APOYO A LA EDUCACIÓN REGULAR e/	23	1	5	2	0
AGUA DULCE	48	1	5	2	1
CENTRO DE ATENCIÓN MÚLTIPLE d/	48	1	5	2	1
ALTO LUCERO DE GUTÍERREZ BARRIOS	42	1	8	1	3
CENTRO DE ATENCIÓN MÚLTIPLE d/	42	1	8	1	3
ALTOTONGA	57	1	6	3	0
CENTRO DE ATENCIÓN MÚLTIPLE d/	57	1	6	3	0
ALVARADO	86	2	17	3	5
CENTRO DE ATENCIÓN MÚLTIPLE d/	29	1	10	2	4
UNIDADES DE SERVICIO DE APOYO A LA EDUCACIÓN REGULAR e/	57	1	7	1	1
ATOYAC	26	1	5	2	0
UNIDADES DE SERVICIO DE APOYO A LA EDUCACIÓN REGULAR e/	26	1	5	2	0
ATZACAN	28	1	6	1	0
CENTRO DE ATENCIÓN MÚLTIPLE d/	28	1	6	1	0

(Continúa)

ALUMNOS ATENDIDOS, DIRECTIVO SIN GRUPO, Y PERSONAL DOCENTE, PARADOCENTE Y ADMINISTRATIVO EN EDUCACIÓN ESPECIAL A FIN DE CURSOS POR MUNICIPIO Y TIPO DE SERVICIO
Ciclo escolar 2005/06

CUADRO 6.30

MUNICIPIO TIPO DE SERVICIO	ALUMNOS ATENDIDOS	DIRECTIVO SIN GRUPO	PERSONAL DOCENTE a/	PERSONAL PARADOCENTE b/	PERSONAL ADMINISTRATIVO c/
BANDERILLA	146	3	21	10	3
CENTRO DE ATENCIÓN MÚLTIPLE d/	47	1	8	6	3
UNIDADES DE SERVICIO DE APOYO A LA EDUCACIÓN REGULAR e/	99	2	13	4	0
BENITO JUÁREZ	48	1	9	0	0
CENTRO DE ATENCIÓN MÚLTIPLE d/	35	0	6	0	0
UNIDADES DE SERVICIO DE APOYO A LA EDUCACIÓN REGULAR e/	13	1	3	0	0
BOCA DEL RÍO	220	5	29	14	9
CENTRO DE ATENCIÓN MÚLTIPLE d/	105	2	14	9	3
UNIDADES DE SERVICIO DE APOYO A LA EDUCACIÓN REGULAR e/	115	3	15	5	6
CASTILLO DE TEAYO	38	1	4	1	0
CENTRO DE ATENCIÓN MÚLTIPLE d/	38	1	4	1	0
CATEMACO	77	2	12	2	0
CENTRO DE ATENCIÓN MÚLTIPLE d/	35	1	6	1	0
UNIDADES DE SERVICIO DE APOYO A LA EDUCACIÓN REGULAR e/	42	1	6	1	0
CERRO AZUL	207	3	24	8	3
CENTRO DE ATENCIÓN MÚLTIPLE d/	60	1	9	3	2
UNIDADES DE SERVICIO DE APOYO A LA EDUCACIÓN REGULAR e/	147	2	15	5	1
COATEPEC	210	5	51	19	8
CENTRO DE ATENCIÓN MÚLTIPLE d/	86	1	14	4	5
UNIDADES DE SERVICIO DE APOYO A LA EDUCACIÓN REGULAR e/	124	4	37	15	3
COATZACOALCOS	405	8	59	33	12
CENTRO DE ATENCIÓN MÚLTIPLE d/	140	2	19	7	5
UNIDADES DE SERVICIO DE APOYO A LA EDUCACIÓN REGULAR e/	265	6	40	26	7

(Continúa)

ALUMNOS ATENDIDOS, DIRECTIVO SIN GRUPO, Y PERSONAL DOCENTE, PARADOCENTE Y ADMINISTRATIVO EN EDUCACIÓN ESPECIAL A FIN DE CURSOS POR MUNICIPIO Y TIPO DE SERVICIO
Ciclo escolar 2005/06

CUADRO 6.30

MUNICIPIO TIPO DE SERVICIO	ALUMNOS ATENDIDOS	DIRECTIVO SIN GRUPO	PERSONAL DOCENTE a/	PERSONAL PARADOCENTE b/	PERSONAL ADMINISTRATIVO c/
CÓRDOBA	459	8	77	25	13
CENTRO DE ATENCIÓN MÚLTIPLE d/	250	4	38	12	9
UNIDADES DE SERVICIO DE APOYO A LA EDUCACIÓN REGULAR e/	209	4	39	13	4
COSAMALOPAN DE CARPIO	98	2	21	7	5
CENTRO DE ATENCIÓN MÚLTIPLE d/	47	1	12	4	4
UNIDADES DE SERVICIO DE APOYO A LA EDUCACIÓN REGULAR e/	51	1	9	3	1
COSAUTLÁN DE CARVAJAL	23	1	5	3	0
CENTRO DE ATENCIÓN MÚLTIPLE d/	23	1	5	3	0
COSOLEACAQUE	89	2	12	5	0
CENTRO DE ATENCIÓN MÚLTIPLE d/	53	1	6	3	0
UNIDADES DE SERVICIO DE APOYO A LA EDUCACIÓN REGULAR e/	36	1	6	2	0
CUITLÁHUAC	69	1	6	2	1
CENTRO DE ATENCIÓN MÚLTIPLE d/	69	1	6	2	1
CHICONTEPEC	76	1	12	0	0
CENTRO DE ATENCIÓN MÚLTIPLE d/	46	1	7	0	0
UNIDADES DE SERVICIO DE APOYO A LA EDUCACIÓN REGULAR e/	30	0	5	0	0
CHINAMECA	35	1	5	2	1
CENTRO DE ATENCIÓN MÚLTIPLE d/	35	1	5	2	1
EL HIGO	52	1	7	1	1
CENTRO DE ATENCIÓN MÚLTIPLE d/	52	1	7	1	1
EMILIANO ZAPATA	88	2	13	5	0
CENTRO DE ATENCIÓN MÚLTIPLE d/	47	1	6	2	0
UNIDADES DE SERVICIO DE APOYO A LA EDUCACIÓN REGULAR e/	41	1	7	3	0

(Continúa)

ALUMNOS ATENDIDOS, DIRECTIVO SIN GRUPO, Y PERSONAL DOCENTE, PARADOCENTE Y ADMINISTRATIVO EN EDUCACIÓN ESPECIAL A FIN DE CURSOS POR MUNICIPIO Y TIPO DE SERVICIO
Ciclo escolar 2005/06

CUADRO 6.30

MUNICIPIO TIPO DE SERVICIO	ALUMNOS ATENDIDOS	DIRECTIVO SIN GRUPO	PERSONAL DOCENTE a/	PERSONAL PARADOCENTE b/	PERSONAL ADMINISTRATIVO c/
ESPINAL	35	1	8	1	0
CENTRO DE ATENCIÓN MÚLTIPLE d/	35	1	8	1	0
GUTIÉRREZ ZAMORA	42	1	6	2	2
CENTRO DE ATENCIÓN MÚLTIPLE d/	42	1	6	2	2
HUATUSCO	69	1	10	4	1
CENTRO DE ATENCIÓN MÚLTIPLE d/	69	1	10	4	1
HUEYAPAN DE OCAMPO	29	1	4	2	1
CENTRO DE ATENCIÓN MÚLTIPLE d/	29	1	4	2	1
ISLA	64	1	7	1	0
CENTRO DE ATENCIÓN MÚLTIPLE d/	64	1	7	1	0
IXTACZOQUITLÁN	13	1	4	1	0
UNIDADES DE SERVICIO DE APOYO A LA EDUCACIÓN REGULAR e/	13	1	4	1	0
JÁLTIPAN	45	1	4	1	0
UNIDADES DE SERVICIO DE APOYO A LA EDUCACIÓN REGULAR e/	45	1	4	1	0
JESÚS CARRANZA	53	1	8	1	0
UNIDADES DE SERVICIO DE APOYO A LA EDUCACIÓN REGULAR e/	53	1	8	1	0
JUCHIQUE DE FERRER	79	1	9	4	0
CENTRO DE ATENCIÓN MÚLTIPLE d/	79	1	9	4	0
LA ANTIGUA	131	2	23	9	2
CENTRO DE ATENCIÓN MÚLTIPLE d/	60	1	11	4	1
UNIDADES DE SERVICIO DE APOYO A LA EDUCACIÓN REGULAR e/	71	1	12	5	1
LAS CHOAPAS	57	1	8	1	0
UNIDADES DE SERVICIO DE APOYO A LA EDUCACIÓN REGULAR e/	57	1	8	1	0

(Continúa)

ALUMNOS ATENDIDOS, DIRECTIVO SIN GRUPO, Y PERSONAL DOCENTE, PARADOCENTE Y ADMINISTRATIVO EN EDUCACIÓN ESPECIAL A FIN DE CURSOS POR MUNICIPIO Y TIPO DE SERVICIO
Ciclo escolar 2005/06

CUADRO 6.30

MUNICIPIO TIPO DE SERVICIO	ALUMNOS ATENDIDOS	DIRECTIVO SIN GRUPO	PERSONAL DOCENTE a/	PERSONAL PARADOCENTE b/	PERSONAL ADMINISTRATIVO c/
LAS VIGAS DE RAMÍREZ	39	1	6	2	0
UNIDADES DE SERVICIO DE APOYO A LA EDUCACIÓN REGULAR e/	39	1	6	2	0
LERDO DE TEJADA	21	1	7	1	0
CENTRO DE ATENCIÓN MÚLTIPLE d/	21	1	7	1	0
MARIANO ESCOBEDO	54	1	6	2	0
CENTRO DE ATENCIÓN MÚLTIPLE d/	54	1	6	2	0
MARTÍNEZ DE LA TORRE	228	8	46	18	12
CENTRO DE ATENCIÓN MÚLTIPLE d/	109	3	18	7	7
UNIDADES DE SERVICIO DE APOYO A LA EDUCACIÓN REGULAR e/	119	5	28	11	5
MEDELLÍN	33	1	5	3	0
UNIDADES DE SERVICIO DE APOYO A LA EDUCACIÓN REGULAR e/	33	1	5	3	0
MINATITLÁN	237	6	42	26	9
CENTRO DE ATENCIÓN MÚLTIPLE d/	92	2	12	7	5
UNIDADES DE SERVICIO DE APOYO A LA EDUCACIÓN REGULAR e/	145	4	30	19	4
MISANTLA	107	2	18	5	0
CENTRO DE ATENCIÓN MÚLTIPLE d/	48	1	8	2	0
UNIDADES DE SERVICIO DE APOYO A LA EDUCACIÓN REGULAR e/	59	1	10	3	0
NANCHITAL DE LÁZARO CÁRDENAS DEL RÍO	47	1	7	1	1
CENTRO DE ATENCIÓN MÚLTIPLE d/	47	1	7	1	1
NAOLINCO	113	2	19	4	3
CENTRO DE ATENCIÓN MÚLTIPLE d/	82	1	12	3	3
UNIDADES DE SERVICIO DE APOYO A LA EDUCACIÓN REGULAR e/	31	1	7	1	0

(Continúa)

ALUMNOS ATENDIDOS, DIRECTIVO SIN GRUPO, Y PERSONAL DOCENTE, PARADOCENTE Y ADMINISTRATIVO EN EDUCACIÓN ESPECIAL A FIN DE CURSOS POR MUNICIPIO Y TIPO DE SERVICIO
Ciclo escolar 2005/06

CUADRO 6.30

MUNICIPIO TIPO DE SERVICIO	ALUMNOS ATENDIDOS	DIRECTIVO SIN GRUPO	PERSONAL DOCENTE a/	PERSONAL PARADOCENTE b/	PERSONAL ADMINISTRATIVO c/
NARANJOS AMATLÁN	77	1	7	3	2
CENTRO DE ATENCIÓN MÚLTIPLE d/	77	1	7	3	2
ORIZABA	348	5	44	22	7
CENTRO DE ATENCIÓN MÚLTIPLE d/	201	2	20	9	5
UNIDADES DE SERVICIO DE APOYO A LA EDUCACIÓN REGULAR e/	147	3	24	13	2
PÁNUCO	103	2	16	7	4
CENTRO DE ATENCIÓN MÚLTIPLE d/	50	1	7	4	2
UNIDADES DE SERVICIO DE APOYO A LA EDUCACIÓN REGULAR e/	53	1	9	3	2
PAPANTLA	115	3	25	4	0
CENTRO DE ATENCIÓN MÚLTIPLE d/	37	1	11	1	0
UNIDADES DE SERVICIO DE APOYO A LA EDUCACIÓN REGULAR e/	78	2	14	3	0
PASO DE OVEJAS	88	1	16	5	1
CENTRO DE ATENCIÓN MÚLTIPLE d/	19	0	5	1	1
UNIDADES DE SERVICIO DE APOYO A LA EDUCACIÓN REGULAR e/	69	1	11	4	0
PEROTE	101	2	15	5	8
CENTRO DE ATENCIÓN MÚLTIPLE d/	63	1	9	2	6
UNIDADES DE SERVICIO DE APOYO A LA EDUCACIÓN REGULAR e/	38	1	6	3	2
PLATÓN SÁNCHEZ	27	1	6	0	0
CENTRO DE ATENCIÓN MÚLTIPLE d/	27	1	6	0	0
PLAYA VICENTE	48	1	5	1	0
UNIDADES DE SERVICIO DE APOYO A LA EDUCACIÓN REGULAR e/	48	1	5	1	0

(Continúa)

ALUMNOS ATENDIDOS, DIRECTIVO SIN GRUPO, Y PERSONAL DOCENTE, PARADOCENTE Y ADMINISTRATIVO EN EDUCACIÓN ESPECIAL A FIN DE CURSOS POR MUNICIPIO Y TIPO DE SERVICIO
Ciclo escolar 2005/06

CUADRO 6.30

MUNICIPIO TIPO DE SERVICIO	ALUMNOS ATENDIDOS	DIRECTIVO SIN GRUPO	PERSONAL DOCENTE a/	PERSONAL PARADOCENTE b/	PERSONAL ADMINISTRATIVO c/
POZA RICA DE HIDALGO	352	6	51	18	11
CENTRO DE ATENCIÓN MÚLTIPLE d/	207	3	25	11	9
UNIDADES DE SERVICIO DE APOYO A LA EDUCACIÓN REGULAR e/	145	3	26	7	2
PUEBLO VIEJO	76	2	15	6	2
UNIDADES DE SERVICIO DE APOYO A LA EDUCACIÓN REGULAR e/	76	2	15	6	2
RÍO BLANCO	56	2	15	6	0
UNIDADES DE SERVICIO DE APOYO A LA EDUCACIÓN REGULAR e/	56	2	15	6	0
SAN ANDRÉS TUXTLA	169	3	24	10	4
CENTRO DE ATENCIÓN MÚLTIPLE d/	43	1	8	2	2
UNIDADES DE SERVICIO DE APOYO A LA EDUCACIÓN REGULAR e/	126	2	16	8	2
SAN RAFAEL	24	1	6	0	1
CENTRO DE ATENCIÓN MÚLTIPLE d/	24	1	6	0	1
SANTIAGO TUXTLA	41	1	7	1	0
UNIDADES DE SERVICIO DE APOYO A LA EDUCACIÓN REGULAR e/	41	1	7	1	0
SAYULA DE ALEMÁN	26	1	5	1	0
UNIDADES DE SERVICIO DE APOYO A LA EDUCACIÓN REGULAR e/	26	1	5	1	0
SOLEDAD DE DOBLADO	26	1	7	1	2
CENTRO DE ATENCIÓN MÚLTIPLE d/	26	1	7	1	2
TANTOYUCA	51	1	8	1	1
CENTRO DE ATENCIÓN MÚLTIPLE d/	51	1	8	1	1
TEMAPACHE	59	1	6	2	2
CENTRO DE ATENCIÓN MÚLTIPLE d/	59	1	6	2	2

(Continúa)

ALUMNOS ATENDIDOS, DIRECTIVO SIN GRUPO, Y PERSONAL DOCENTE, PARADOCENTE Y ADMINISTRATIVO EN EDUCACIÓN ESPECIAL A FIN DE CURSOS POR MUNICIPIO Y TIPO DE SERVICIO
Ciclo escolar 2005/06

CUADRO 6.30

MUNICIPIO TIPO DE SERVICIO	ALUMNOS ATENDIDOS	DIRECTIVO SIN GRUPO	PERSONAL DOCENTE a/	PERSONAL PARADOCENTE b/	PERSONAL ADMINISTRATIVO c/
TEMPOAL	66	2	10	1	0
CENTRO DE ATENCIÓN MÚLTIPLE d/	22	1	4	0	0
UNIDADES DE SERVICIO DE APOYO A LA EDUCACIÓN REGULAR e/	44	1	6	1	0
TEOCELO	60	2	13	4	1
CENTRO DE ATENCIÓN MÚLTIPLE d/	23	1	3	3	1
UNIDADES DE SERVICIO DE APOYO A LA EDUCACIÓN REGULAR e/	37	1	10	1	0
TIERRA BLANCA	112	2	15	3	1
CENTRO DE ATENCIÓN MÚLTIPLE d/	37	1	7	1	1
UNIDADES DE SERVICIO DE APOYO A LA EDUCACIÓN REGULAR e/	75	1	8	2	0
TLALIXCOYAN	74	1	5	2	0
UNIDADES DE SERVICIO DE APOYO A LA EDUCACIÓN REGULAR e/	74	1	5	2	0
TLAPACOYAN	44	1	5	2	2
CENTRO DE ATENCIÓN MÚLTIPLE d/	44	1	5	2	2
TRES VALLES	26	1	5	3	1
CENTRO DE ATENCIÓN MÚLTIPLE d/	26	1	5	3	1
TÚXPAM	295	6	38	16	11
CENTRO DE ATENCIÓN MÚLTIPLE d/	133	2	16	6	7
UNIDADES DE SERVICIO DE APOYO A LA EDUCACIÓN REGULAR e/	162	4	22	10	4
VEGA DE ALATORRE	69	2	10	2	1
CENTRO DE ATENCIÓN MÚLTIPLE d/	44	1	5	1	1
UNIDADES DE SERVICIO DE APOYO A LA EDUCACIÓN REGULAR e/	25	1	5	1	0

(Continúa)

ALUMNOS ATENDIDOS, DIRECTIVO SIN GRUPO, Y PERSONAL DOCENTE, PARADOCENTE Y ADMINISTRATIVO EN EDUCACIÓN ESPECIAL A FIN DE CURSOS POR MUNICIPIO Y TIPO DE SERVICIO
Ciclo escolar 2005/06

CUADRO 6.30

MUNICIPIO TIPO DE SERVICIO	ALUMNOS ATENDIDOS	DIRECTIVO SIN GRUPO	PERSONAL DOCENTE a/	PERSONAL PARADOCENTE b/	PERSONAL ADMINISTRATIVO c/
VERACRUZ	1 087	18	128	83	43
CENTRO DE ATENCIÓN MÚLTIPLE d/	528	8	60	44	27
UNIDADES DE SERVICIO DE APOYO A LA EDUCACIÓN REGULAR e/	559	10	68	39	16
XALAPA	1 403	25	190	115	61
CENTRO DE ATENCIÓN MÚLTIPLE d/	366	7	64	38	37
UNIDADES DE SERVICIO DE APOYO A LA EDUCACIÓN REGULAR e/	1 037	18	126	77	24
ZONGOLICA	19	1	4	1	0
UNIDADES DE SERVICIO DE APOYO A LA EDUCACIÓN REGULAR e/	19	1	4	1	0

a/ Se refiere a los maestros cuya función exclusiva es la enseñanza a uno o más grupos de alumnos.
b/ Comprende: maestros de lenguaje, terapeutas físicos, psicólogos, trabajadores sociales, médicos, maestros de educación física y maestros especialistas.
c/ Comprende: niñeras, auxiliares administrativos, secretarias, vigilantes, asistentes de servicios (intendentes) y choferes.
d/ Proporciona el desarrollo integral de los alumnos para favorecer su integración escolar, laboral y social conforme a sus requerimientos, características e intereses. Orienta a los padres de familia para proporcionar su integración familiar y social.
e/ Brinda apoyo psicopedagógico a los alumnos que presenten dificultades para el aprendizaje de los planes y programas de educación básica. Proporciona atención a los alumnos con necesidades educativas especiales con o sin discapacidad, integrados a las escuelas de educación básica mediante la orientación al personal docente y padres de familia.
FUENTE: Secretaría de Educación del Gobierno del Estado. Unidad de Planeación, Evaluación y Control Educativo; Subdirección de Estadística, Departamento de Análisis y Desarrollo.

PLANTELES, AULAS, BIBLIOTECAS, LABORATORIOS, TALLERES Y ANEXOS EN USO A FIN DE CURSOS POR NIVEL EDUCATIVO
Ciclo escolar 2005/06

CUADRO 6.31

NIVEL	PLANTELES	AULAS	BIBLIOTECAS a/	LABORATORIOS	TALLERES	ANEXOS b/
TOTAL	**18 367**	**72 483**	**1 831**	**2 308**	**2 166**	**81 127**
EDUCACIÓN INICIAL	105	485	7	3	3	1 087
PREESCOLAR	5 948	13 482	142	17	26	21 178
PRIMARIA	8 536	39 676	853	59	131	37 242
CAPACITACIÓN PARA EL TRABAJO c/	8	11	0	0	0	3
SECUNDARIA	2 418	12 232	521	1 538	1 460	13 732
PROFESIONAL TÉCNICO	20	148	12	41	20	283
BACHILLERATO	1 250	6 210	291	650	489	6 923
NORMAL	ND	ND	ND	ND	ND	ND
SUPERIOR	ND	ND	ND	ND	ND	ND
EDUCACIÓN ESPECIAL	82	239	5	0	37	679
ALBERGUES ESCOLARES	ND	ND	ND	ND	ND	ND

NOTA: La información está expresada en términos de planta física, pues esa misma infraestructura puede servir para el funcionamiento de varias escuelas y turnos. Se presenta la misma información de la edición anterior, debido a que el levantamiento de inmuebles establecido por la SEP es a fin de cursos del ciclo escolar y difiere con las fechas del Anuario.

a/ Se refiere a las ubicadas en los centros de educación básica y media superior. Sus objetivos son proporcionar a los alumnos y profesores los materiales que requieren las actividades académicas y fomentar el hábito de la lectura en la comunidad escolar.

b/ Comprende espacios acondicionados como: administración, aljibe, almacén o bodega, área de orientación vocacional y de servicio médico, auditorio, banco de material didáctico, cancha de usos múltiples, casa del maestro, cocina, conserjería o minihogar, cooperativa o cafetería, cubículo o sala de maestros, dirección, gimnasio, intendencia, lavandería, letrina, plaza cívica, prefectura, pórtico, servicio sanitario, supervisión de zona, zona de hidroterapia y de juegos infantiles, así como aulas con aro magnético, con cámara de observación, computación y de usos múltiples, y sala audiovisual y de espera.

c/ Se refiere al sistema educativo.

FUENTE: Secretaría de Educación del Gobierno del Estado. Unidad de Planeación, Evaluación y Control Educativo; Subdirección de Estadística, Departamento de Análisis y Desarrollo.

PLANTELES, AULAS, BIBLIOTECAS, LABORATORIOS, TALLERES Y ANEXOS EN USO A FIN DE CURSOS POR MUNICIPIO
Ciclo escolar 2005/06

CUADRO 6.32

MUNICIPIO	PLANTELES	AULAS	BIBLIOTECAS a/	LABORATORIOS	TALLERES	ANEXOS b/
ESTADO	**18 367**	**72 483**	**1 831**	**2 308**	**2 166**	**81 127**
ACAJETE	28	94	3	4	0	101
ACATLÁN	4	25	0	1	0	38
ACAYUCAN	174	822	24	30	42	709
ACTOPAN	123	467	7	23	19	606
ACULA	19	61	0	2	0	81
ACULTZINGO	56	195	1	3	6	151
AGUA DULCE	79	355	10	11	9	307
ALPATLÁHUAC	37	109	3	5	10	165
ALTO LUCERO DE GUTIÉRREZ BARRIOS	84	292	8	15	7	339
ALTOTONGA	160	492	17	12	8	626
ALVARADO	126	520	12	20	8	591
AMATITLÁN	28	79	1	4	1	120
AMATLÁN DE LOS REYES	71	336	10	9	13	359
ÁNGEL R. CABADA	87	345	2	13	2	323
APAZAPAN	18	54	1	5	3	104
AQUILA	9	28	1	0	0	31
ASTACINGA	28	82	0	1	0	76
ATLAHUILCO	44	108	3	1	0	126
ATOYAC	41	176	2	4	8	183
ATZACAN	35	137	4	1	1	102
ATZALAN	229	556	10	18	3	768
AYAHUALULCO	53	239	6	3	1	211
BANDERILLA	30	201	4	3	3	207
BENITO JUÁREZ	92	315	9	4	4	355
BOCA DEL RÍO	154	1 080	29	27	50	1 244
CALCAHUALCO	55	137	1	3	0	157
CAMARÓN DE TEJEDA	22	54	2	2	0	86
CAMERINO Z. MENDOZA	52	386	11	8	22	268
CARLOS A. CARRILLO	56	203	6	6	8	262
CARRILLO PUERTO	54	150	1	3	4	141
CASTILLO DE TEAYO	78	256	5	19	5	315
CATEMACO	120	481	9	22	2	348
CAZONES	97	354	8	13	1	338
CERRO AZUL	63	268	8	12	15	319
CITLALTÉPETL	47	155	2	2	6	150
COACOATZINTLA	24	84	1	3	0	101
COAHUITLÁN	16	85	2	4	0	50
COATEPEC	116	562	20	18	12	752
COATZACOALCOS	362	1 950	57	83	81	2 225
COATZINTLA	93	364	12	11	10	365
COETZALA	5	18	0	0	0	27
COLIPA	24	79	0	1	0	75
COMAPA	57	183	2	3	1	208
CÓRDOBA	316	1 697	66	61	87	1 979
COSAMALOAPAN DE CARPIO	126	610	20	18	39	782
COSAUTLÁN DE CARVAJAL	48	171	8	3	0	164
COSCOMATEPEC	103	411	7	9	19	368
COSOLEACAQUE	168	712	11	22	21	573
COTAXTLA	72	200	4	6	6	229
COXQUIHUI	59	246	2	9	1	205
COYUTLA	63	311	6	12	7	179
CUICHAPA	30	103	3	2	4	145
CUITLÁHUAC	51	205	5	3	10	235
CHACALTIANGUIS	41	142	2	7	0	184
CHALMA	67	208	1	5	7	196
CHICONAMEL	39	114	2	5	0	111
CHICONQUIACO	45	133	1	2	0	171
CHICONTEPEC	386	1 186	39	26	18	1 394

(Continúa)

PLANTELES, AULAS, BIBLIOTECAS, LABORATORIOS, TALLERES Y ANEXOS EN USO A FIN DE CURSOS POR MUNICIPIO
Ciclo escolar 2005/06

CUADRO 6.32

MUNICIPIO	PLANTELES	AULAS	BIBLIOTECAS a/	LABORATORIOS	TALLERES	ANEXOS b/
CHINAMECA	40	141	4	5	5	143
CHINAMPA DE GOROSTIZA	44	143	0	4	0	175
CHOCAMÁN	25	121	0	3	0	79
CHONTLA	67	220	8	11	6	322
CHUMATLÁN	14	60	0	4	0	35
EL HIGO	63	250	8	8	5	290
EMILIANO ZAPATA	112	518	19	18	5	597
ESPINAL	117	422	8	18	13	320
FILOMENO MATA	21	94	2	2	0	41
FORTÍN	84	438	13	12	20	509
GUTIÉRREZ ZAMORA	82	319	12	14	17	307
HIDALGOTITLÁN	99	241	2	3	1	254
HUATUSCO	108	422	7	17	18	464
HUAYACOCOTLA	97	301	6	6	2	339
HUEYAPAN DE OCAMPO	151	509	7	26	16	511
HUILOAPAN	12	47	1	0	0	34
IGNACIO DE LA LLAVE	67	208	8	14	5	300
ILAMATLÁN	61	195	3	4	0	177
ISLA	111	376	9	10	14	482
IXCATEPEC	65	205	3	6	3	221
IXHUACÁN DE LOS REYES	45	113	6	3	1	145
IXHUATLÁN DE MADERO	256	845	20	16	16	952
IXHUATLÁN DEL CAFÉ	51	187	6	7	4	241
IXHUATLÁN DEL SURESTE	38	128	5	8	7	152
IXHUATLANCILLO	17	70	2	1	0	54
IXMATLAHUACAN	19	67	1	2	2	100
IXTACZOQUITLÁN	91	465	10	13	17	334
JALACINGO	81	308	9	4	3	415
JALCOMULCO	9	43	3	2	1	67
JÁLTIPAN	85	368	9	17	24	432
JAMAPA	36	119	1	5	3	166
JESÚS CARRANZA	133	375	9	15	6	576
JILOTEPEC	36	179	9	5	0	177
JOSÉ AZUETA	90	285	6	10	9	351
JUAN RODRÍGUEZ CLARA	121	370	10	18	7	480
JUCHIQUE DE FERRER	72	218	1	11	2	285
LA ANTIGUA	62	306	15	14	18	398
LA PERLA	59	170	2	3	0	186
LANDERO Y COSS	4	17	1	0	0	24
LAS CHOAPAS	238	712	7	11	12	807
LAS MINAS	19	34	1	0	0	67
LAS VIGAS DE RAMÍREZ	48	179	5	2	1	183
LERDO DE TEJADA	36	208	2	9	9	206
LOS REYES	27	69	0	1	0	82
MAGDALENA	9	33	0	0	0	15
MALTRATA	29	151	1	3	6	59
MANLIO FABIO ALTAMIRANO	71	207	0	8	2	246
MARIANO ESCOBEDO	68	244	2	4	5	223
MARTÍNEZ DE LA TORRE	190	838	25	38	24	906
MECATLÁN	30	139	1	2	0	56
MACAYAPAN	49	209	0	4	1	122
MEDELLÍN	89	294	7	7	9	345
MIAHUATLÁN	10	44	0	2	0	37
MINATITLÁN	436	1 628	37	39	59	1 753
MISANTLA	217	782	9	34	24	821
MIXTLA DE ALTAMIRANO	44	95	0	1	0	72
MOLOACÁN	40	165	1	4	6	129
NANCHITAL DE LÁZARO CÁRDENAS DEL RÍO	32	249	9	7	16	278
NAOLINCO	47	212	6	20	11	241

(Continúa)

PLANTELES, AULAS, BIBLIOTECAS, LABORATORIOS, TALLERES Y ANEXOS EN USO A FIN DE CURSOS POR MUNICIPIO
Ciclo escolar 2005/06

CUADRO 6.32

MUNICIPIO	PLANTELES	AULAS	BIBLIOTECAS a/	LABORATORIOS	TALLERES	ANEXOS b/
NARANJAL	17	49	0	2	1	68
NARANJOS AMATLÁN	68	255	10	7	11	321
NAUTLA	40	124	3	9	2	222
NOGALES	65	276	4	8	10	161
OLUTA	24	108	4	3	5	101
OMEALCA	79	260	10	7	11	309
ORIZABA	192	1 301	59	51	95	1 706
OTATITLÁN	8	44	3	1	4	53
OTEAPAN	21	88	1	1	1	75
OZULUAMA DE MASCAREÑAS	109	299	10	8	11	446
PAJAPAN	44	180	4	3	3	149
PÁNUCO	286	1 029	16	33	28	1 153
PAPANTLA	515	2 023	50	81	37	1 965
PASO DE OVEJAS	92	354	8	12	12	426
PASO DEL MACHO	71	220	3	4	10	297
PEROTE	105	512	19	16	28	728
PLATÓN SÁNCHEZ	86	277	8	5	2	293
PLAYA VICENTE	165	562	12	16	9	598
POZA RICA DE HIDALGO	250	1 525	64	33	55	1 751
PUEBLO VIEJO	77	387	6	10	15	409
PUENTE NACIONAL	62	169	3	9	0	259
RAFAEL DELGADO	23	117	1	1	6	94
RAFAEL LUCIO	13	65	1	2	0	90
RÍO BLANCO	45	320	6	10	23	252
SALTABARRANCA	15	59	0	2	0	70
SAN ANDRÉS TENEJAPAN	9	24	2	0	1	28
SAN ANDRÉS TUXTLA	318	1 326	24	45	23	1 069
SAN JUAN EVANGELISTA	126	358	5	11	2	429
SAN RAFAEL	71	287	16	12	14	374
SANTIAGO SOCHIAPAN	56	154	2	3	0	179
SANTIAGO TUXTLA	175	573	6	22	7	527
SAYULA DE ALEMÁN	84	236	3	12	6	300
SOCONUSCO	27	92	5	4	0	90
SOCHIAPA	11	39	1	2	0	55
SOLEDAD ATZOMPA	64	211	4	3	6	209
SOLEDAD DE DOBLADO	102	283	5	7	8	428
SOTEAPAN	82	356	4	6	2	238
TAMALÍN	46	143	3	5	2	173
TAMIAHUA	125	374	6	12	6	479
TAMPICO ALTO	59	162	3	5	3	207
TANCOCO	30	82	2	3	0	158
TANTIMA	75	183	5	5	7	278
TANTOYUCA	358	1 317	22	30	57	1 167
TATAHUICAPAN DE JUÁREZ	54	182	2	3	4	132
TATATILA	20	64	1	1	1	88
TECOLUTLA	97	341	13	16	4	438
TEHUIPANGO	59	213	2	2	1	114
TEMAPACHE	377	1 339	24	55	46	1 665
TEMPOAL	165	513	13	9	8	589
TENAMPA	18	64	1	3	1	83
TENOCHTITLÁN	21	61	0	2	0	90
TEOCELO	32	138	8	4	9	172
TEPATLAXCO	26	84	1	4	2	122
TEPETLÁN	28	86	4	2	1	113
TEPETZINTLA	52	187	3	7	3	189
TEQUILA	63	157	1	4	2	164
TEXCATEPEC	41	109	1	1	0	51
TEXHUACÁN	22	61	0	2	0	47
TEXISTEPEC	60	217	5	5	3	254
TEZONAPA	189	605	13	16	20	598

(Continúa)

PLANTELES, AULAS, BIBLIOTECAS, LABORATORIOS, TALLERES Y ANEXOS EN USO A FIN DE CURSOS POR MUNICIPIO
Ciclo escolar 2005/06

CUADRO 6.32

MUNICIPIO	PLANTELES	AULAS	BIBLIOTECAS a/	LABORATORIOS	TALLERES	ANEXOS b/
TIERRA BLANCA	276	930	25	35	26	1 280
TIHUATLÁN	224	885	19	36	23	990
TLACOJALPAN	9	44	2	1	0	47
TLACOLULAN	48	122	5	4	1	127
TLACOTALPAN	45	165	6	5	15	209
TLACOTEPEC DE MEJÍA	8	23	0	0	0	29
TLACHICHILCO	55	179	4	1	6	180
TLALIXCOYAN	139	423	9	23	14	484
TLALNELHUAYOCAN	30	107	2	5	4	116
TLALTETELA	38	123	2	3	0	153
TLAPACOYAN	98	401	8	8	16	469
TLAQUILPA	29	90	1	1	0	87
TLILAPAN	7	40	0	1	0	23
TOMATLÁN	14	59	3	4	1	62
TONAYÁN	25	69	1	2	0	102
TOTUTLA	47	129	1	4	0	153
TRES VALLES	118	489	15	14	16	601
TÚXPAM	352	1 453	38	50	58	2 006
TUXTILLA	5	25	2	1	0	29
URSULO GALVÁN	63	335	8	25	11	410
UXPANAPA	109	326	3	8	3	346
VEGA DE ALATORRE	54	203	7	11	11	289
VERACRUZ	575	3 716	127	113	145	4 484
VILLA ALDAMA	19	85	1	1	1	102
XALAPA	523	3 297	143	92	129	4 336
XICO	65	244	8	4	10	241
XOXOCOTLA	17	59	1	1	0	79
YANGA	37	153	2	7	5	210
YECUATLA	53	156	2	5	2	190
ZACUALPAN	39	96	3	3	1	133
ZARAGOZA	14	67	1	0	6	45
ZENTLA	37	113	6	5	0	154
ZONGOLICA	219	548	8	11	12	514
ZONTECOMATLÁN DE LÓPEZ Y FUENTES	72	179	4	5	1	200
ZOZOCOLCO DE HIDALGO	52	185	0	5	2	146

NOTA: La cuantificación está expresada en términos de planta física, pues esa misma infraestructura puede servir para el funcionamiento de varias escuelas y turnos. Se presenta la misma información de la edición anterior, debido a que el levantamiento de inmuebles establecido por la SEP es a fin de cursos del ciclo escolar y difiere con las fechas del Anuario.

a/ Se refiere a las ubicadas en los centros de educación básica y media superior. Sus objetivos son proporcionar a los alumnos y profesores los materiales que requieren las actividades académicas y fomentar el hábito de la lectura en la comunidad escolar.

b/ Comprende espacios acondicionados como: administración, aljibe, almacén o bodega, área de orientación vocacional y de servicio médico, auditorio, banco de material didáctico, cancha de usos múltiples, casa del maestro, cocina, conserjería o minihogar, cooperativa o cafetería, cubículo o sala de maestros, dirección, gimnasio, intendencia, lavandería, letrina, plaza cívica, prefectura, pórtico, servicio sanitario, supervisión de zona, zona de hidroterapia y de juegos infantiles, así como aulas con aro magnético, con cámara de observación, computación y de usos múltiples, y sala audiovisual y de espera.

FUENTE: Secretaría de Educación del Gobierno del Estado. Unidad de Planeación, Evaluación y Control Educativo; Subdirección de Estadística, Departamento de Análisis y Desarrollo.

BECAS OTORGADAS A ESTUDIANTES POR INSTITUCIÓN Y MUNICIPIO SEGÚN NIVEL EDUCATIVO 2006

CUADRO 6.33

INSTITUCIÓN MUNICIPIO	TOTAL	PRIMARIA	SECUNDARIA	BACHILLERATO	SUPERIOR
TOTAL	**176 436**	**63 953**	**22 654**	**27 690**	**62 139**
SECRETARÍA DE EDUCACIÓN a/	41 245	484	572	18 545	21 644
ACAJETE	23	0	0	0	23
ACATLÁN	146	0	0	0	146
ACAYUCAN	513	2	11	0	500
ACTOPAN	56	2	0	0	54
ACULA	10	1	0	0	9
ACULTZINGO	26	2	0	0	24
AGUA DULCE	903	0	0	790	113
ALPATLÁHUAC	7	0	0	0	7
ALTO LUCERO DE GUTIÉRREZ BARRIOS	38	6	0	0	32
ALTOTONGA	58	5	0	0	53
ALVARADO	235	2	1	0	232
AMATITLÁN	14	2	0	0	12
AMATLÁN DE LOS REYES	339	0	7	238	94
ÁNGEL R. CABADA	56	0	3	0	53
APAZAPAN	7	0	0	0	7
ASTACINGA	8	0	0	0	8
ATLAHUILCO	12	0	0	0	12
ATOYAC	50	0	3	0	47
ATZACAN	24	0	0	0	24
ATZALAN	34	5	0	0	29
AYAHUALULCO	13	0	0	0	13
BANDERILLA	93	1	0	0	92
BENITO JUÁREZ	36	0	3	0	33
BOCA DEL RÍO	255	10	4	0	241
CALCAHUALCO	5	0	0	0	5
CAMARÓN DE TEJEDA	12	0	0	0	12
CAMERINO Z. MENDOZA	80	3	0	0	77
CARLOS A. CARRILLO	61	0	3	0	58
CARRILLO PUERTO	34	4	3	0	27
CASTILLO DE TEAYO	358	4	0	300	54
CATEMACO	443	5	3	300	135
CAZONES	262	3	0	227	32
CERRO AZUL	142	0	3	0	139
CITLALTÉPETL	12	0	0	0	12
COACOATZINTLA	19	0	0	0	19
COAHUITLÁN	6	0	0	0	6
COATEPEC	309	5	3	0	301
COATZACOALCOS	2 278	25	20	1 044	1 189
COATZINTLA	559	10	4	407	138
COLIPA	8	0	0	0	8
COMAPA	21	5	2	0	14
CÓRDOBA	1 302	9	3	781	509
COSAMALOAPAN DE CARPIO	132	2	5	0	125
COSAUTLÁN DE CARVAJAL	191	0	2	169	20
COSCOMATEPEC	87	5	8	0	74
COSOLEACAQUE	1 243	9	6	834	394
COTAXTLA	16	0	4	0	12
COXQUIHUI	16	0	0	0	16
COYUTLA	21	2	6	0	13
CUICHAPA	37	0	4	0	33
CUITLÁHUAC	64	1	0	0	63
CHACALTIANGUIS	18	9	0	0	9
CHALMA	19	0	0	0	19
CHICONQUIACO	5	0	0	0	5
CHICONTEPEC	631	3	11	446	171
CHINAMECA	393	0	4	336	53
CHINAMPA DE GOROSTIZA	5	0	0	0	5

(Continúa)

BECAS OTORGADAS A ESTUDIANTES POR INSTITUCIÓN Y MUNICIPIO SEGÚN NIVEL EDUCATIVO 2006

CUADRO 6.33

INSTITUCIÓN MUNICIPIO	TOTAL	PRIMARIA	SECUNDARIA	BACHILLERATO	SUPERIOR
CHOCAMÁN	41	0	0	0	41
CHONTLA	262	1	3	248	10
CHUMATLÁN	11	0	0	0	11
EL HIGO	400	0	0	362	38
EMILIANO ZAPATA	140	2	0	0	138
ESPINAL	393	6	8	299	80
FILOMENO MATA	3	0	0	0	3
FORTÍN	115	0	0	0	115
GUTIÉRREZ ZAMORA	42	4	0	0	38
HIDALGOTITLÁN	15	1	0	0	14
HUATUSCO	451	0	2	233	216
HUAYACOCOTLA	15	9	5	0	1
HUEYAPAN DE OCAMPO	60	1	0	0	59
HUILOAPAN	23	5	0	0	18
IGNACIO DE LA LLAVE	8	2	6	0	0
ISLA	38	4	0	0	34
IXCATEPEC	281	0	0	246	35
IXHUACÁN DE LOS REYES	5	0	0	0	5
IXHUATLÁN DE MADERO	445	8	6	314	117
IXHUATLÁN DEL CAFÉ	49	2	0	0	47
IXHUATLÁN DEL SURESTE	390	2	6	334	48
IXHUATLANCILLO	21	0	0	0	21
IXMATLAHUACAN	15	2	4	0	9
IXTACZOQUITLÁN	128	0	10	0	118
JALACINGO	22	0	0	0	22
JALCOMULCO	131	0	0	123	8
JÁLTIPAN	660	0	0	456	204
JAMAPA	7	3	0	0	4
JESÚS CARRANZA	39	9	7	0	23
JILOTEPEC	41	0	0	0	41
JOSÉ AZUETA	267	0	0	251	16
JUAN RODRÍGUEZ CLARA	46	14	0	0	32
JUCHIQUE DE FERRER	25	1	4	0	20
LA ANTIGUA	62	4	3	0	55
LA PERLA	5	0	0	0	5
LANDERO Y COSS	4	0	0	0	4
LAS CHOAPAS	655	13	6	328	308
LAS VIGAS DE RAMÍREZ	44	0	0	0	44
LERDO DE TEJADA	35	0	3	0	32
LOS REYES	17	0	0	0	17
MALTRATA	21	0	0	0	21
MANLIO FABIO ALTAMIRANO	7	0	0	0	7
MARIANO ESCOBEDO	60	0	0	0	60
MARTÍNEZ DE LA TORRE	499	3	4	382	110
MECATLÁN	3	0	0	0	3
MECAYAPAN	75	0	0	0	75
MEDELLÍN	36	6	3	0	27
MINATITLÁN	825	8	18	334	465
MISANTLA	322	2	10	0	310
MIXTLA DE ALTAMIRANO	5	0	0	0	5
MOLOACÁN	379	7	0	294	78
NANCHITAL DE LÁZARO CÁRDENAS DEL RÍO	424	0	3	300	121
NAOLINCO	76	0	3	0	73
NARANJAL	1	0	0	0	1
NARANJOS AMATLÁN	36	5	1	0	30
NAUTLA	13	0	4	0	9
NOGALES	771	2	0	632	137
OLUTA	72	0	0	0	72
OMEALCA	552	0	3	478	71
ORIZABA	436	0	17	0	419

(Continúa)

BECAS OTORGADAS A ESTUDIANTES POR INSTITUCIÓN Y MUNICIPIO SEGÚN NIVEL EDUCATIVO 2006

CUADRO 6.33

INSTITUCIÓN MUNICIPIO	TOTAL	PRIMARIA	SECUNDARIA	BACHILLERATO	SUPERIOR
OTEAPAN	22	0	0	0	22
OZULUAMA DE MASCAREÑAS	331	3	3	314	11
PAJAPAN	24	0	4	0	20
PÁNUCO	460	4	21	0	435
PAPANTLA	356	6	3	0	347
PASO DE OVEJAS	453	0	3	428	22
PASO DEL MACHO	49	0	4	0	45
PEROTE	228	8	5	0	215
PLATÓN SÁNCHEZ	39	1	5	0	33
PLAYA VICENTE	334	0	2	326	6
POZA RICA DE HIDALGO	931	15	11	0	905
PUEBLO VIEJO	624	6	5	611	2
PUENTE NACIONAL	26	0	0	0	26
RAFAEL DELGADO	25	0	0	0	25
RAFAEL LUCIO	14	1	0	0	13
RÍO BLANCO	143	0	0	0	143
SALTABARRANCA	5	0	0	0	5
SAN ANDRÉS TENEJAPAN	8	0	0	0	8
SAN ANDRÉS TUXTLA	466	12	9	0	445
SAN JUAN EVANGELISTA	71	3	3	0	65
SAN RAFAEL	38	1	2	0	35
SANTIAGO TUXTLA	106	4	7	0	95
SAYULA DE ALEMÁN	445	2	6	292	145
SOCONUSCO	59	0	0	0	59
SOCHIAPA	12	1	0	0	11
SOLEDAD ATZOMPA	8	0	0	0	8
SOLEDAD DE DOBLADO	310	0	2	284	24
SOTEAPAN	267	0	2	231	34
TAMALÍN	17	0	3	0	14
TAMIAHUA	385	0	3	346	36
TAMPICO ALTO	12	3	5	0	4
TANCOCO	12	1	0	0	11
TANTIMA	6	0	0	0	6
TANTOYUCA	638	8	19	0	611
TATAHUICAPAN DE JUÁREZ	24	0	5	0	19
TATATILA	1	0	0	0	1
TECOLUTLA	36	1	3	0	32
TEHUIPANGO	11	0	3	0	8
TEMAPACHE	1 490	11	17	1 050	412
TEMPOAL	378	6	0	303	69
TEOCELO	52	0	0	0	52
TEPATLAXCO	15	0	0	0	15
TEPETLÁN	11	0	0	0	11
TEPETZINTLA	46	3	3	0	40
TEQUILA	74	0	0	0	74
TEXHUACÁN	8	0	0	0	8
TEXISTEPEC	53	0	3	0	50
TEZONAPA	122	1	7	0	114
TIERRA BLANCA	859	9	6	270	574
TIHUATLÁN	765	7	6	561	191
TLACOJALPAN	2	0	0	0	2
TLACOLULAN	10	0	0	0	10
TLACOTALPAN	16	0	0	0	16
TLACOTEPEC DE MEJÍA	3	0	3	0	0
TLACHICHILCO	17	3	6	0	8
TLALIXCOYAN	366	2	10	325	29
TLALNELHUAYOCAN	32	2	0	0	30
TLALTETELA	12	0	0	0	12
TLAPACOYAN	485	10	2	422	51
TLAQUILPA	14	0	0	0	14
TLILAPAN	10	0	0	0	10

(Continúa)

BECAS OTORGADAS A ESTUDIANTES POR INSTITUCIÓN Y MUNICIPIO SEGÚN NIVEL EDUCATIVO 2006

CUADRO 6.33

INSTITUCIÓN MUNICIPIO	TOTAL	PRIMARIA	SECUNDARIA	BACHILLERATO	SUPERIOR
TOMATLÁN	30	3	0	0	27
TONAYÁN	3	0	0	0	3
TOTUTLA	22	1	0	0	21
TRES VALLES	73	3	3	0	67
TÚXPAM	1 076	0	0	0	1 076
TUXTILLA	5	5	0	0	0
URSULO GALVÁN	539	11	5	301	222
UXPANAPA	20	3	7	0	10
VEGA DE ALATORRE	31	1	6	0	24
VERACRUZ	1 029	18	34	102	875
VILLA ALDAMA	0	0	0	0	0
XALAPA	3 889	11	34	388	3 456
XICO	79	0	0	0	79
XOXOCOTLA	8	0	0	0	8
YANGA	311	0	3	271	37
YECUATLA	59	26	1	0	32
ZACUALPAN	1	0	1	0	0
ZARAGOZA	31	0	5	0	26
ZENTLA	19	0	0	0	19
ZONGOLICA	399	0	3	234	162
ZONTECOMATLÁN DE LÓPEZ Y FUENTES	7	0	4	0	3
ZOZOCOLCO DE HIDALGO	9	0	0	0	9
SECRETARÍA DE GOBIERNO b/	101 855	62 326	21 361	9 073	9 095 c/
ACAJETE	294	212	62	14	6
ACATLÁN	112	82	18	8	4
ACAYUCAN	903	507	270	63	63
ACTOPAN	1 635	1 204	240	122	69
ACULA	176	112	36	20	8
ACULTZINGO	273	180	43	36	14
AGUA DULCE	460	241	132	67	20
ALPATLÁHUAC	11	10	0	0	1
ALTO LUCERO DE GUTIÉRREZ BARRIOS	1 020	632	220	132	36
ALTOTONGA	356	186	98	42	30
ALVARADO	947	614	178	126	29
AMATITLÁN	256	198	44	12	2
AMATLÁN DE LOS REYES	345	256	62	19	8
ÁNGEL R. CABADA	451	304	104	28	15
APAZAPAN	236	148	74	13	1
AQUILA	0	0	0	0	0
ASTACINGA	0	0	0	0	0
ATLAHUILCO	149	132	10	6	1
ATOYAC	107	52	14	33	8
ATZACAN	211	180	24	4	3
ATZALAN	256	148	72	36	0
AYAHUALULCO	255	234	12	3	6
BANDERILLA	445	288	78	30	49
BENITO JUÁREZ	220	159	49	11	1
BOCA DEL RÍO	408	221	75	30	82
CALCAHUALCO	108	63	15	30	0
CAMARÓN DE TEJEDA	201	120	28	27	26
CAMERINO Z. MENDOZA	515	174	87	58	196
CARLOS A. CARRILLO	343	224	56	54	9
CARRILLO PUERTO	156	120	34	0	2
CASTILLO DE TEAYO	845	530	174	132	9
CATEMACO	455	227	142	60	26
CAZONES	171	59	54	42	16

(Continúa)

BECAS OTORGADAS A ESTUDIANTES POR INSTITUCIÓN Y MUNICIPIO SEGÚN NIVEL EDUCATIVO 2006

CUADRO 6.33

INSTITUCIÓN MUNICIPIO	TOTAL	PRIMARIA	SECUNDARIA	BACHILLERATO	SUPERIOR
CERRO AZUL	286	150	100	24	12
CITLALTÉPETL	129	74	38	14	3
COACOATZINTLA	236	172	42	18	4
COAHUITLÁN	238	204	28	6	0
COATEPEC	1 931	1 116	457	189	169
COATZACOALCOS	2 693	1 587	495	166	445
COATZINTLA	220	115	68	22	15
COETZALA	107	90	8	3	6
COLIPA	311	228	56	25	2
COMAPA	278	198	44	35	1
CÓRDOBA	1 215	442	203	122	448
COSAMALOAPAN DE CARPIO	417	223	105	56	33
COSAUTLÁN DE CARVAJAL	244	141	56	30	17
COSCOMATEPEC	431	200	58	42	131
COSOLEACAQUE	967	637	203	68	59
COTAXTLA	123	94	20	4	5
COXQUIHUI	265	128	74	52	11
COYUTLA	899	603	218	76	2
CUICHAPA	15	2	6	6	1
CUITLÁHUAC	306	236	50	16	4
CHACALTIANGUIS	379	220	112	39	8
CHALMA	242	184	38	14	6
CHICONAMEL	103	88	10	4	1
CHICONQUIACO	134	85	46	3	0
CHICONTEPEC	385	232	117	33	3
CHINAMECA	649	470	132	23	24
CHINAMPA DE GOROSTIZA	159	138	18	2	1
CHOCAMÁN	245	148	40	47	10
CHONTLA	207	86	86	30	5
CHUMATLÁN	332	217	74	41	0
EL HIGO	304	114	108	70	12
EMILIANO ZAPATA	2 151	1 466	447	160	78
ESPINAL	384	202	97	80	5
FILOMENO MATA	227	160	30	35	2
FORTÍN	523	326	110	32	55
GUTIÉRREZ ZAMORA	559	396	72	67	24
HIDALGOTITLÁN	184	102	68	12	2
HUATUSCO	612	341	158	74	39
HUAYACOCOTLA	426	256	94	66	10
HUEYAPAN DE OCAMPO	909	539	296	66	8
HUILOAPAN	188	132	38	14	4
IGNACIO DE LA LLAVE	276	216	48	10	2
ILAMATLÁN	272	226	28	18	0
ISLA	355	222	106	19	8
IXCATEPEC	402	272	108	18	4
IXHUACÁN DE LOS REYES	248	170	66	11	1
IXHUATLÁN DE MADERO	433	278	94	56	5
IXHUATLÁN DEL CAFÉ	379	278	72	24	5
IXHUATLÁN DEL SURESTE	243	166	32	34	11
IXHUATLANCILLO	106	70	26	8	2
IXMATLAHUACAN	135	100	14	15	6
IXTACZOQUITLÁN	767	498	200	48	21
JALACINGO	118	74	30	11	3
JALCOMULCO	236	154	60	21	1
JÁLTIPAN	366	227	78	46	15
JAMAPA	248	214	22	10	2
JESÚS CARRANZA	212	162	26	9	15
JILOTEPEC	446	314	78	34	20
JOSÉ AZUETA	420	270	128	19	3
JUAN RODRÍGUEZ CLARA	770	496	208	64	2
JUCHIQUE DE FERRER	727	454	206	61	6

(Continúa)

BECAS OTORGADAS A ESTUDIANTES POR INSTITUCIÓN Y MUNICIPIO SEGÚN NIVEL EDUCATIVO 2006

CUADRO 6.33

INSTITUCIÓN MUNICIPIO	TOTAL	PRIMARIA	SECUNDARIA	BACHILLERATO	SUPERIOR
LA ANTIGUA	681	415	144	74	48
LA PERLA	101	68	24	9	0
LANDERO Y COSS	53	38	10	3	2
LAS CHOAPAS	870	585	174	55	56
LAS MINAS	50	46	4	0	0
LAS VIGAS DE RAMÍREZ	221	76	80	58	7
LERDO DE TEJADA	444	196	166	58	24
LOS REYES	3	0	0	0	3
MAGDALENA	91	70	18	2	1
MALTRATA	281	178	68	22	13
MANLIO FABIO ALTAMIRANO	349	213	98	25	13
MARIANO ESCOBEDO	163	132	16	9	6
MARTÍNEZ DE LA TORRE	719	358	167	84	110
MECATLÁN	109	84	18	5	2
MECAYAPAN	248	207	34	7	0
MEDELLÍN	335	223	72	21	19
MIAHUATLÁN	121	64	24	33	0
MINATITLÁN	2 349	1 146	393	210	600
MISANTLA	1 153	614	348	149	42
MIXTLA DE ALTAMIRANO	2	2	0	0	0
MOLOACÁN	191	80	37	70	4
NANCHITAL DE LÁZARO CÁRDENAS DEL RÍO	346	227	68	34	17
NAOLINCO	676	448	148	56	24
NARANJAL	126	86	24	15	1
NARANJOS AMATLÁN	418	306	64	29	19
NAUTLA	401	270	108	21	2
NOGALES	485	294	106	56	29
OLUTA	202	102	62	22	16
OMEALCA	140	84	36	15	5
ORIZABA	905	409	166	181	149
OTATITLÁN	179	106	44	25	4
OTEAPAN	245	141	80	13	11
OZULUAMA DE MASCAREÑAS	209	140	48	19	2
PAJAPAN	145	50	74	18	3
PÁNUCO	413	216	112	50	35
PAPANTLA	763	329	101	152	181
PASO DE OVEJAS	1 128	766	283	67	12
PASO DEL MACHO	210	148	32	22	8
PEROTE	703	504	146	36	17
PLATÓN SÁNCHEZ	524	394	70	49	11
PLAYA VICENTE	782	454	214	104	10
POZA RICA DE HIDALGO	1 107	672	156	122	157
PUEBLO VIEJO	613	423	159	15	16
PUENTE NACIONAL	480	308	100	60	12
RAFAEL DELGADO	368	306	46	12	4
RAFAEL LUCIO	202	156	36	5	5
RÍO BLANCO	282	164	87	7	24
SALTABARRANCA	68	38	22	7	1
SAN ANDRÉS TENEJAPAN	73	64	8	1	0
SAN ANDRÉS TUXTLA	373	142	92	91	48
SAN JUAN EVANGELISTA	600	420	150	29	1
SAN RAFAEL	551	268	174	94	15
SANTIAGO SOCHIAPAN	108	72	28	8	0
SANTIAGO TUXTLA	352	218	61	49	24
SAYULA DE ALEMÁN	695	486	160	45	4
SOCONUSCO	222	158	46	10	8
SOCHIAPA	41	32	8	0	1
SOLEDAD ATZOMPA	0	0	0	0	0
SOLEDAD DE DOBLADO	537	406	90	27	14
SOTEAPAN	115	86	16	12	1

(Continúa)

BECAS OTORGADAS A ESTUDIANTES POR INSTITUCIÓN Y MUNICIPIO SEGÚN NIVEL EDUCATIVO 2006

CUADRO 6.33

INSTITUCIÓN MUNICIPIO	TOTAL	PRIMARIA	SECUNDARIA	BACHILLERATO	SUPERIOR
TAMALÍN	328	202	64	58	4
TAMIAHUA	425	286	72	57	10
TAMPICO ALTO	544	460	60	16	8
TANCOCO	131	94	34	2	1
TANTIMA	78	44	20	11	3
TANTOYUCA	1 230	716	392	89	33
TATAHUICAPAN DE JUÁREZ	142	96	22	22	2
TATATILA	15	10	4	0	1
TECOLUTLA	477	349	81	27	20
TEHUIPANGO	219	198	18	2	1
TEMAPACHE	501	188	156	146	11
TEMPOAL	283	143	86	44	10
TENAMPA	19	6	12	1	0
TENOCHTITLÁN	183	130	48	4	1
TEOCELO	525	319	125	49	32
TEPATLAXCO	156	120	25	7	4
TEPETLÁN	194	88	74	28	4
TEPETZINTLA	602	434	116	43	9
TEQUILA	115	66	38	8	3
TEXCATEPEC	2	2	0	0	0
TEXHUACÁN	85	63	10	12	0
TEXISTEPEC	451	280	102	65	4
TEZONAPA	314	204	76	33	1
TIERRA BLANCA	675	386	170	72	47
TIHUATLÁN	163	84	44	29	6
TLACOJALPAN	321	251	42	26	2
TLACOLULAN	118	70	44	4	0
TLACOTALPAN	406	208	160	18	20
TLACOTEPEC DE MEJÍA	172	100	45	20	7
TLACHICHILCO	311	248	42	20	1
TLALIXCOYAN	381	224	112	36	9
TLALNELHUAYOCAN	160	104	30	10	16
TLALTETELA	319	222	70	21	6
TLAPACOYAN	1 068	724	218	108	18
TLAQUILPA	389	344	22	19	4
TLILAPAN	2	0	2	0	0
TOMATLÁN	312	232	38	36	6
TONAYÁN	218	192	4	18	4
TOTUTLA	274	198	50	19	7
TRES VALLES	277	134	88	33	22
TÚXPAM	1 082	716	232	73	61
TUXTILLA	119	88	20	9	2
URSULO GALVÁN	1 242	926	230	57	29
UXPANAPA	148	68	20	59	1
VEGA DE ALATORRE	902	612	212	63	15
VERACRUZ	1 737	793	237	153	554
VILLA ALDAMA	110	72	24	7	7
XALAPA	17 618	9 761	3 214	1 030	3 613
XICO	487	312	104	35	36
XOXOCOTLA	65	48	0	17	0
YANGA	180	128	34	15	3
YECUATLA	267	152	76	32	7
ZACUALPAN	116	68	36	7	5
ZARAGOZA	82	6	36	28	12
ZENTLA	185	125	21	38	1
ZONGOLICA	253	140	40	43	30
ZONTECOMATLÁN DE LÓPEZ Y FUENTES	230	184	34	10	2
ZOZOCOLCO DE HIDALGO	34	0	0	32	2

(Continúa)

BECAS OTORGADAS A ESTUDIANTES POR INSTITUCIÓN Y MUNICIPIO SEGÚN NIVEL EDUCATIVO 2006

CUADRO 6.33

INSTITUCIÓN MUNICIPIO	TOTAL	PRIMARIA	SECUNDARIA	BACHILLERATO	SUPERIOR
SISTEMA ESTATAL PARA EL DESARROLLO INTEGRAL DE LA FAMILIA d/	1 936	1 143	721	72	0
ACAYUCAN	55	30	19	6	0
AGUA DULCE	40	28	12	0	0
ALTO LUCERO DE GUTÍERREZ BARRIOS	15	15	0	0	0
ALTOTONGA	30	25	5	0	0
ALVARADO	26	15	10	1	0
BOCA DEL RÍO	71	43	28	0	0
CATEMACO	20	12	8	0	0
CAMERINO Z. MENDOZA	32	9	15	8	0
COATZACOALCOS	100	67	33	0	0
COATZINTLA	9	6	1	2	0
CÓRDOBA	101	72	29	0	0
COSOLEACAQUE	62	34	27	1	0
FORTÍN	20	18	2	0	0
GUTIÉRREZ ZAMORA	65	29	25	11	0
HUATUSCO	55	29	26	0	0
IXTACZOQUITLÁN	27	13	12	2	0
IXHUACÁN DE LOS REYES	20	10	8	2	0
LA ANTIGUA	46	33	13	0	0
LAS CHOAPAS	32	18	14	0	0
MARTÍNEZ DE LA TORRE	40	20	20	0	0
MINATITLÁN	62	35	22	5	0
MISANTLA	43	12	20	11	0
NANCHITAL DE LÁZARO CÁRDENAS DEL RÍO	46	26	20	0	0
NAUTLA	35	17	17	1	0
NOGALES	45	18	27	0	0
ORIZABA	47	28	18	1	0
PAPANTLA	51	32	17	2	0
PASO DE OVEJAS	30	15	15	0	0
PEROTE	54	25	27	2	0
POZA RICA DE HIDALGO	74	32	36	6	0
PUEBLO VIEJO	10	10	0	0	0
RÍO BLANCO	25	17	8	0	0
SAN ANDRÉS TUXTLA	40	26	14	0	0
SOLEDAD DE DOBLADO	47	28	16	3	0
TAMIAHUA	35	23	12	0	0
TECOLUTLA	25	17	8	0	0
TEMAPACHE	52	25	25	2	0
TEZONAPA	24	17	7	0	0
TIERRA BLANCA	25	15	10	0	0
TIHUATLÁN	26	13	12	1	0
TÚXPAM	56	40	14	2	0
VERACRUZ	86	57	26	3	0
XALAPA	132	89	43	0	0
UNIVERSIDAD VERACRUZANA e/	31 400	0	0	0	31 400 f/
ACAYUCAN	307	0	0	0	307
AMATLÁN DE LOS REYES	416	0	0	0	416
BOCA DEL RÍO	3 155	0	0	0	3 155
CAMERINO Z. MENDOZA	660	0	0	0	660
COATZACOALCOS	1 763	0	0	0	1 763
CÓRDOBA	304	0	0	0	304
MINATITLÁN	1 048	0	0	0	1 048
NOGALES	1 365	0	0	0	1 365

(Continúa)

BECAS OTORGADAS A ESTUDIANTES POR INSTITUCIÓN Y MUNICIPIO SEGÚN NIVEL EDUCATIVO 2006

CUADRO 6.33

INSTITUCIÓN MUNICIPIO	TOTAL	PRIMARIA	SECUNDARIA	BACHILLERATO	SUPERIOR
ORIZABA	1 499	0	0	0	1 499
POZA RICA DE HIDALGO	3 408	0	0	0	3 408
RÍO BLANCO	206	0	0	0	206
TÚXPAM	972	0	0	0	972
VERACRUZ	3 030	0	0	0	3 030
XALAPA	13 267	0	0	0	13 267

a/ Comprende las otorgadas por el Colegio de Bachilleres del Estado de Veracruz, el Instituto de la Juventud Veracruzana, el Programa Nacional de Becas y el Programa Regular de Becas.

b/ Comprende: 94 556 becas otorgadas en el Programa de Estímulos Económicos a Estudiantes Destacados, 5 001 de convenios entre el Gobierno del Estado y Escuelas Particulares, 2 199 de apoyos extraordinarios y 99 de capacidades diferentes.

c/ Comprende 8 157 becas otorgadas a estudiantes en profesional, 903 en posgrado y 35 en servicio social.

d/ Comprende Becas Académicas y del Programa de Atención a Menores y Adolescentes (PAMA), otorgadas a familias de niños y niñas en situación de calle.

e/ Comprende 28 334 becas otorgadas en la modalidad escolarizada, 2 758 en no escolarizada, 272 en Universidad Veracruzana Intercultural y 36 de Universidad Veracruzana Virtual.

f/ Comprende 30 926 becas otorgadas en el Programa de Becas Escolares y de Inscripción, 5 en el Programa de Mejoramiento del Profesorado, 270 en el Programa para Deportistas Destacados y 199 en el Programa de Becas Especiales para Artes.

FUENTE: Secretaría de Educación del Gobierno del Estado. Unidad de Planeación, Evaluación y Control Educativo; Subdirección de Estadística, Departamento de Análisis y Desarrollo.
Secretaría de Gobierno del Estado. Dirección General del Sistema Estatal de Becas.
DIF del Gobierno del Estado. Unidad de Planeación y Evaluación.
Universidad Veracruzana. Dirección de Planeación Institucional.

CARACTERÍSTICAS SELECCIONADAS EN MATERIA DE CIENCIA Y TECNOLOGÍA
De 2002 a 2005

CUADRO 6.34

CONCEPTO	2002	2003	2004	2005
BECARIOS VIGENTES a/	146	169	465	462 P/
NUEVOS BECARIOS a/	140	354	181	268 P/
MONTO APORTADO POR EL FONDO MIXTO DE APOYO A LA INVESTIGACIÓN CIENTÍFICA Y TECNOLÓGICA POR ORIGEN b/ (Millones de pesos)	0	0	0	50
CONACYT	0	0	0	25
GOBIERNO DEL ESTADO	0	0	0	25
PATENTES SOLICITADAS c/	8	2	5	ND

a/ Corresponde a becas de posgrado otorgadas a becarios residentes en la entidad.
b/ Al inicio de 2002 se creó el Fondo Mixto como instrumento estratégico para impulsar la inversión en investigación científica y desarrollo tecnológico en áreas prioritarias de atención de las entidades federativas y complementar el presupuesto regular que se destina a la ciencia y tecnología. El Fondo Mixto trabaja a través de recursos concurrentes del CONACYT y gobiernos estatales-municipales. En el Estado, el 25 de agosto de 2005 se inicio este Fondo Mixto.
c/ La patente es un documento expedido por el Instituto Mexicano de Protección Intelectual (IMPI), en el que se describe la invención y por el que se crea una situación jurídica por la que la invención patentada, normalmente, sólo puede ser explotada (fabricada, utilizada, vendidad, importada) por el titular de la patente o con su autorización. La protección de la invención esta limitada en cuento a tiempo.
La información esta referida a las patentes solictadas ante el IMPI por residentes en la entidad.
FUENTE: CONACYT. *Informe General del Estado de la Ciencia y la Tecnología, años de 2003 a 2006.*

CANDIDATOS AL SISTEMA NACIONAL DE INVESTIGADORES Y MIEMBROS DE ESE SISTEMA POR ÁREA DE LA CIENCIA 2003, 2004 y 2005

CUADRO 6.35

ÁREA	CANDIDATOS AL SISTEMA	MIEMBROS DEL SISTEMA a/			
		TOTAL	NIVEL I	NIVEL II	NIVEL III
2003					
TOTAL	**42**	**171**	**136**	**27**	**8**
CIENCIAS FÍSICO MATEMÁTICAS Y DE LA TIERRA	3	7	6	1	0
BIOLOGÍA Y QUÍMICA	11	59	48	7	4
MEDICINA Y CIENCIAS DE LA SALUD	0	2	2	0	0
HUMANIDADES Y CIENCIAS DE LA CONDUCTA	2	47	36	10	1
CIENCIAS SOCIALES	8	18	16	2	0
BIOTECNOLOGÍA Y CIENCIAS AGROPECUARIAS	11	27	20	4	3
INGENIERÍA	7	11	8	3	0
2004					
TOTAL	**56**	**174**	**136**	**30**	**8**
CIENCIAS FÍSICO MATEMÁTICAS Y DE LA TIERRA	4	8	7	1	0
BIOLOGÍA Y QUÍMICA	11	62	51	7	4
MEDICINA Y CIENCIAS DE LA SALUD	0	2	1	1	0
HUMANIDADES Y CIENCIAS DE LA CONDUCTA	6	49	37	11	1
CIENCIAS SOCIALES	11	17	15	2	0
BIOTECNOLOGÍA Y CIENCIAS AGROPECUARIAS	15	25	17	5	3
INGENIERÍA	9	11	8	3	0
2005 P/					
TOTAL	**65**	**202**	**160**	**34**	**8**
CIENCIAS FÍSICO MATEMÁTICAS Y DE LA TIERRA	6	8	6	2	0
BIOLOGÍA Y QUÍMICA	14	74	61	9	4
MEDICINA Y CIENCIAS DE LA SALUD	1	3	2	1	0

(Continúa)

CANDIDATOS AL SISTEMA NACIONAL DE INVESTIGADORES Y MIEMBROS DE ESE SISTEMA POR ÁREA DE LA CIENCIA 2003, 2004 y 2005

CUADRO 6.35

ÁREA	CANDIDATOS AL SISTEMA	MIEMBROS DEL SISTEMA a/			
		TOTAL	NIVEL I	NIVEL II	NIVEL III
HUMANIDADES Y CIENCIAS DE LA CONDUCTA	8	52	40	11	1
CIENCIAS SOCIALES	7	25	22	3	0
BIOTECNOLOGÍA Y CIENCIAS AGROPECUARIAS	16	30	22	5	3
INGENIERÍA	13	10	7	3	0

a/ Se refiere a investigadores nacionales que, Nivel I: cuenten con el doctorado y hayan participado activamente en trabajos de investigación original de alta calidad, publicados en revistas científicas de reconocido prestigio, con arbitraje e impacto internacional, o en libros publicados por editoriales con reconocimiento académico, además de impartir cátedra y de dirigir tesis de licenciatura o posgrado; Nivel II: además de cubrir los requisitos del Nivel I, hayan realizado investigación original, reconocida, apreciable, de manera consistente, en forma individual o en grupo, y participado en la divulgación y difusión de la ciencia; Nivel III: además de cumplir con los requisitos del Nivel II, hayan realizado contribuciones científicas o tecnológicas de trascendencia y actividades sobresalientes de liderazgo en la comunidad académica nacional y hayan obtenido reconocimientos académicos nacionales e internacionales, además de haber efectuado una destacada labor de formación de profesores e investigadores independientes.

FUENTE: CONACYT. *Informe General del Estado de la Ciencia y la Tecnología, años de 2004 a 2006.*

MIEMBROS DEL SISTEMA NACIONAL DE INVESTIGADORES POR ÁREA DE LA CIENCIA
2005 P/
(Porcentaje)

Gráfica 6.5

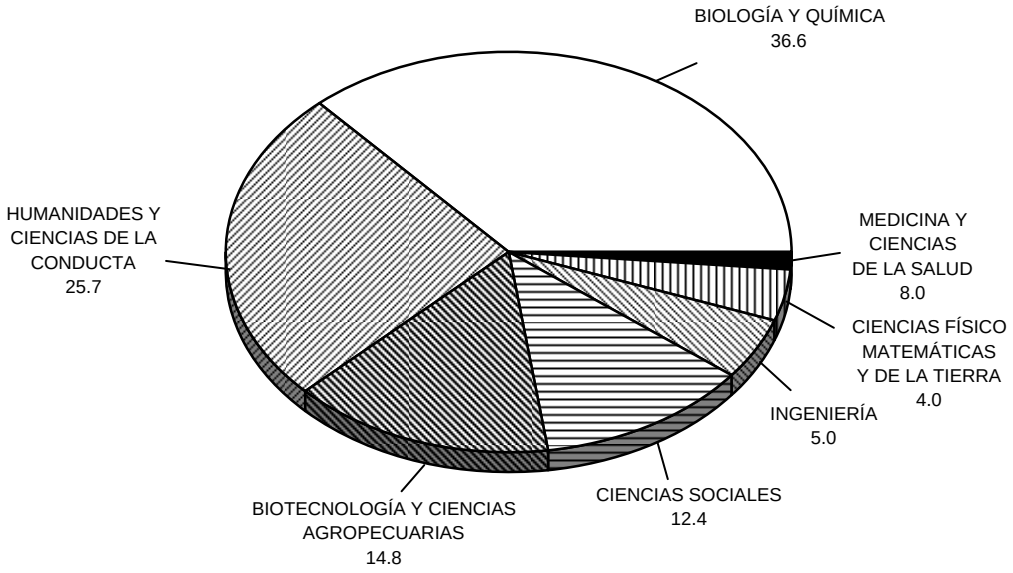

FUENTE: Cuadro 6.35

INVERSIÓN PÚBLICA AUTORIZADA Y EJERCIDA EN EL SECTOR EDUCACIÓN, CIENCIA Y TECNOLOGÍA POR INSTITUCIÓN Y PROGRAMA
2006
(Miles de pesos)

CUADRO 6.36

INSTITUCIÓN PROGRAMA	INVERSIÓN PÚBLICA AUTORIZADA	INVERSIÓN PÚBLICA EJERCIDA
TOTAL	**830 451.68**	**685 998.98**
COMITÉ DE CONSTRUCCIÓN DE ESPACIOS EDUCATIVOS a/	430 573.52	307 007.52
INFRAESTRUCTURA EDUCATIVA	397 069.25	292 665.80
DESARROLLO SOCIAL	33 504.27	14 341.72
H. AYUNTAMIENTOS b/	321 805.45	316 836.67
INFRAESTRUCTURA BÁSICA EDUCATIVA	270 289.27	265 850.39
ESTÍMULOS A LA EDUCACIÓN	51 516.18	50 986.28
UNIVERSIDAD VERACRUZANA c/	44 605.01	29 696.16
INFRAESTRUCTURA EDUCATIVA	44 605.01	29 696.16
SECRETARÍA DE DESARROLLO SOCIAL d/	16 982.44 P/	16 981.26 P/
ASISTENCIA SOCIAL Y SERVICIOS COMUNITARIOS	9 767.11	9 766.95
INFRAESTRUCTURA EDUCATIVA	7 215.33	7 214.31
SISTEMA PARA EL DESARROLLO INTEGRAL DE LA FAMILIA c/	15 263.97	15 110.98
ASISTENCIA SOCIAL Y SERVICIOS COMUNITARIOS	15 263.97	15 110.98
DIRECCIÓN GENERAL DE OBRAS PÚBLICAS c/	1 221.29	366.39
DESARROLLO SOCIAL	1 221.29	366.39

NOTA: Los montos pueden no coincidir con lo posteriormente difundido por las fuentes, debido al redondeo de las cifras, o a la fecha de integración de este documento.

a/ Comprende inversión en orden de participación, federal y estatal. Se refiere a la información del cierre 2006 y puede diferir en su sectorización debido al origen de la misma.

b/ Comprende inversión en orden de participación, federal, aportaciones de beneficiarios, créditos y municipal. Además se refiere al cierre del ejercicio del ramo 033 correspondiente a 153 Ayuntamientos y puede no coincidir con lo difundido posteriormente por la fuente.

c/ Se refiere a inversión federal. Comprende la información del cierre 2006 y puede diferir en su sectorización debido al origen de la misma.

d/ Comprende: inversión en orden de participación, aportaciones de participantes, municipal, estatal y federal. Además se refiere a la información proporcionada de acuerdo al Cuarto Informe de Avance Físico-Financiero remitido por la Delegación Estatal de la SEDESOL.

FUENTE: Secretaría de Finanzas y Planeación del Gobierno del Estado. Subsecretaría de Egresos; Dirección General de Inversión Pública.
Órgano de Fiscalización Superior del Estado de Veracruz. Secretaría Técnica.
Secretaría de Finanzas y Planeación del Gobierno del Estado. Comité de Planeación para el Desarrollo del Estado de Veracruz; Dirección de Financiamiento y Seguimiento de Programas Sociales; Subdirección de Programas Sociales. Departamento de Estados Financieros del Ramo 20.